DE DANSKE STATSBANER

FORTEGNELSE

OVER

DRIFTSMATERIELLET.

2. GODSVOGNE, SPECIALVOGNE OG PRIVATE VOGNE.

APRIL 1938.

KØBENHAVN.
TRYKT HOS H. SANDBERG, NYVEJ 17.
1938.

INDHOLDSFORTEGNELSE.

Oversigt over Vognenes Litra og Numre 4
Lukkede Godsvogne Litra G 5
do. do. „ H 7
do. do. „ I 10
do. do. „ Q 26
Aabne do. „ K 36
do. do. „ P 49
do. do. „ T 65
Hjælpevogne 81
Redningsvogne 84
Ambulancevogne 85
Bygningsvogne 86
Telegrafvogne 95
Værkstedsvogne 99
Svejsevogne 101
Taarnvogn 102
Færgevogn 103
Brovægtsprøvevogne 104
Slamvogne 106
Vandvogne 107
Sneplove 109
Sprøjtevogn med Beholdervogne 111
Specialvogne til Ukrudtsbekæmpning 112
Transformatorvogn 112
Kørekraner og Løbevogne (til Kørekraner) 113
Skinneudlægningskraner 119
Vogne, tilhørende Private, Litra Z 121
Summarisk Oversigt over Driftsmateriellet 157

Alle Angivelser af Maal og Vægt er efter Metersystemet.

Til Udlandet maa af Statsbanernes egne Godsvogne kun de benyttes, som er forsynede med Transitmærke. Ved Tegningerne er angivet, hvilke Vogne der er Transitvogne, forsaavidt de er forsynede med Transitmærke.

Nedenstaaende Forkortelser er i Teksten anvendte til Betegnelse af Vognenes Fabrikationssteder:

Aarhus	Jernbanens Værksteder, Aarhus.
Arløf	Aktiebolaget Arløfs Mek. Værksted & Waggonfabrik, Arløf.
Atlas	Aktiebolaget Atlas, Stockholm.
Borsig	A. Borsig, Tegel bei Berlin.
Breda	Societa Italiana Ernesto Bredo, Milano.
Breslau	Breslauer Actien-Gesellschaft für Eisenbahn-Wagenbau, Breslau.
Bruchsal	Schnabel & Henning, Bruchsal.
Cockerill	Société Cockerill, Seraing, Belgien.
Dortmund	Dortmund-Hoeider Hüttenverein.
Elbing	Hambruck, Volbaum & Co., Elbing.
Esslingen	Maschinenfabrik „Esslingen", Esslingen.
Frichs	A/S Frichs Maskinfabrik & Kedelsmedie, Aarhus.
Gloucester	Gloucester Waggon Co., Gloucester.
Hartmann	Sächsische Maschinenfabrik, Chemnitz.
Herbrand	P. Herbrand & Co., Köln—Ehrenfeld.
Kelsterbach	Süddeutsche Waggonfabrik, Kelsterbach a/M.
Kitson	Kitson, Leeds.
København	Jernbanens Værksteder, København.
Kockum	Kockums mekaniska Werkstads Aktiebolag, Malmø.
Lauenstein	Lauensteinsche Wagenbau-Gesellschaft, Hamborg.
Maribo	Vulcan, Maribo.
Michigan	Michigan Car Co., Detroit.
Mjølner	Aktieselskabet „Mjølner", Vejen.
Neustadt	Johann Albrechts-Werke, Neustadt i Meklenborg.
Oberbedarf	Oberschlesische Eisenbahn Bedarf-Aktien-Gesellschaft, Gleiwitz.
Peacock	Beyer, Peacock & Co., Manchester.
Preetz	Heinr. Heine Söhne, Preetz, Holsten.
Randers	Randers Jernbanevognfabrik, Randers.
Scandia	Vognfabrikken „Scandia", Randers.
Schwartzkopff	Berliner Maschinenbau Actien-Gesellschaft, Berlin.
Skabo	Skabo Jernbanevognfabrik, Bygdø pr. Oslo.
Stephenson	Rob. Stephenson & Co., Newcastle.
Strømmen	Strømmens Værksted, Strømmen ved Oslo.
Titan	A/S Titan, København.
Wagenbau	Eisenbahn-Wagenbau-Anstalt, Hamborg.
Vølund	A/S Vølund, Maskinfabrik, Kedelsmedie og Jernstøberi, København.
Zypen	V. d. Zypen & Charlier, Köln—Deutz.

Oversigt over Godsvognenes Litra og Numre.

Nummer	Litra	Nummer	Litra	Nummer	Litra
2251—2252	GC	5731—5736	KJ	15081—15100	PFT
2253—2256	GA	5750—5755	KM	15101—16619	PF
2257—2293	GB	5767—5937	KJ	16620—16739	PJS
2312	HA	5947—5997	KM	16740—17204	PJ
2426—2545	HB	6006—6009	KJ	19001—19130	IA
2606—2670	HC	6015—6027	KM	19710—19763	IG
2671—2720	EF	6030—6057	KJ	19764—20000	IGK
2804—3018	QA	6675—7227	PC	20001—20037	IVK
3102—3511	QB	7621—7702	PH	20038	IVO
3512—3838	QD	7703—7738	PHR	20039—20057	IVK
3839—3963	QF	7739—7753	PH	20058—20060	IVO
3980—3999	IC	8001—8020	TFT	20061—20214	IVK
4101—4131	ID	8118—8129	TA	20215—20235	IV
4145—4259	IC	8168	TB	20236—20260	IVM
4261—4430	ID	8260	TC	20261—20313	IVK
4431—4450	IC	8433—8500	TDR	31959—32213	QH
4451—4460	IR	8501—8740	TD	32214—32838	QHL
4461—4480	IKD	8741—8750	TDT	32841—32913	QG
4481—4494	IV	8881—8900	TE	32914—33313	QGL
4495—4530	IG	8901—8904	TGA	33314—33603	QGV
4531—4561	IKD	8905—8975	TGC	33604—34000	QG
4562—4662	IKF	8976—8995	TGT	34001—34080	QEL
4663—4671	IKD	9001—9150	TH	34081—34280	QEB
4672—4698	IKC	9501—9624	PT	34281—34570	QE
4700—4722	IKB	9625—9653	PTR	34571—34620	QEB
4731	ISO	9681—9710	PK	35001—35857	QGR
4732—4737	ISM	9711—9726	PS	35858—35927	QGB
4738—4800	IS	9999	TL	35928—35967	QGR
4801—4830	IKH	10000	TK	35968—36267	QR
4875—5608	KC	13785—14019	PJR	36268—36667	QRB
5635—5729	KM	14020—15080	PFR		

3. Litra GA. Nr. 22253, 22255, 22256.

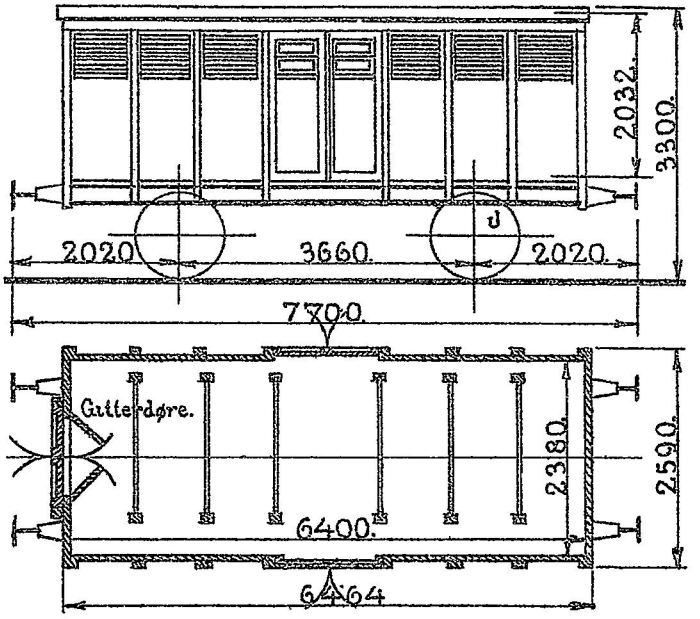

1876. Wagenbau.

Oplukkelige Vinduer i Sidedørene.
Polstrede Vægge og Bomme.
Maa ikke benyttes i Tog paa Linien.

Last 10000 kg.
Bundfl. 15,2 m².
Tara ca. 7000 kg.
Vakuumledning.
Haandbremse.

22253 bruges kun til Opbevaring af Maskindele til Færgerne.
22255 „ „ „ lokale Transporter paa Roskilde Station.
22256 „ „ „ Værkstedets Haandværkere. Hjemsted: Centralværkst. Kh.

1. Litra GB. Nr. 22257.

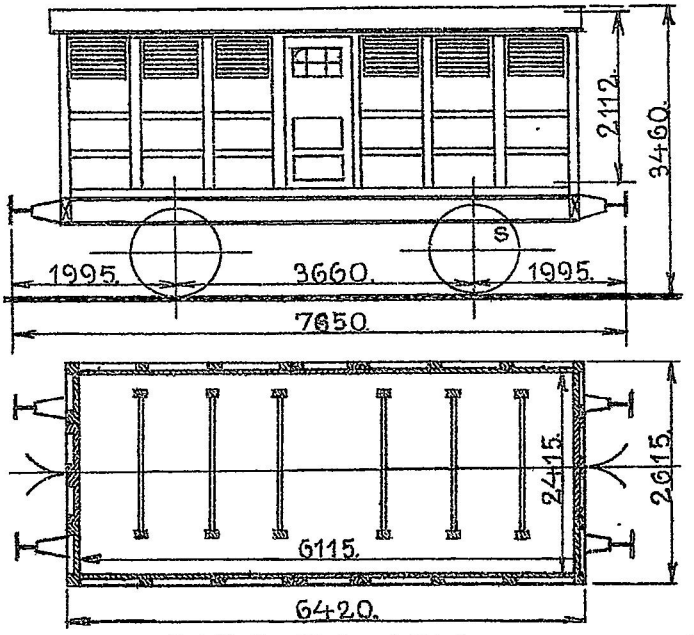

1856. Lauenstein.

Oplukkelige Vinduer i Sidedørene.
Maa ikke benyttes i Tog paa Linien.

Last 6000 kg.
Bundfl. 13,9 m².
Tara ca. 6300 kg.
Haandbremse.

6. Litra GB. Nr. 22266, 22268, 22269, 22288, 22292, 22293.

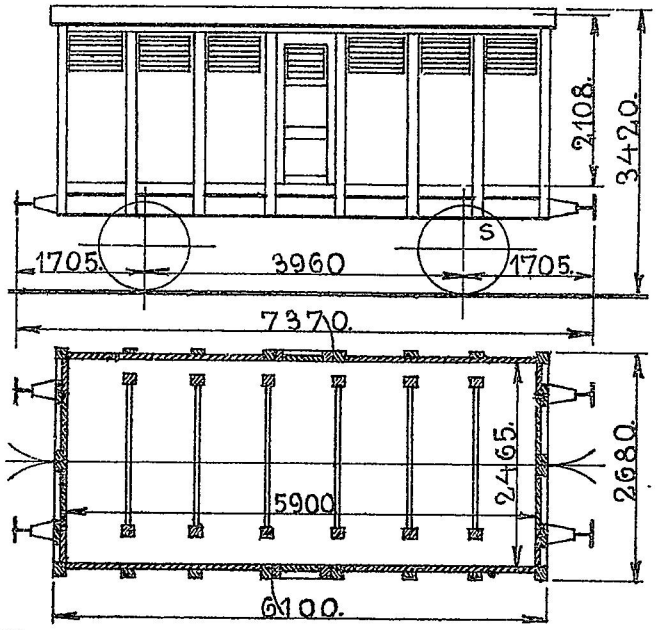

22266—22269. 1870. Elbing.
22288—22293. 1864. Lauenstein.

Oplukkelige Vinduer i Sidedørene.
Maa ikke benyttes i Tog paa Linien.
22266 henstaar paa Københavns Godsbanegaard til Brug for Sovevognsselskabet.
22268 bruges kun til Opbevaring af Presenninger paa Roskilde Station.
22269 og 22293 er til Raadighed for Haandværkerne i Centralværkstedet i Kh.

Last 6000 kg.
Bundfl. 13,9 m².
Tara ca. 8000 kg.
Haandbremse.

2. Litra GC. Nr. 22251—22252.

Transitvogne, se Side 2.

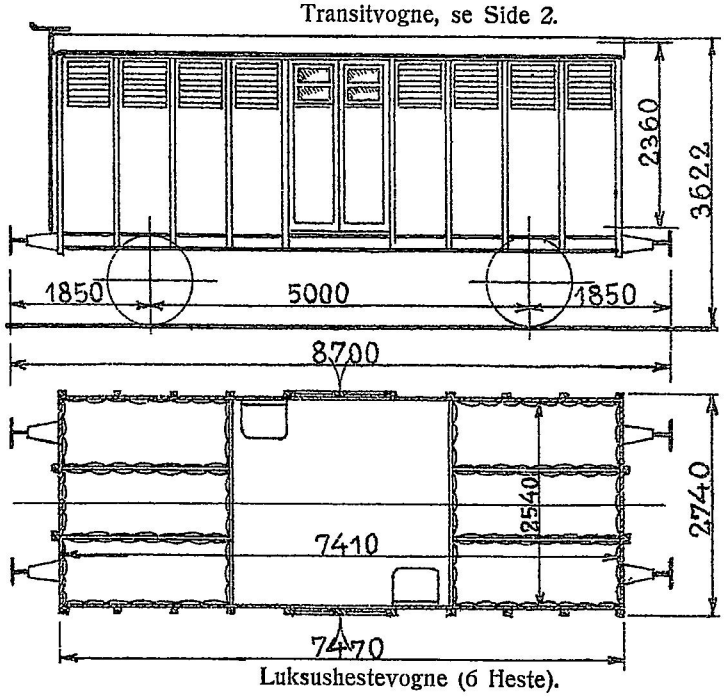

1911. Scandia.

Luksushestevogne (6 Heste).
Oplukkelige Vinduer i Sidedørene.
Polstrede Vægge og Bomme.

Last 6000 kg.
Bundfl. 18,8 m².
Tara ca. 13700 kg.
Vakuumbremse.
Nødbremseindretning.
Trykluftledning.
Rangerskruebremse.
Varmeledning.
Tyske Slutsignalholdere.

Maa ikke benyttes til Sverige og iøvrigt ikke til andre Forsendelser end Heste.

133. Litra HA. Nr. 36876—36905, 36907—37009.

Taravægt 8000—10000 kg. Last 6000 kg.
Trykluftledning.

Nummer	Akselafst.	Længde over Puffernes Stødflader	Bundflade m²
36876	4200	9000	18,0
36877	4700	9870	19,0
36878	4420	8944	21,7
36879	5000	10490	„
36880	4420	8944	„
36881	„	8840	„
36882	4200	9000	„
36883—36885	5200	10630	„
36886	5000	„	„
36887	4200	9000	„
36888—36889	5200	10630	„
36890—36900	4700	9870	20,0
36901—36905	4200	9000	17,9
36907—36917	„	„	17,5
36918—36923	5000	10490	19,0
36924—36926	4420	9310	„
36927—36930	4700	9870	„
36931—36932	4200	9000	„
36933—36934	4420	9380	„
36935—36936	4200	9000	„
36937	„	„	18,0
36938—36986	„	„	17,5
36987—36992	4270	8730	18,7
36993	4200	9000	„
36994—36995	4270	8730	„
36996—36997	4200	9000	„
36998	4116	8546	17,2
36999—37000	5000	10450	22,6
37001—37002	4270	8730	18,7
37003—37006	4200	9000	„
37007—37008	„	8230	15,5
37009	„	9000	18,7

32 af disse Vogne er udlejede til „Indkøbscentralen for Benzin, Petroleum og Brændselsolie“ og er omdannede til Beholdervogne Litra ZT Nr. 508109—508140, Taravægt ca. 12200 kg, Last 20000 kg og Rumindhold 22000 l.
Nr. 508118, 508119 og 508125—508140 har Trykluftbremse (G), medens Nr. 508109—508117 og 508120—508124 har Trykluftledning.
Vognene har Hjemsted som følger:
Nr. 508109, 508110, 508124, 508125, 508139 „Aalborg“.
„ 508111, 508112, 508121, 508126 „Aarhus“.
„ 508115, 508119, 508120, 508127, 508128 „Kolding“.
„ 508129, 508130, 508134, 508135 „Østerport Benzinhavnen“.
„ 508118, 508123, 508138 „Næstved“.
„ 508122, 508133, 508140 „Holbæk“.
„ 508114 „Randers“.
„ 508116 „Kastrup“.
„ 508113, 508117 „Fredericia“.
„ 508136, 508137 „Østerport Redmolen“.
„ 508131, 508132 „Hellerup“.

Med nærværende Tillæg følger efternævnte skematiske Fortegnelse til Fortegnelsen over Driftsmateriellet II, nemlig af:
Skematisk Fortegnelse over Litra HA Nr. 36876—37009 . . Side 6 a - II

København, i Januar 1941.
Generaldirektoratet.

1. Litra HB. Nr. 22426.

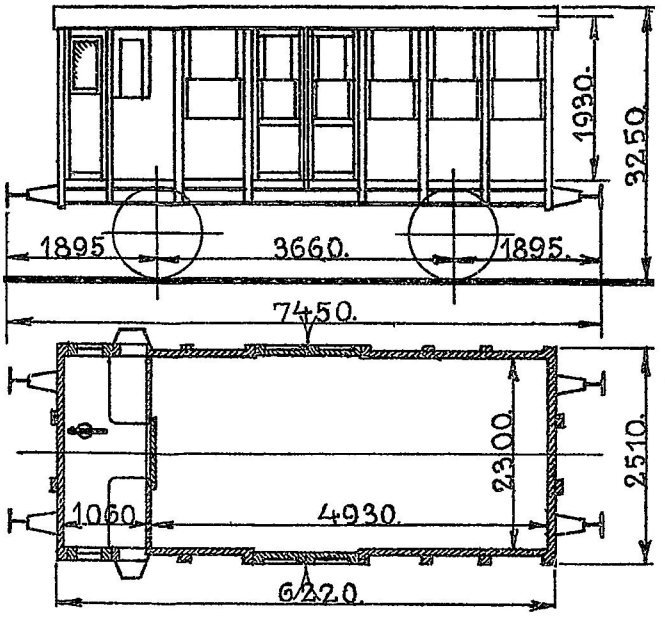

1875. Wagenbau.

Kreaturbinderinge i Sidevæggene
og den ene Endevæg.
Ringe til 2 Gittere.
Løbebrætter.

Last 6000 kg.
Bundfl. 11,4 m².
Tara ca. 6500 kg.
Tryklufttledning.
Skruebremse.

19. Litra HB. Nr. 22467, 22468, 22481, 22489, 22490, 22497, 22500, 22502, 22506, 22508, 22512, 22513, 22517, 22518, 22528, 22533, 22535, 22543, 22545.

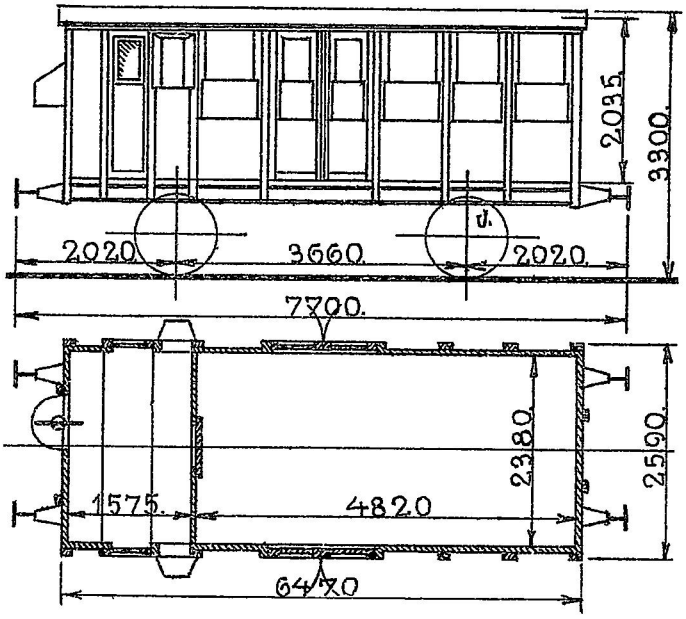

22467—22518. 1875. Wagenbau.
22528—22535. 1876. Randers.
22543—22545. 1877. Scandia.

Last 6000 kg.
Bundfl. 11,4 m².
Tara ca. 7900 kg.
Trykluftledning.
Skruebremse.

Kreaturbinderinge i Sidevæggene og den ene Endevæg.
Ringe til 2 Gittere. Løbebrætter.
Pult og Sorteringsreol paa Bremsekupéens Endevæg.
22528—22545 er læssede med 2000 kg Ballastjern og forsynede med Skilte med Paaskrift: „Læsset Bremsevogn". Deres Tara (med Ballast) er ca. 9900 kg.

22467 er midlertidigt til Raadighed for Telegrafformanden i Hobro.
22481 „ „ „ „ „ Signaltjenesten i Aarhus H.
22489 „ „ „ „ „ den maalende Overbanemester i 2. Distrikt.
22502, 22535 „ „ „ „ „ Elektrikkerne i Aarhus Centralværksted.
22506 bruges kun til lokale Transporter paa Aarhus Godsbanegaard.
22508 er midlertidigt til Raadighed for Signaltjenesten i Struer.
22518 „ „ „ „ „ 8. Telegrafmesterstrækning, Randers.

12. Litra Hc. Nr. 22606, 22608, 22612, 22624, 22629, 22649, 22654, 22659, 22661, 22663, 22665, 22670.

1. Traktorvogn. Nr. 1.

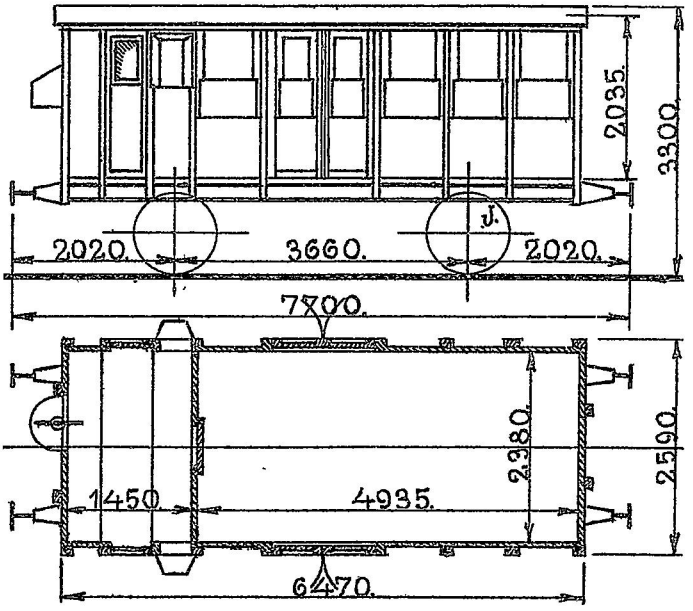

22606—22649. 1877. Breslau.
22654—22659. „ . Wagenbau.
22661—22670. 1878. Breslau.

Last 6000 kg.
Bundfl. 11,7 m².
Tara ca. 6800 kg.
Trykluftledning.
Skruebremse.

Kreaturbinderinge i Sidevæggene og den ene Endevæg.
Ringe til 2 Gittere. Løbebrætter.

22606—22629 } Sorteringsreol og -bord paa Bremsekupéens Endevæg.
22649 }

22649—22670 har Bord i Bremsekupéen samt er læssede med 6000 kg Ballastjern, forsynede med Skilte med Paaskrift: „Læsset Bremsevogn“ og paamalede: „Last 2000 kg“.
Deres Tara (med Ballast) er ca. 12800 kg.
22649 og 22654 er paamalede „Hjemstedsstation Tx Gb“.
22606 bruges kun til lokale Transporter i Forbindelse med Svejsevognene.
22608 „ „ „ „ „ mellem Holbæk og Centralværkstedet Kh.
22661 „ „ „ „ „ paa Fredericia Station.
22663 „ „ „ „ „ for Vognopsynet i Roskilde.

Traktorvogn Nr. 1 er uden Vognkasse.
Hjemsted: „Aalestrup“.

500. Litra IA. Nr. 19001—19500.

Transitvogne, se Side 2.

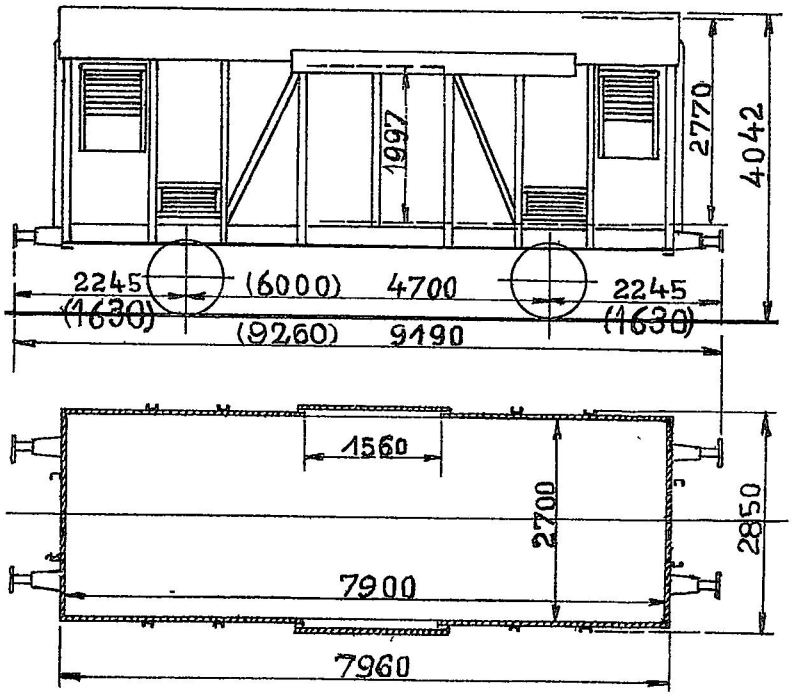

19001—19130. 1931. Scandia.
19131—19200. 1940. „
19201—19500. 1941. „

Hvidmalede.
Maalene i ( ) gælder for 19131—19500.

Last 17000 kg.
Bundfl. 21,3 m².
19001—19130. Tara ca. 12400 kg.
19131—19500. „ „ 10800 „
19001—19130. Vakuumbremse.
19131—19500. Vakuumledning.
19001—19130. Trykluftbremse (G).
19131—19500. „ (G & P).
Haandbremse.
Varmeledning.
Tyske Slutsignalholdere.

19151, 19161, 19163, 19200, 11204, 19228, 19254, 19271, 19278, 19285, 19298, 19314, 19335, 19343, 19352, 19363, 19369, 19398, 19417, 19443, 19455, 19456, 19457, 19458 og 19489 er indrettede til Cykeltransport.

19131—19500 har Cylinderpuffere.

50. Litra IB. Nr. 18951—19000.

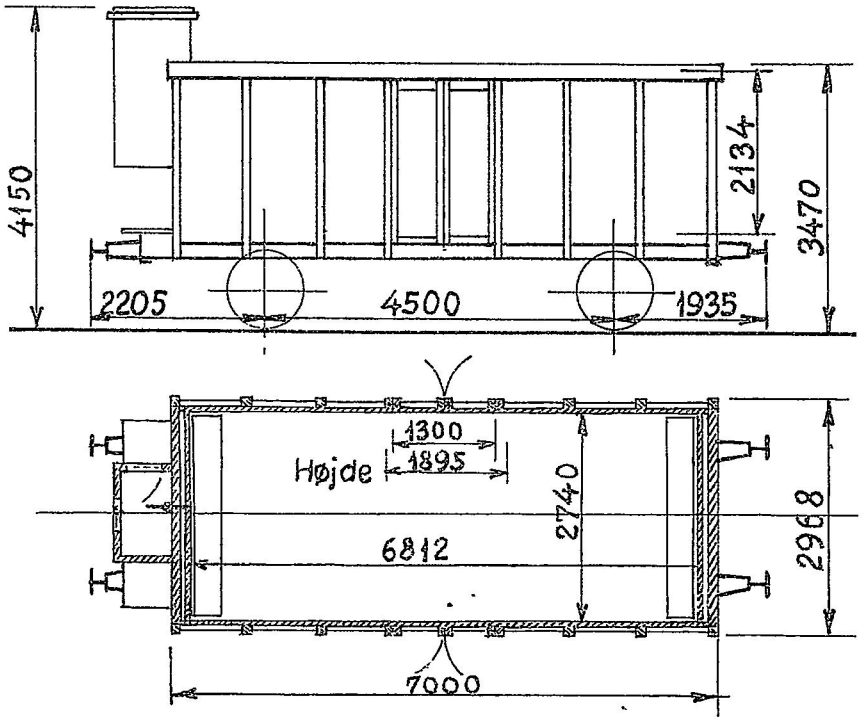

1918. Scandia.
Ombyggede. 1938—1940. København.

Hvidmalede Kølevogne.

Last 15000 kg.
Is 300 „
Bundfl. 18,6 m².
Tara ca. 10000 kg.
Trykluftbremse (G).
Skruebremse.

Efterhaanden fjernes Bremsehusene, og Skruebremserne indrettes til Betjening fra Platformen (Rangerskruebremse).

3. Litra Ic. Nr. 3980, 3987, 3990.

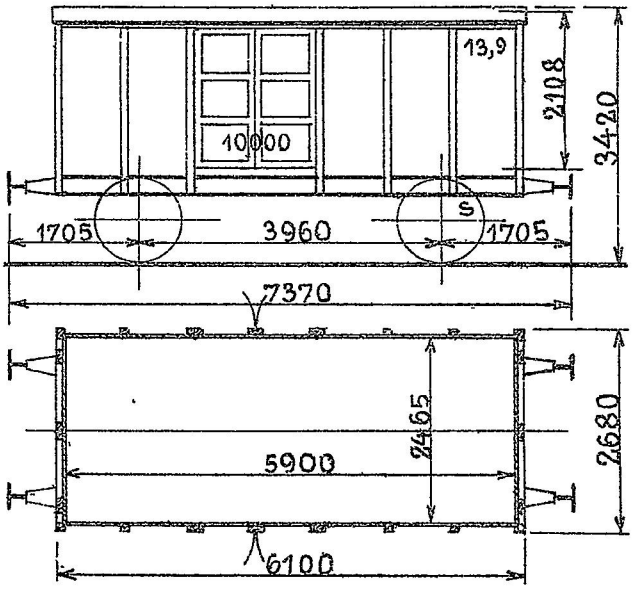

3980. 1870. Elbing.
3987. 1874. Wagenbau.
3990. 1883. Atlas.

Last 10000 kg.
Bundfl. 13,9 m².
Tara ca. 7000 kg.
Haandbremse.

4. Litra Ic Nr. 3996, 3997, 3998, 3999.

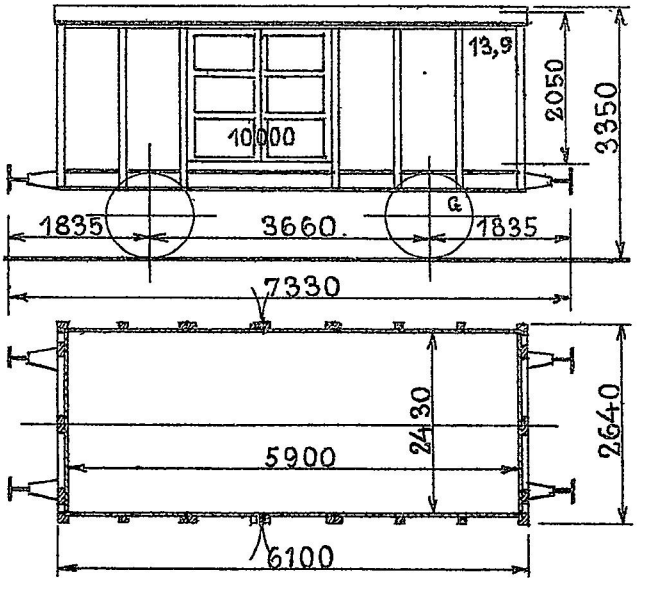

1886. Preetz.

Last 10000 kg.
Bundfl. 13,9 m².
Tara ca. 7000 kg.
Haandbremse.

7. Litra Ic. Nr. 4145, 4150, 4157, 4222, 4227, 4233, 4259.

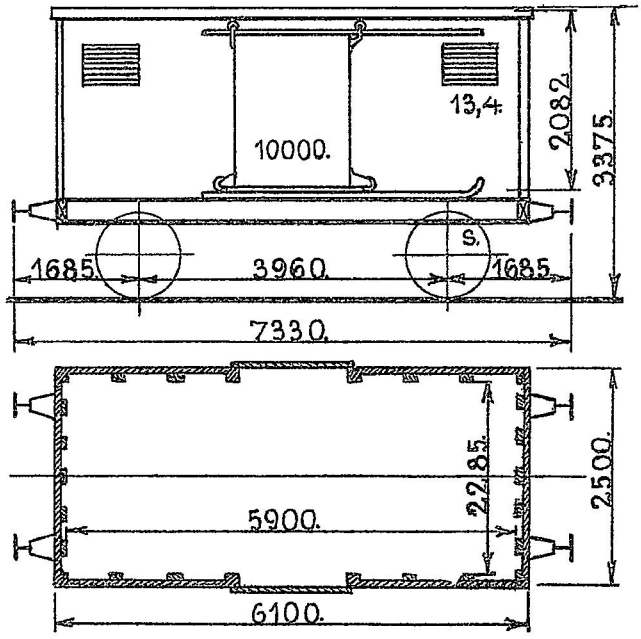

4145, 4150. 1873. Wagenbau.	Last 10000 kg.
4157. 1874. „	Bundfl. 13,4 m².
4222. 1879. Kockum.	Tara ca. 6500 kg.
4227, 4233. „ . København.	Haandbremse.
4259. 1881. Atlas.	

Kreaturbinderinge i Sidevæggene og Ringe til Gittere.

Militærtransp.: 44 M.

4145 bruges kun til lokale Transporter paa Fredericia Station.
4150 „ „ „ Opbevaring af løse Maskindele paa Færgerne i Gedser.
4157 „ „ „ „ „ „ „ „ „ „ „
4222 „ „ „ „ „ „ „ „ „ „ Korsør.
4227 „ „ „ lokale Transporter paa Roskilde Station.
4233 er omdannet til Værkstedsvogn for Færgerne i Korsør.
4259 bruges kun til lokale Transporter paa Nyborg Station.

9. Litra Ic. Nr. 4431, 4432, 4433, 4434, 4436, 4437, 4438, 4439, 4440.

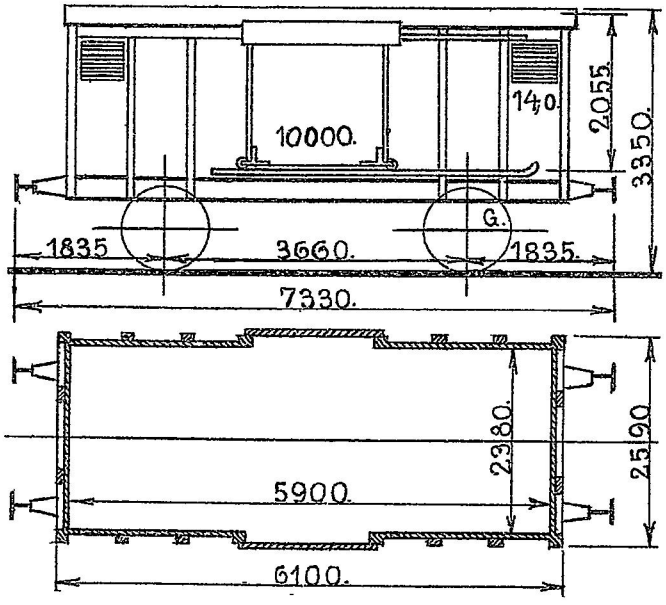

1886. Preetz. Hvidmalede. Regler for Benyttelse i Ordre J 233. Militærtransp.: 44 M.

Last 10000 kg.
Bundfl. 14,0 m².
Tara ca. 6900 kg.
Haandbremse.

10. Litra Ic. Nr. 4441, 4442, 4443, 4444, 4445, 4446, 4447, 4448, 4449, 4450.

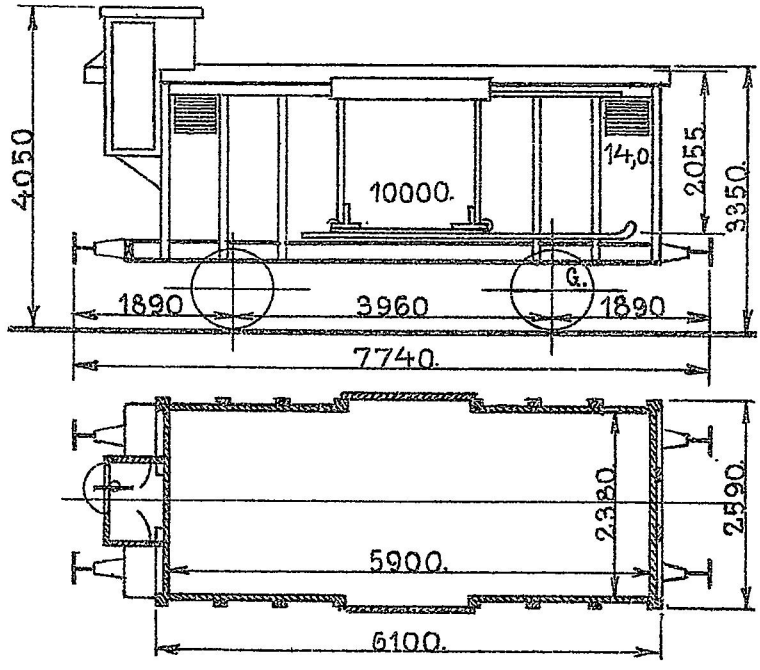

1886. Preetz. Hvidmalede. Regler for Benyttelse i Ordre J 233. Militærtransp.: 44 M.

Last 10000 kg.
Bundfl. 14,0 m².
Tara ca. 8900 kg.
Skruebremse.

107. Litra ID. Nr. 4101, 4110, 4114, 4115, 4117, 4119, 4122, 4126, 4129, 4131, 4261, 4262, 4263, 4264, 4265, 4266, 4267, 4268, 4271, 4272, 4273, 4274, 4277, 4278, 4279, 4280, 4281, 4282, 4283, 4284, 4285, 4286, 4288, 4289, 4290, 4291, 4292, 4293, 4295, 4296, 4297, 4298, 4299, 4300, 4301, 4302, 4305, 4306, 4307, 4309, 4310, 4311, 4312, 4314, 4316, 4317, 4318, 4319, 4321, 4322, 4323, 4325, 4326, 4327, 4328, 4329, 4330, 4331, 4332, 4334, 4335, 4336, 4337, 4338, 4339, 4340, 4341, 4342, 4343, 4344, 4345, 4346, 4347, 4349, 4352, 4353, 4354, 4355, 4356, 4357, 4358, 4359, 4361, 4362, 4363, 4364, 4365, 4367, 4369, 4370, 4372, 4373, 4374, 4375, 4377, 4378, 4379.

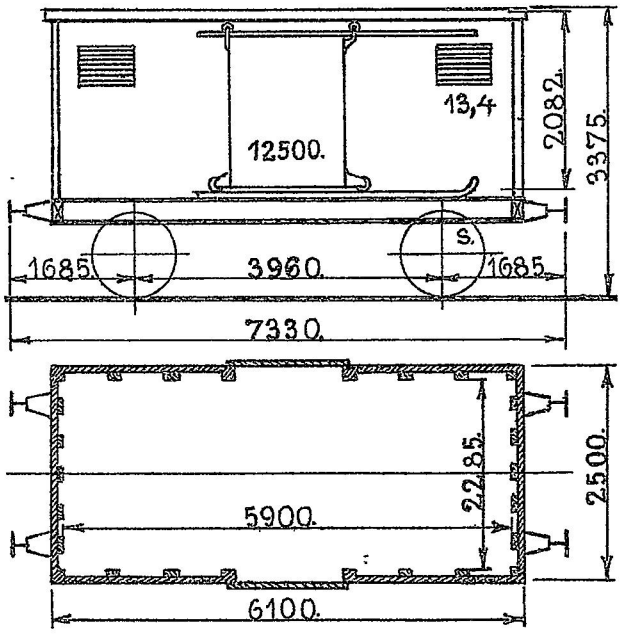

4101—4131.1870.Elbing.
4261—4280.1881.Atlas.
4281—4300.1882. „
4301—4340.1883. „
4341—4379.1884.Breslau.

Last 12500 kg.
Bundfl. 13,4 m².
Tara ca. 6700 kg.
4341—4359.Vakuumledning.
Haandbremse.

Jalousier kun i 4261—4379.

4101—4131, 4261—4289.Kreaturbinderinge i Sidevæggene og Ringe til Gittere.
4290—4379.Hvidmalede. Regler for Benyttelse i Ordre J 233.
Militærtransp.: 44 M.

4261 og 4343 er indrettede til Kedelvogne for henholdsvis Korsør og Roskilde Station.
De er forsynede med 2 store Varmekedler og har Paaskrift:
„Maa ikke benyttes i Tog paa Banelinien".
Taravægt (med Vand i Kedler og Vandkasser) ca. 15200 kg.

4119 bruges kun til lokale Transporter paa Ringsted Station.
4126 „ „ „ Opbevaring af Presenninger paa Kalundborg Station.
4281 „ „ „ lokale Transporter mellem Centralværkst. Ar. og Filialværkstedet i Mølleengen.
4331 „ „ „ Opbevaring af Værktøj for 12. Telegrafmesterstrækning. Silkeborg.
4364 „ „ „ lokale Transporter paa Fredericia Station.

34. Litra ID. Nr. 4391, 4392, 4393, 4394, 4395, 4397, 4398, 4399, 4400, 4402, 4404, 4405, 4406, 4407, 4408, 4409, 4410, 4411, 4413, 4414, 4415, 4416, 4417, 4418, 4419, 4420, 4421, 4422, 4424, 4426, 4427, 4428, 4429, 4430.

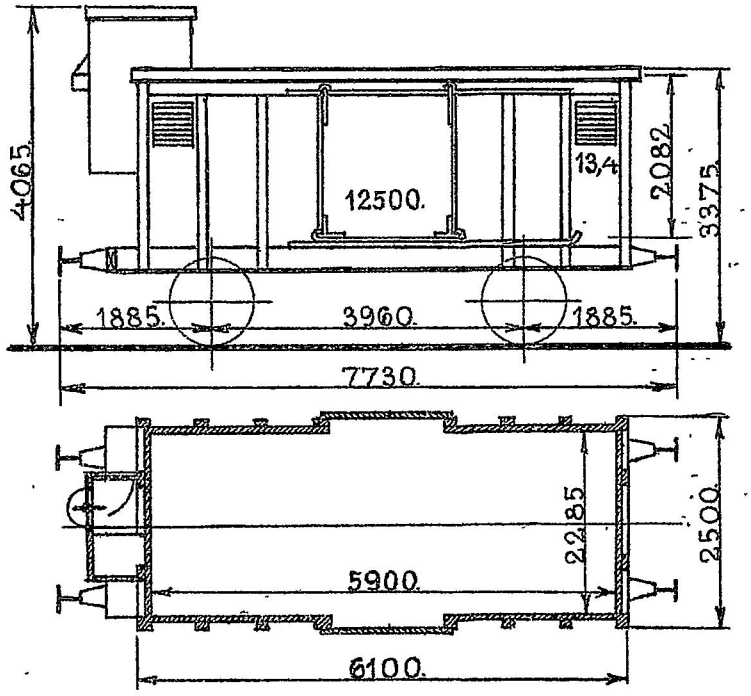

4391—4400. 1881. Atlas.
4402—4410. 1882. „
4411—4420. 1883. „
4421—4430. 1884. Breslau.

4391—4409. Kreaturbinderinge og Ringe til Gittere.
4426—4430. Jernskinner paa Gulvet.
4410—4430. Hvidmalede. Regler for Benyttelse i Ordre J 233.
Militærtransp.: 44 M.

Last 12500 kg.
Bundfl. 13,4 m².
Tara ca. 8000 kg.
Skruebremse.
4421—4430 { Vakuumledning og Nødbremseindretning.
4421—4430. Varmeledning.

8. Litra IE. Nr. 18793—18800.

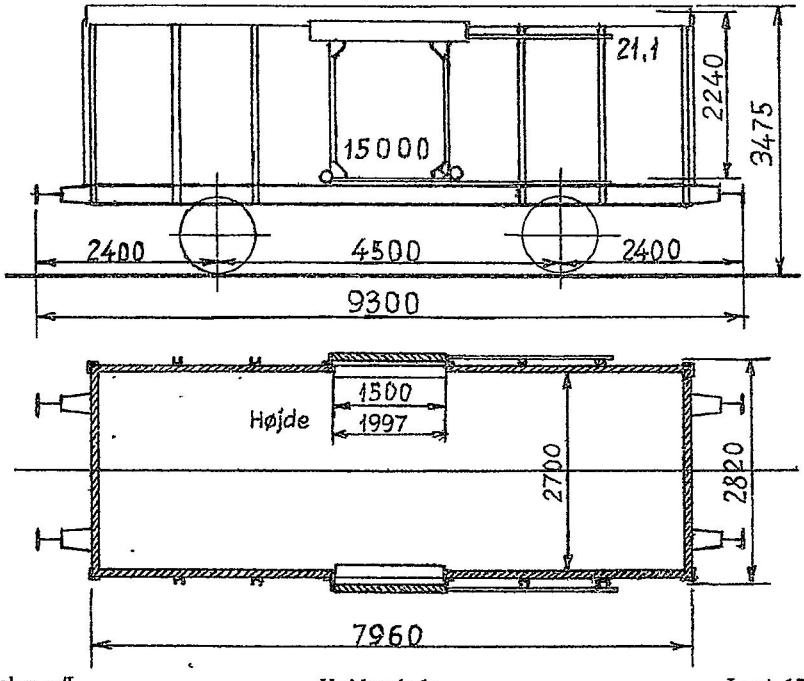

1919. Niesky o/L.

Hvidmalede.
Regler for Benyttelse i Ordre J 233.
Militærtransp.: 68 M.

Last 15000 kg.
Bundfl. 21,3 m².
Tara ca. 9600 kg.
Haandbremse.

36. Litra IG. Nr. 4495—4530.

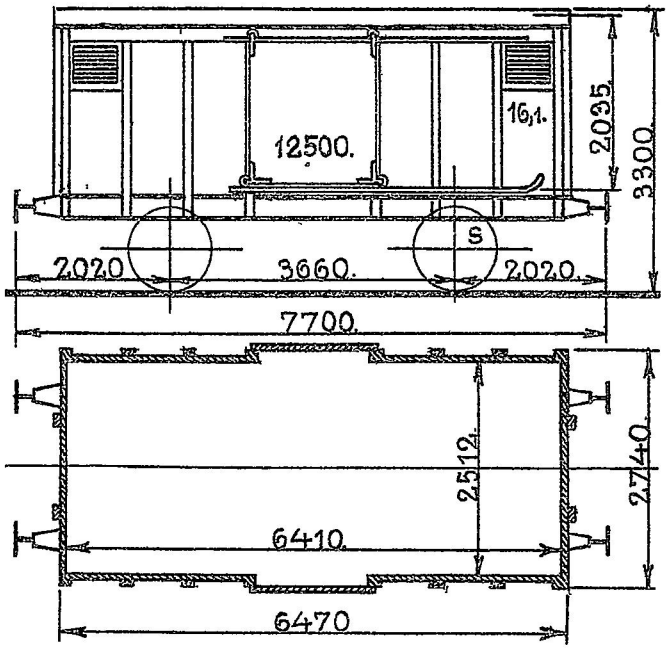

1890. Scandia.

Hvidmalede.
Regler for Benyttelse i Ordre J 233.
Militærtransp.: 48 M.

Last 12500 kg.
Bundfl. 16,1 m².
Tara ca. 7000 kg.
Vakuumledning.
Haandbremse.
Varmeledning.

1. Litra IEB. Nr. 18801.

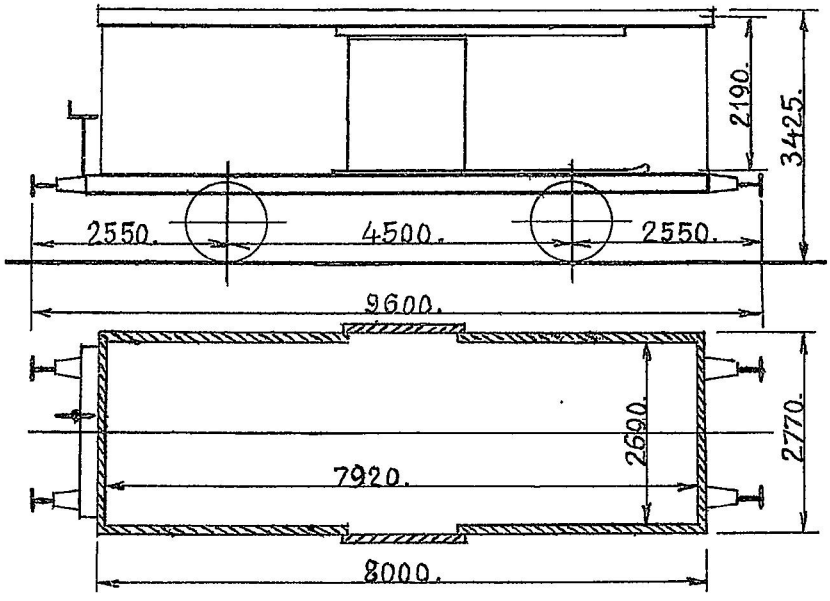

Omdannet. 1940. Aarhus.

Hvidmalet.
Regler for Benyttelse i Ordre J 233.
Militærtransp.: 68 M.

Last 15000 kg.
Bundfl. 21,3 m².
Tara ca. 10800 kg.
Trykluftbremse.
Rangerskruebremse.

54. Litra IG. Nr. 19710—19763.
236. „ IGK. „ 19764—20000. *)

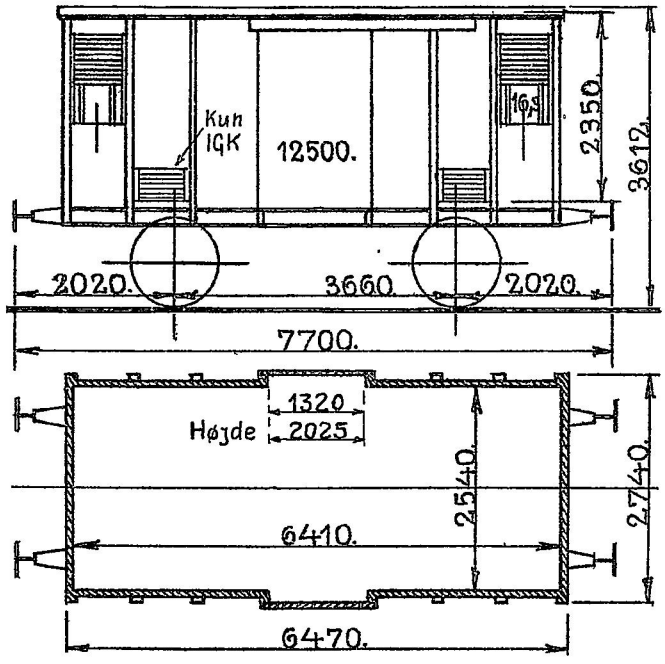

*) Udrangeret er Nr.: 19951.

19710—19749. 1902. Strømmen.
19750—19799. 1901. Scandia.
19800—19900. 1900. „
19901—19990. 1899. „
19991—20000. 1900. „

Hvidmalede.
Regler for Benyttelse i Ordre J 233.
IGK-Vognene er forsynede med 14 Bærerør og 112 Kroge og skal fortrinsvis benyttes til Kødtransport, jfr. Ordre J 233.
Militærtransp.: 48 M.

Last 12500 kg.
Bundfl. 16,3 m².
19710—19799. Tara ca. 7800 kg.
19800—20000. „ „ 7500 „
19710—19799. Vakuumbremse.
19800—20000. Vakuumledning.
Haandbremse.
Varmeledning.

23. Litra IKB. Nr. 4700—4722.
26. „ IKC. „ 4672—4698. *)
59. „ IKD. „ 4461—4480, 4531—4550, 4552—4561, 4663—4671.

Transitvogne, se Side 2.

*) Udrangeret er Nr.: 4681.

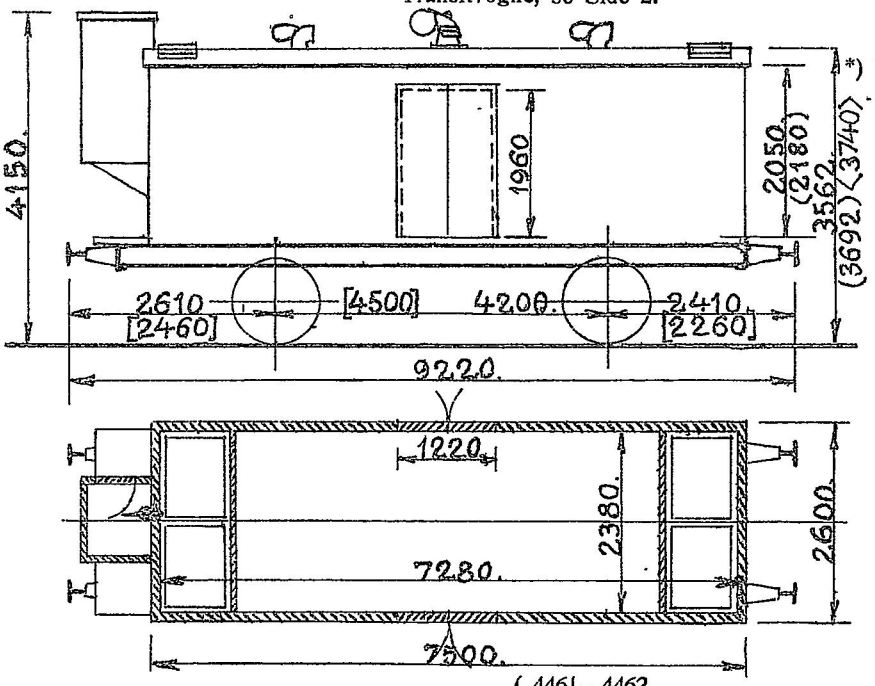

4461—4462. 1914. Scandia.
4463. 1900. Maribo.
4464—4480. 1914. Scandia.
4531—4535. 1899. Maribo.
4536—4540. „ .Scandia.
4541—4550. 1901. Maribo.
4552—4561. 1902. Herbrand.
4663—4677. 1916. Scandia.
4678—4692. 1917. „
4693—4722. 1919. „

Maalene i ( ) gælder for { 4461—4462, 4464—4480, 4541, 4552, 4557, 4559, 4663—4722.

Maalene i [ ] gælder for 4663—4722.
„ „ < > „ „ 4463.

IKC og IKD. Last 7500 kg.
IKB. „ 10000 „
IKC og IKD. Is 2700 „
IKB. „ 1000 „
IKC og IKD. Bundfl. 12,6 m².
IKB. „ 15,2 „
IKB. Tara ca. 14600 kg.
4672—4679. „ „ 15000-16300 kg.
4680—4698. „ „ 14800 kg.
4461—4480. „ „ 13600 „
4531—4550. „ „ 13500 „
4552—4561. „ „ 13600 „
4663—4671. „ „ 14500 „

Vakuumbremse.
Nødbremseindretning.
Skruebremse.
IKB og IKC. Trykluftbremse.
IKD. Trykluftledning.
Varmeledning.
Tyske Slutsignalholdere.

Hvidmalede Kølevogne.

4700—4714 er forsynede med 14 Bærestænger og 112 Kroge.
4680—4698 og IKD med 12 Bærestænger og 96 Kroge.
4715—4722 Asfaltgulvbelægning og Cylinderpuffere.
4672—4679 „ „ „

Regler for Benyttelse i Ordre J 233.

Nr. 4663—4671 faar efterhaanden Trykluftbremse og Litra IKC.

36. Litra IKF. Nr. 4562—4597.
65. „ IKT. „ 4598—4662.

Transitvogne, se Side 2.

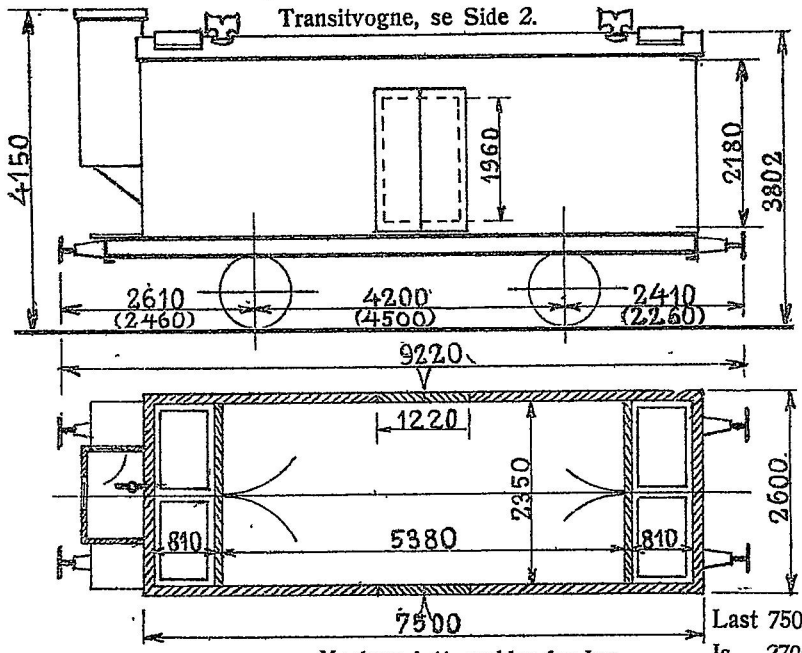

Maalene i ( ) gælder for IKT.

4562—4590.1911.Scandia.
4591—4611.1912. „
4612—4630. „ .Zypen.
4631—4642.1913.Scandia.
4643—4662.1914. „
4598—4662.Ombyggede.1938—1939.København.

Hvidmalede Kølevogne forsynede med 12 Bærestænger og 96 Kroge.
Regler for Benyttelse i Ordre J 233.
Iskasserne kan klappes sammen.
IKT.Cylinderpuffere.

Last 7500 kg.
Is 2700 „
Bundfl. med Is 12,6 m²
„ uden „ 15,2 „
IKF.Vakuumbremse.
IKT.Vakuumledning.
Nødbremseindretning for Vakuumbremsen.
Trykluftbremse.
Skruebremse.
Varmeledning.
Tyske Slutsignalholdere.

30. Litra IKH. Nr. 4801—4830.

Transitvogne, se Side 2.

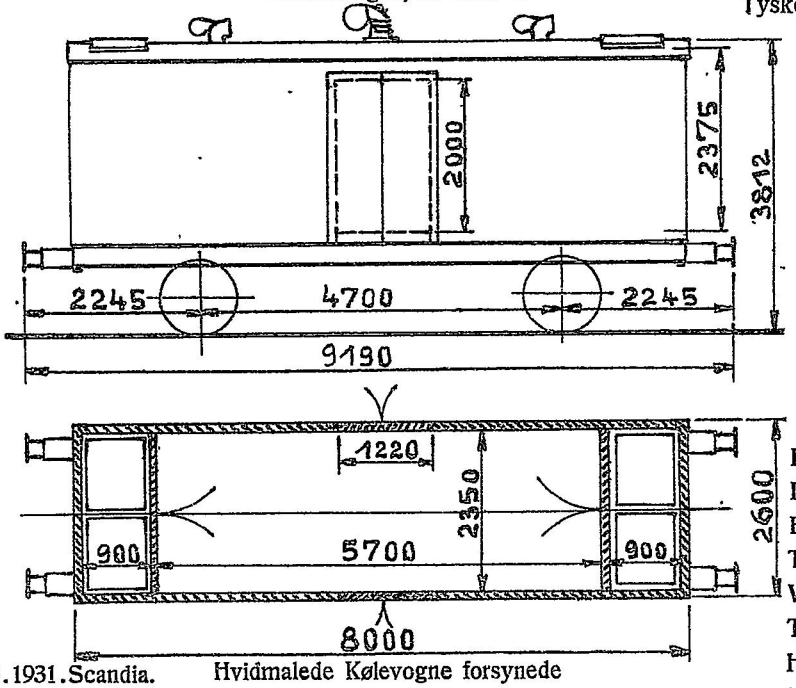

4801—4810.1931.Scandia.
4811—4830.1932. „

Hvidmalede Kølevogne forsynede med 13 Bærestænger og 104 Kroge.
Regler for Benyttelse i Ordre J 233.

Last 8000 kg.
Is 2700 „
Bundfl. 13,4 m².
Tara ca 14900 kg.
Vakuumbremse.
Trykluftbremse.
Haandbremse.
Varmeledning.
Tyske Slutsignalholdere.

2. Litra IKS. Nr. 4901—4902.

Transitvogne, se Side 2.

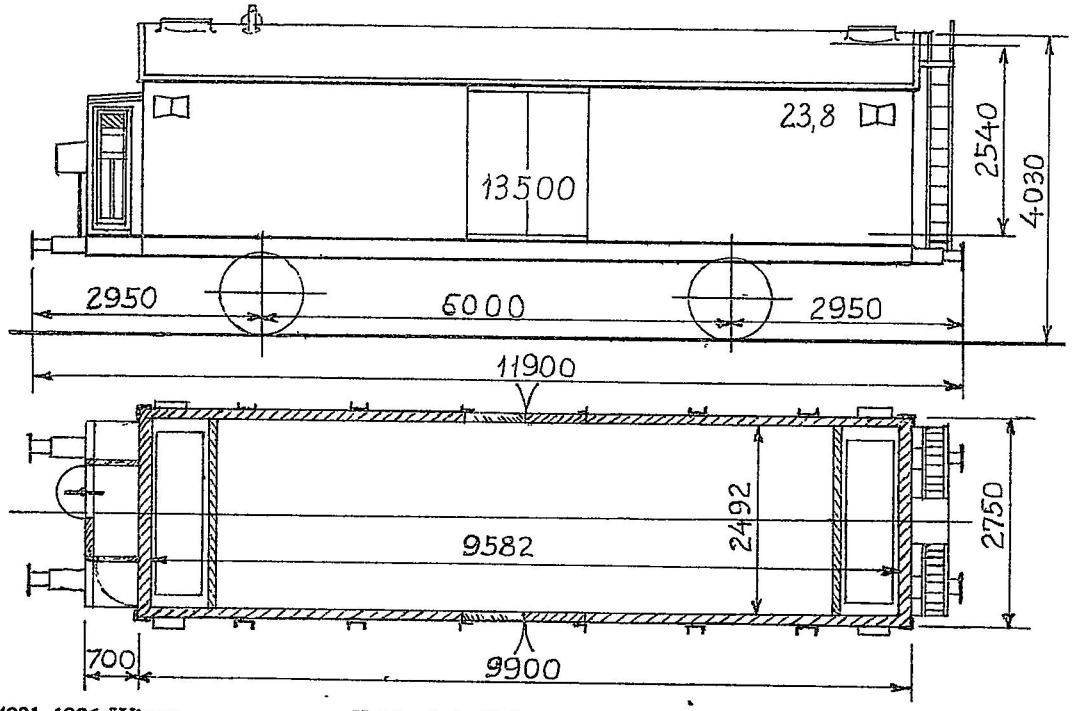

4901. 1926. Wismar.
4902. 1927. „

Hvidmalede Kølevogne forsynede
med 20 Bærestænger og 200 Kroge
samt med 40 faste Kroge
paa Sidevæggene.
Regler for Benyttelse i Ordre J 233.
Cylinderpuffere.

Last 12500 kg.
Is 3000 „
Bundfl. 23,8 m².
Tara ca. 17800 kg.
Vakuumledning.
Trykluftbremse.
Nødbremseindretning for
Trykluftbremsen.
Skruebremse.
Varmeledning.
Tyske Slutsignalholdere.

36. Litra IKF. Nr. 4562—4597.
65. „ IKT. „ 4598—4662.

Transitvogne, se Side 2.

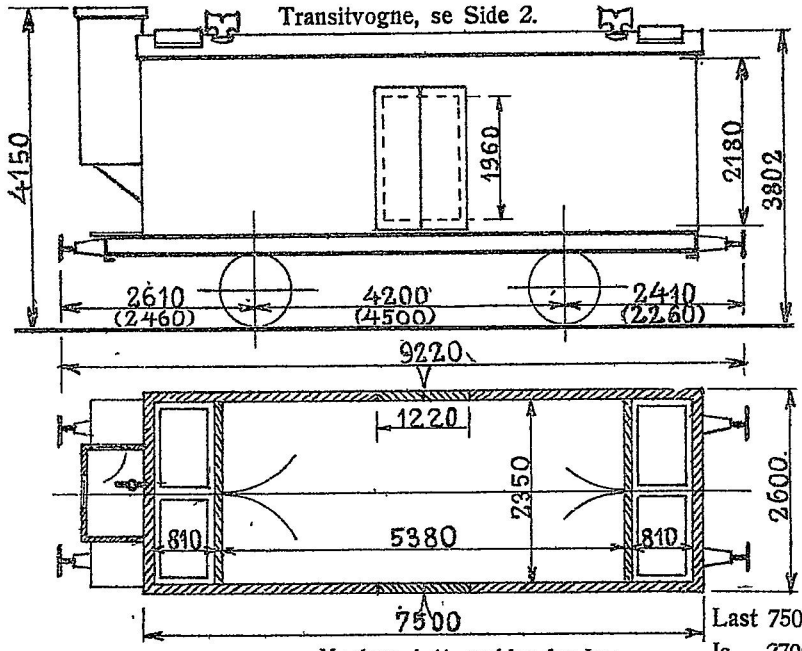

Maalene i ( ) gælder for IKT.

4562—4590.1911.Scandia.
4591—4611.1912. „
4612—4630. „ .Zypen.
4631—4642.1913.Scandia.
4643—4662.1914. „
4598—4662.Ombyggede.1938—1939.København.

Hvidmalede Kølevogne forsynede med 12 Bærestænger og 96 Kroge. Regler for Benyttelse i Ordre J 233. Iskasserne kan klappes sammen. IKT.Cylinderpuffere.

Last 7500 kg.
Is 2700 „
Bundfl. med Is 12,6 m²
„ uden „ 15,2 „
IKF.Vakuumbremse.
IKT.Vakuumledning.
Nødbremseindretning for Vakuumbremsen.
Trykluftbremse.
Skruebremse.
Varmeledning.
Tyske Slutsignalholdere.

30. Litra IKH. Nr. 4801—4830.

Transitvogne, se Side 2.

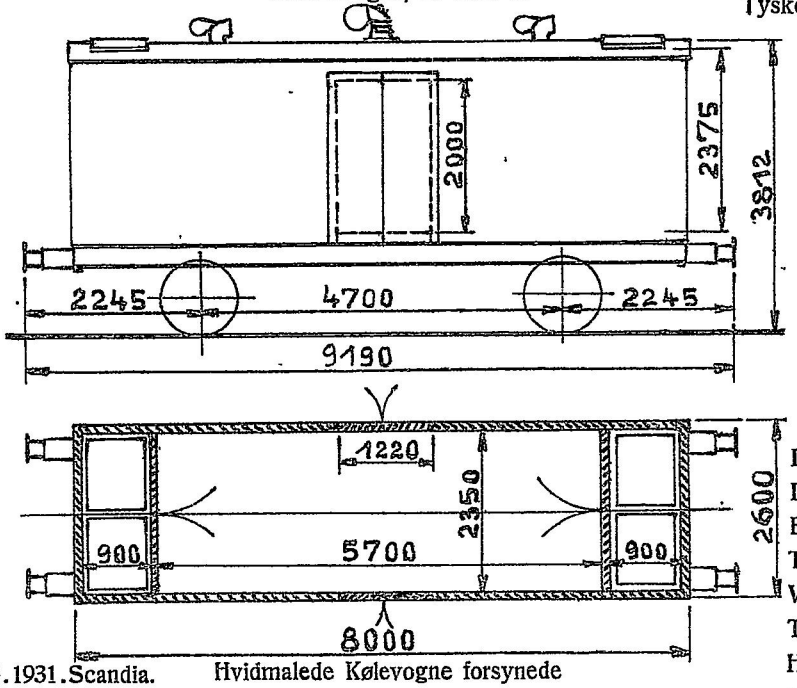

4801—4810.1931.Scandia.
4811—4830.1932. „

Hvidmalede Kølevogne forsynede med 13 Bærestænger og 104 Kroge. Regler for Benyttelse i Ordre J 233.

Last 8000 kg.
Is 2700 „
Bundfl. 13,4 m².
Tara ca. 14900 kg.
Vakuumbremse.
Trykluftbremse.
Haandbremse.
Varmeledning.
Tyske Slutsignalholdere.

2. Litra IKS. Nr. 4901—4902.

Transitvogne, se Side 2.

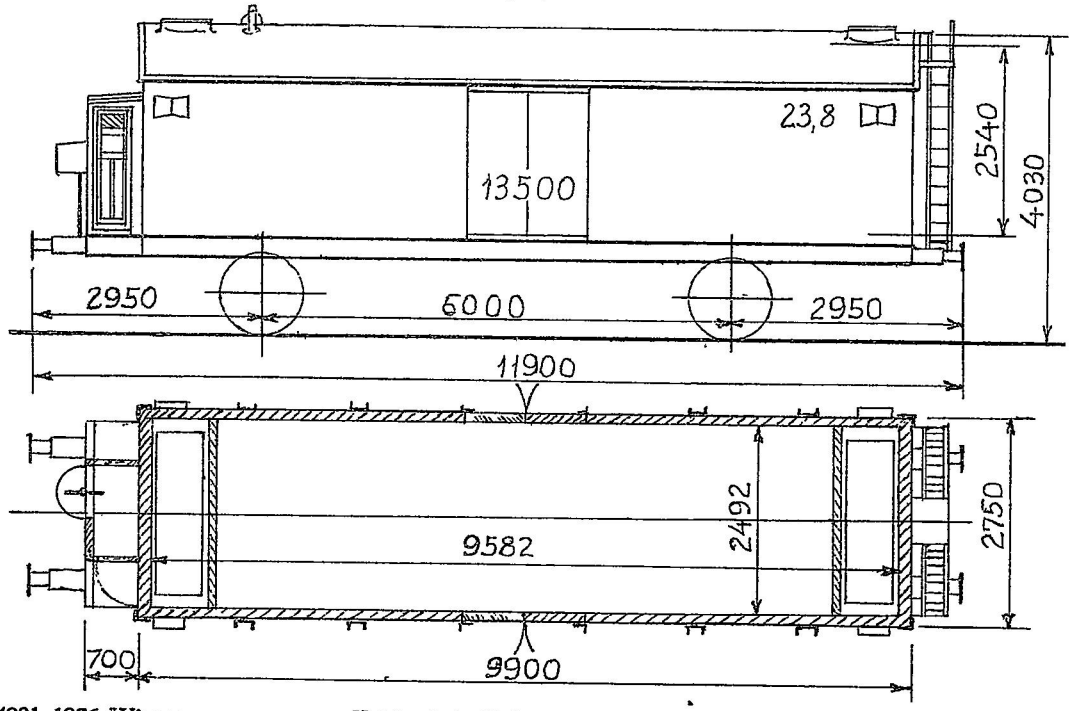

4901. 1926. Wismar.
4902. 1927. „

Hvidmalede Kølevogne forsynede
med 20 Bærestænger og 200 Kroge
samt med 40 faste Kroge
paa Sidevæggene.
Regler for Benyttelse i Ordre J 233.
Cylinderpuffere.

Last 12500 kg.
Is 3000 „
Bundfl. 23,8 m².
Tara ca. 17800 kg.
Vakuumledning.
Trykluftbremse.
Nødbremseindretning for
Trykluftbremsen.
Skruebremse.
Varmeledning.
Tyske Slutsignalholdere.

4. Litra IM. Nr. 20314—20317.

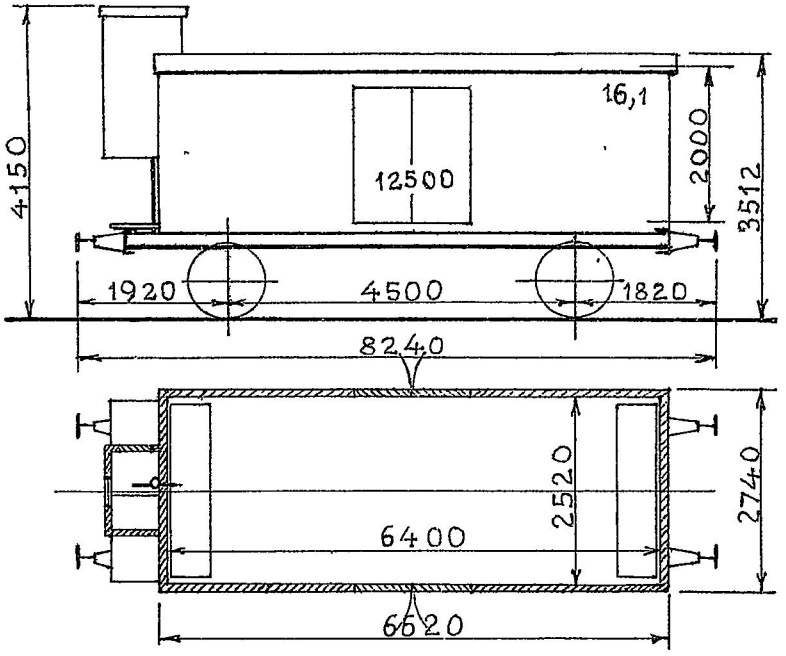

1916. Scandia.

Hvidmalede Kølevogne
paamalede „Mælkevogn".
Regler for Benyttelse i Ordre J 233.

Last 12500 kg.
Is 600 „
Bundfl. 16,1 m².
Tara ca. 11000 kg.
Vakuumbremse.
Tryklufbremse.
Skruebremse.
Varmeledning.

18. Litra IKS. Nr. 24903—24920.

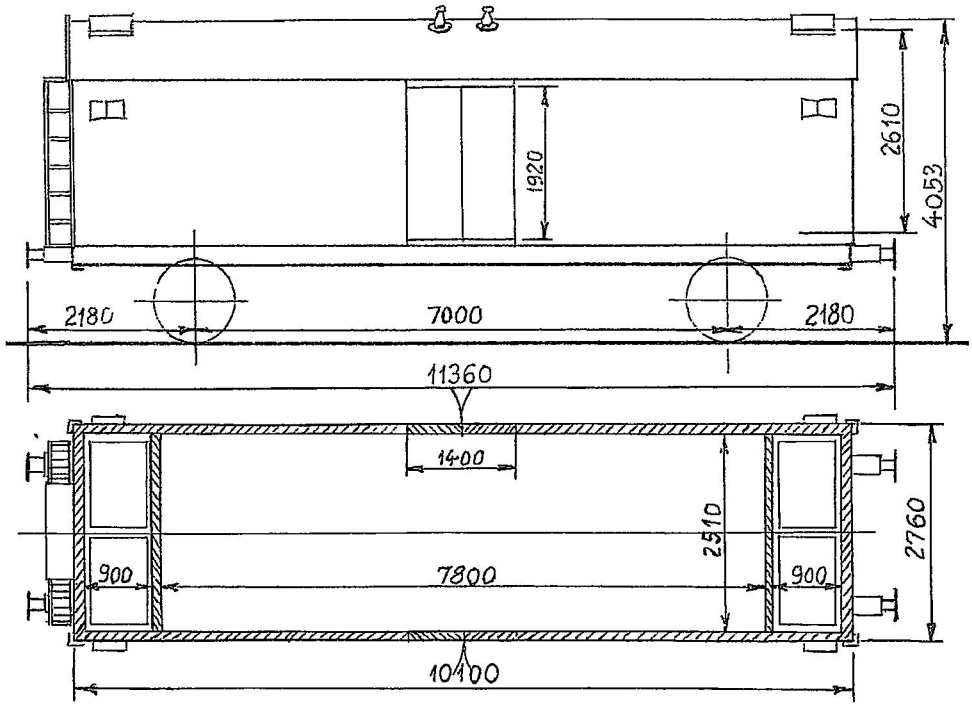

1941. Scandia.

Hvidmalede Kølevogne forsynede
med 18 Bærestænger og 162 Kroge
samt med 38 faste Kroge
paa Sidevæggene.
Cylinderpuffere.

Last 12500 kg.
Is 3000 „
Bundfl. 19,6 m².
Tara ca. 16100 kg.
Vakuumledning.
Trykluftbremse (G. & P.)
Haandbremse.
Varmeledning.

4. Litra IM. Nr. 20314—20317.

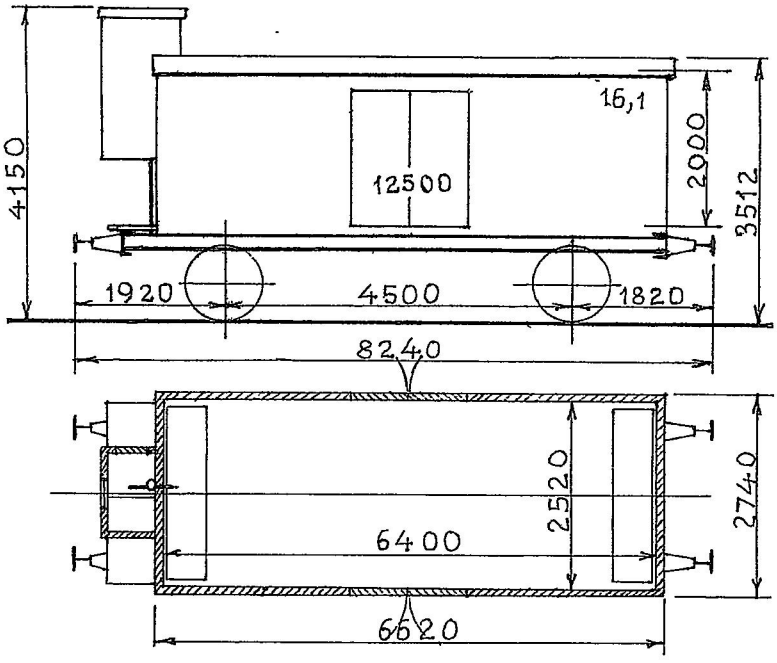

1916. Scandia.

Hvidmalede Kølevogne
paamalede „Mælkevogn".

Last 12500 kg.
Is 600 „
Bundfl. 16,1 m².
Tara ca. 11000 kg.
Vakuumbremse.
Trykluftbremse.
Skruebremse.
Varmeledning.

2. Litra IR. Nr. 4451, 4453.

Transitvogne, se Side 2.

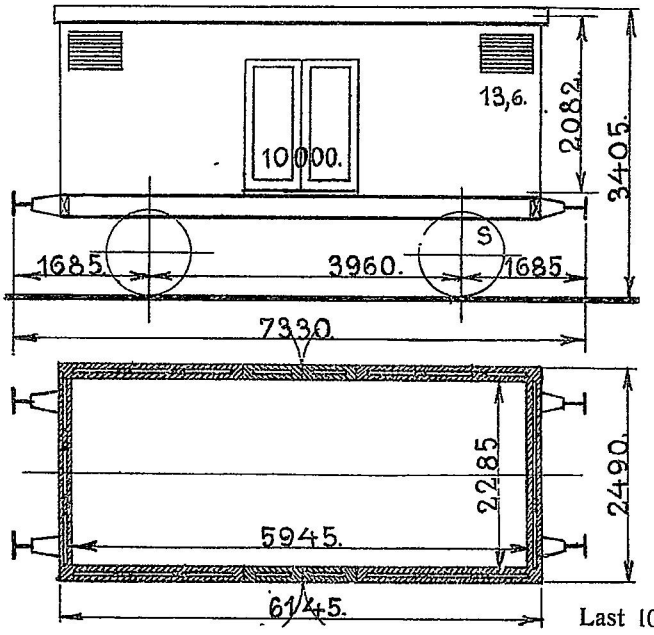

1880. København.

Hvidmalede. Regler for Benyttelse i Ordre J 233. 4451 har ikke Jalousier. Militærtransp.: 44 M.

Last 10000 kg.
Bundfl. 13,6 m².
Tara ca. 6500 kg.
Vakuumledning.
Haandbremse.
Trykluftledning.
Tyske Slutsignalholdere.
Varmeledning.

2. Litra IR. Nr. 4458, 4460.

Transitvogne, se Side 2.

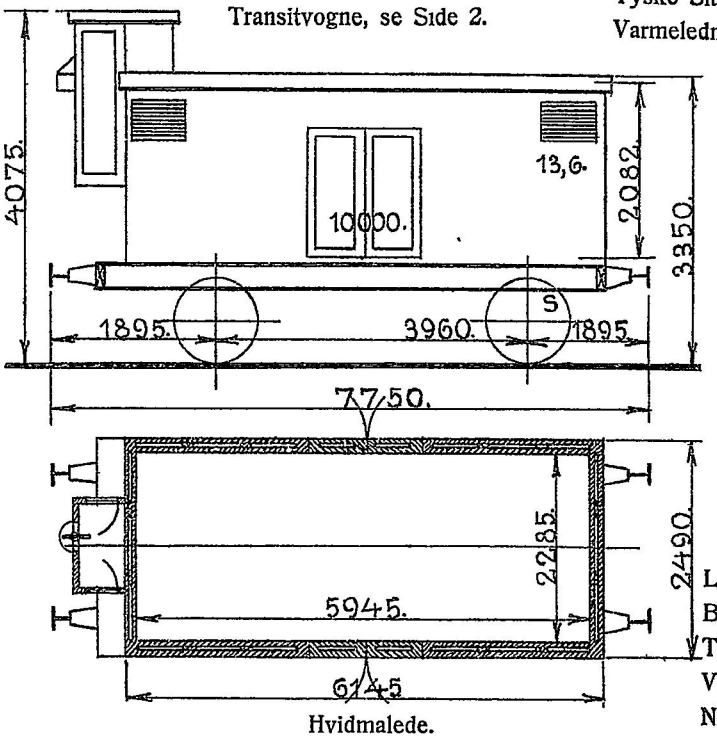

1885. Breslau.

Hvidmalede.
Regler for Benyttelse i Ordre J 233.
Militærtransp.: 44 M.

Last 10000 kg.
Bundfl. 13,6 m².
Tara ca. 7500 kg.
Vakuumbremse.
Nødbremseindretning.
Skruebremse.
Trykluftledning.
Tyske Slutsignalholdere.
Varmeledning.

40. Litra Is. Nr. 4738—4780. *)
6. „ Ism. „ 4732—4737.
1. „ Iso. „ 4731.

Transitvogne, se Side 2.

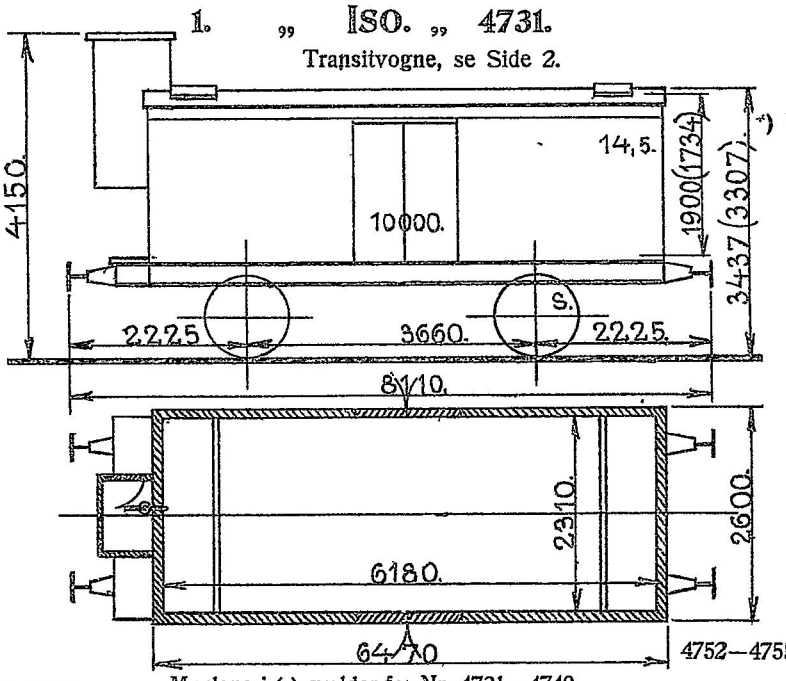

*) Udrangerede er Nr.: 4741, 4768, 4769.

4731—4740. 1887. Michigan.
4741—4780. 1888. Scandia.

Maalene i ( ) gælder for Nr. 4731—4740.
Hvidmalede Kølevogne.
Ism-Vognene er paamalede „Mælkevogn".
Iso-Vognen er forsynet med opklappelige Hylder og skal fortrinsvis benyttes til Ostetransporter.
Regler for Benyttelse i Ordre J 233.
4752—4755 er indrettede til Transport af Iscream for de forenede Isværker.

4752—4755 { Godslast 6000 kg. Kølevædske 500 kg.

4780 . Last 9500 kg.
Øvrige Vogne . „ 10000 „
4752, 4754—4755 . Is 4800 „
4753 . „ 3800 „
Øvrige Vogne . „ 500 „
Bundfl. 14,5 m².
4731—4750 . Tara ca. 10400 kg.
4752, 4755 . „ „ 14900 „
4751, 4756—4779 . „ „ 10800 „
4780 . „ „ 12700 „
Vakuumbremse.
Nødbremseindretning.
4780 . Trykluftbremse.
Øvrige Vogne . Trykluftledning.
Skruebremse.
Tyske Slutsignalholdere

20. Litra Is. Nr. 4781—4800.

Transitvogne, se Side 2.

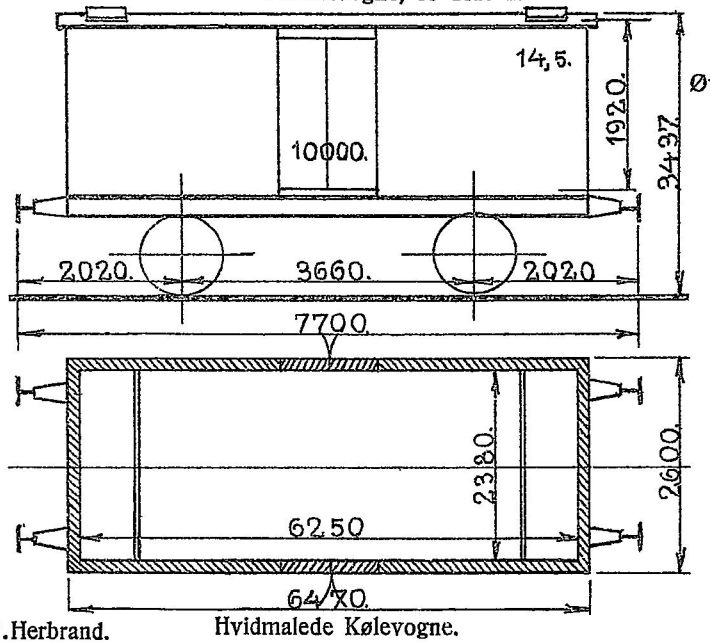

1895. Herbrand.

Hvidmalede Kølevogne.
Regler for Benyttelse i Ordre J 233

Last 10000 kg.
Is 500 „
Bundfl. 14,5 m².
Tara ca. 8800 kg.
Vakuumledning.
Trykluftledning.
Haandbremse.
Tyske Slutsignalholdere.

14. Litra IV. Nr. 4481—4494.

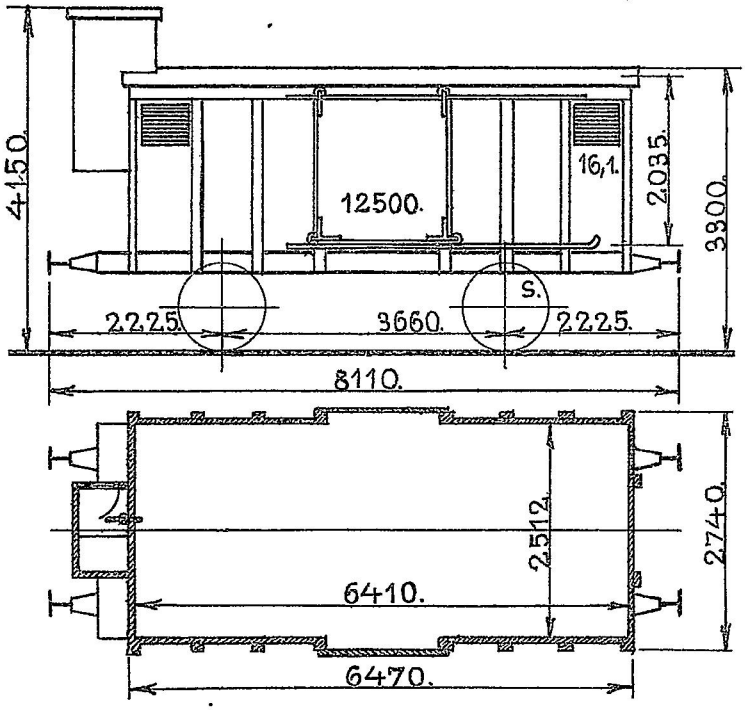

1890. Scandia.

Hvidmalede.
Regler for Benyttelse i Ordre J 233.
Militærtransp.: 48 M.

Last 12500 kg.
Bundfl. 16,1 m².
Tara ca. 7900 kg.
Vakuumbremse.
Nødbremseindretning.
Skruebremse.
Varmeledning.

21. Litra IV. Nr. 20215—20235.
263. „ IVK. „ 20001—20037, 20039—20057, 20061—20214, 20261—20313.
4. „ IVO. „ 20038, 20058—20060.

Litra IVK og IVO. Transitvogne, se Side 2.

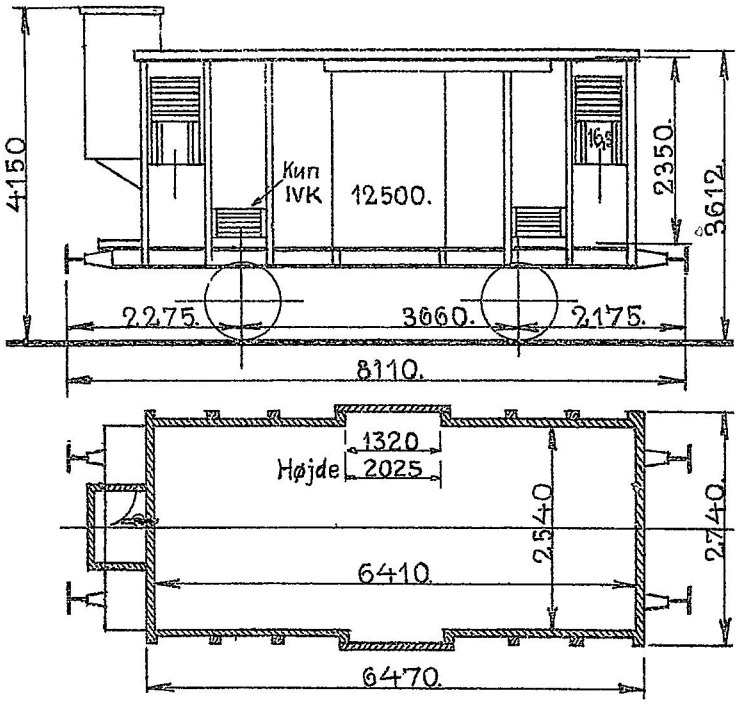

20001—20101.1900. Scandia.
20102—20120. „ .Kelsterbach.
20121—20151.1901. „
20152—20261. „ .Scandia
20262—20311.1902. „
20312—20313.1903. „

Hvidmalede. Regler for Benyttelse i Ordre J 233.
IVK-Vognene er forsynede med 14 Bærerør og 112 Kroge og skal fortrinsvis benyttes til Kødtransport, jfr. Ordre J 233.
IVO-Vognene er forsynede med opklappelige Hylder og skal fortrinsvis benyttes til Ostetransport.
Militærtransp: 48 M.

Last 12500 kg.
Bundfl. 16,3 m².

20001—20037, 20039—20057, 20061—20150 } Tara ca. 9400 kg.
20151—20235. „ „ 8600 „
20261—20313. „ „ 10000 „
20038, 20058—20060 } „ „ 9600 „

Vakuumbremse.
Nødbremseindretning.
Skruebremse.
20001—20090. Trykluftbremse.
20261—20313. „
20091—20214. Trykluftledning.
Varmeledning.
20001—20214. Tyske Slutsignalholdere
20261—20313. „ „

25. Litra IVM. Nr. 20236—20260.

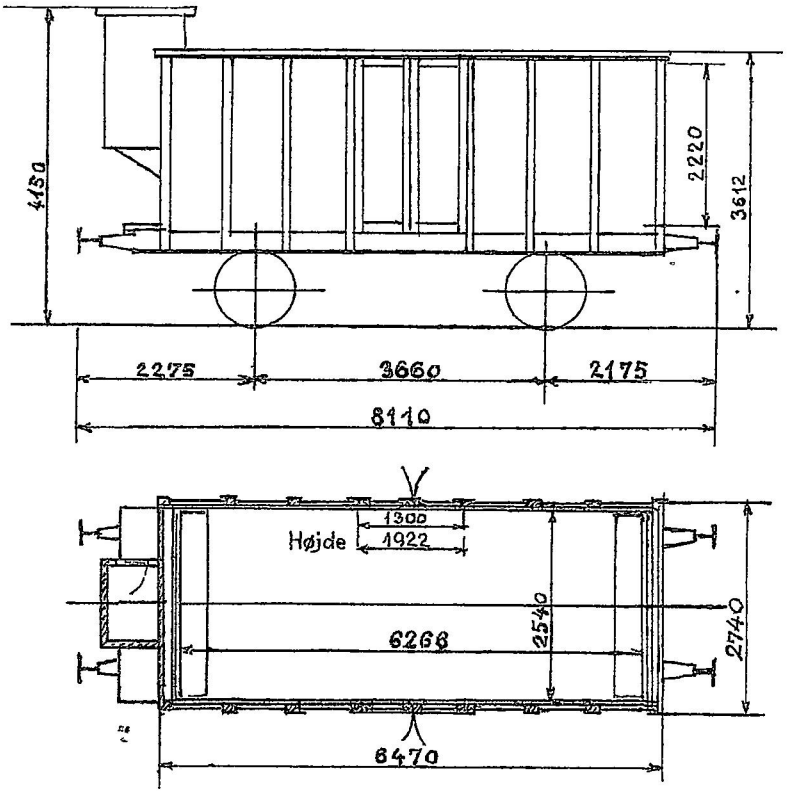

1901. Scandia.
Ombyggede 1937. København.

Hvidmalede Kølevogne.
Regler for Benyttelse i Ordre J 233.
Paamalede: „Mælkevogn".

Last 12500 kg.
Is 300 „
Bundfl. 16,0 m².
Tara ca. 9500 kg.
Vakuumbremse.
Nødbremseindretning.
Skruebremse.
Varmeledning.

5. Litra QA. Nr. 2804, 2881, 2911, 2970, 3018.

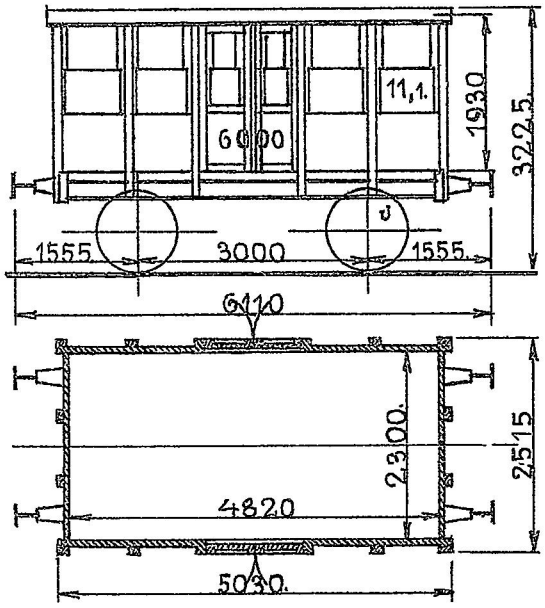

2804. 1865.	Randers.	Kreaturbinderinge i Side- og Endevæggene.	Last 6000 kg.
2881—2911. 1868.	„	Ringe til 2 Gittere.	Bundfl. 11,1 m².
2970 1871.	„	2881—2970. Dobbelte Fløjdøre samt faste	Tara ca. 5300 kg.
3018. 1872.	„	Gittere i begge Endevægge.	Haandbremse.
		Militærtransp.: 40 M. el. 8 H.	

2804 bruges kun til lokale Transporter paa Vejle Station.
2881 „ „ „ „ „ mellem Esbjerg Station og Havn.
2911 „ „ „ Opbevaring af løse Maskindele paa Færgerne i Frihavnen.
3018 „ „ af Maskintjenesten paa Odense Station og Havn.
2970 „ „ til Opbevaring af løse Maskindele paa Færgerne i Korsør.

237. Litra QB. Nr. 3102, 3103, 3105, 3106, 3107, 3108, 3109, 3111, 3112, 3113, 3114, 3116, 3119, 3120, 3122, 3123, 3124, 3127, 3128, 3132, 3134, 3135, 3136, 3138, 3139, 3140, 3141, 3142, 3144, 3146, 3148, 3149, 3150, 3151, 3154, 3155, 3158, 3159, 3160, 3161, 3162, 3163, 3164, 3165, 3166, 3167, 3168, 3170, 3171, 3172, 3173, 3174, 3175, 3177, 3178, 3179, 3180, 3181, 3182, 3183, 3184, 3186, 3187 3188, 3189, 3190, 3191, 3194, 3195, 3196, 3197, 3198, 3199, 3200, 3201, 3204, 3205, 3206, 3210, 3212, 3213, 3215, 3217, 3219, 3220, 3221, 3223, 3224, 3226, 3227, 3228, 3229, 3230, 3231, 3232, 3233, 3234, 3235, 3236, 3238, 3239, 3240, 3241, 3243, 3246, 3247, 3248, 3249, 3250, 3252, 3253, 3254, 3255, 3256, 3257, 3259, 3260, 3261, 3262, 3263, 3265, 3266, 3267, 3268, 3269, 3270, 3272, 3273, 3275, 3276, 3277, 3278, 3279, 3280, 3281, 3282, 3283, 3284, 3285, 3287, 3288, 3289, 3290, 3291, 3292, 3293, 3294, 3295, 3296, 3299, 3300, 3301, 3302, 3303, 3304, 3305, 3307, 3308, 3309, 3311, 3312, 3314, 3316, 3317, 3318, 3319, 3320, 3321, 3322, 3323, 3325, 3326, 3327, 3328, 3329, 3330, 3332, 3334, 3335, 3336, 3337, 3338, 3339, 3340, 3341, 3342, 3343, 3344, 3345, 3346, 3347, 3348, 3349, 3350, 3351, 3352, 3353, 3354, 3355, 3356, 3357, 3358, 3359, 3360. 3361, 3362, 3365, 3366, 3369, 3370, 3371, 3372, 3373, 3374, 3375, 3376, 3377, 3378, 3379, 3380, 3381, 3383, 3385, 3386, 3387, 3388, 3389, 3390, 3391, 3392, 3393, 3394, 3395, 3396, 3397, 3399, 3400.

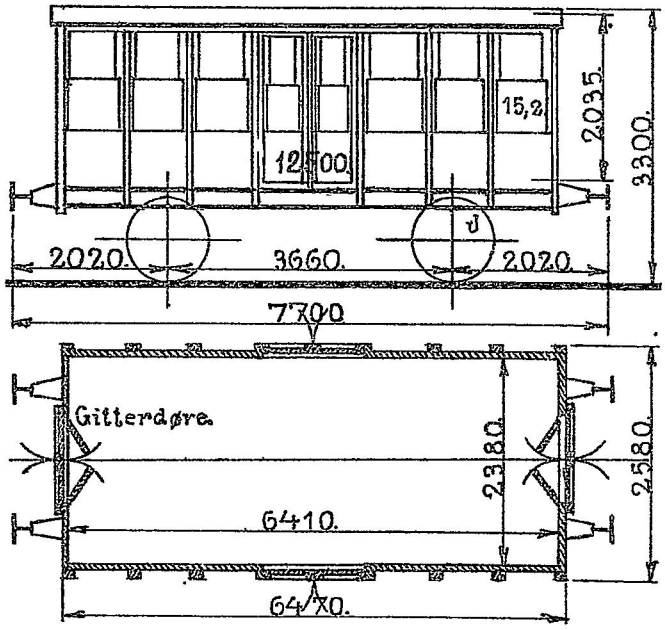

3102—3112. 1875. Wagenbau.
3113—3155. 1876. „
3158—3173. „ .Breslau.
3174—3206. 1877. „
3210—3226. 1878. „
3227—3249. 1876. Randers.
3250—3261. 1877. Scandia.
3262—3311. 1882. Breslau.
3312—3400. 1883. „

Kreaturbinderinge i Sidevæggene.
Ringe til 6 Gittere.
Øskner til 4 Bindebomme.

Militærtransp.: 48 M. el. 10 H.

Last 12500 kg.
Bundfl. 15,2 m².
Tara ca. 6500 kg.
Haandbremse.

3206 bruges kun til lokale Transporter mellem Værksted og Godsekspeditionen i Nyborg.

79. Litra QB. Nr. 3412, 3413, 3414, 3415, 3416, 3417, 3418, 3419, 3420, 3421, 3422, 3424, 3425, 3427, 3428, 3430, 3431, 3433, 3435, 3436, 3437, 3438, 3440, 3441, 3442, 3443, 3445, 3446, 3448, 3449, 3450, 3451, 3452, 3453, 3454, 3455, 3457, 3458, 3459, 3461, 3463, 3465, 3466, 3467, 3468, 3470, 3471, 3473, 3474, 3475, 3476, 3477, 3478, 3479, 3480, 3481, 3482, 3483, 3484, 3485, 3486, 3487, 3490, 3491, 3492, 3493, 3494, 3495, 3497, 3499, 3501, 3502, 3503, 3505, 3506, 3507, 3508, 3509, 3511.

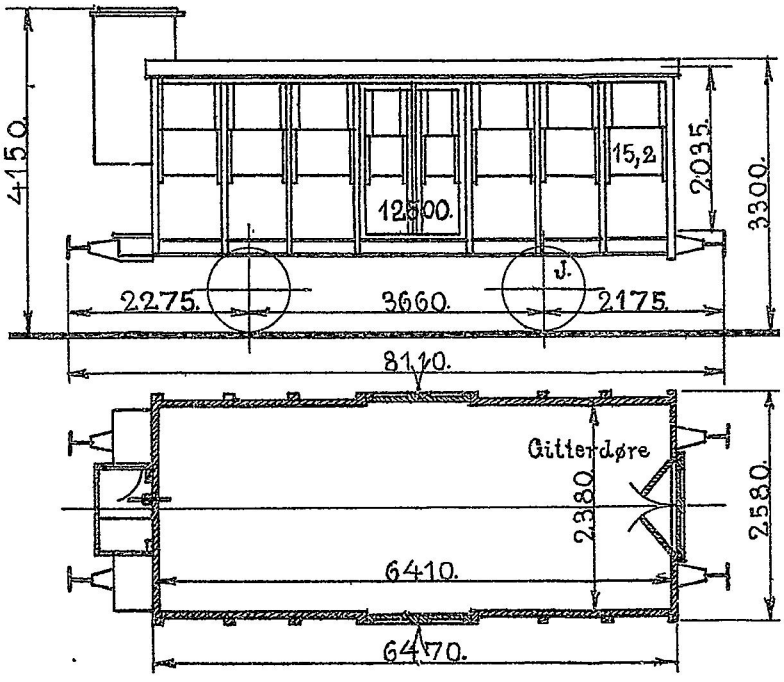

3412—3461.1882.Breslau.	Kreaturbinderinge i Sidevæggene.	Last 12500 kg.
3462—3511.1883. „	Ringe til 6 Gittere.	Bundfl. 15,2 m².
	Øskner til 4 Bindebomme	Tara ca. 7500 kg.
	Militærtransp.: 48 M. el. 10 H.	Skruebremse.

334. Litra QD. Nr. 3512, 3513, 3514, 3515, 3516, 3517, 3518, 3519, 3520, 3521, 3522, 3523, 3525, 3526, 3527, 3528, 3529, 3530, 3531, 3532, 3533, 3534, 3535, 3536, 3537, 3538, 3539, 3540, 3541, 3542, 3543, 3544, 3545, 3546, 3547, 3548, 3549, 3550, 3551, 3552, 3553, 3554, 3555, 3557, 3558, 3559, 3560, 3561, 3562, 3563, 3565, 3566, 3567, 3568, 3569, 3570, 3572, 3573, 3574, 3576, 3577, 3578, 3579, 3580, 3581, 3582, 3583, 3584, 3586, 3587, 3590, 3591, 3592, 3593, 3594, 3595, 3596, 3597, 3598, 3599, 3600, 3602, 3603, 3604, 3605, 3606, 3607, 3608, 3609, 3610, 3611, 3612, 3613, 3614, 3615, 3616, 3617, 3618, 3619, 3620, 3622, 3624, 3625, 3627, 3628, 3629, 2630, 3631, 3632, 3633, 3634, 3636, 3638, 3639, 3640 3641, 3642, 3646, 3648, 3649, 3650, 3651, 3652, 3653, 3654, 3656, 3657, 3658, 3659, 3662, 3663, 3664, 3666, 3667, 3668, 3669, 3670, 3673, 3675, 3676, 3677, 3678, 3679, 3680, 3681, 3682, 3683, 3684, 3685, 3687, 3688, 3689, 3690, 3691, 3692, 3693, 3694, 3695, 3696, 3697, 3698, 3699, 3700, 3701, 3702, 3703, 3704, 3707, 3708, 3709, 3710, 3711, 3712, 3713, 3714, 3715, 3716, 3717, 3718, 3720, 3721, 3722, 3723, 3724, 3725, 3726, 3728, 3730. 3731, 3732, 3733, 3734, 3735, 3736, 3737, 3738, 3739, 3741, 3742, 3743, 3744, 3745, 3746, 3747, 3748, 3749, 3750, 3751, 3752, 3753, 3754, 3755, 3756, 3757, 3758, 3759, 3760, 3761, 3762, 3763, 3764, 3765, 3766, 3767, 3768, 3769, 3770, 3771, 3772, 3773, 3774, 3775, 3776, 3777, 3778, 3779, 3780, 3781, 3782, 3783, 3784, 3785, 3786, 3787, 3788, 3789, 3790, 3791, 3792, 3793, 3794, 3795, 3796, 3797, 3798, 3799, 3800, 3801, 3802, 3803, 3804, 3805, 3806, 3807, 3808, 3809, 3810, 3811, 3812, 3813, 3814, 3815, 3816, 3817, 3818, 3819, 3820, 3821, 3822, 3823, 3824, 3825, 3826, 3827, 3828, 3829, 3830, 3831, 3832, 3833, 3834, 3835, 3836, 3837, 3838, 18362—18400.

3512—3616. 1889. Scandia.
3617—3646. 1886. „
3648—3728. 1889. „
3730—3746. 1891. „
3747—3783. 1893. „
3784—3808. 1906. „
3809—3833. „ . Maribo.
3834—3838. 1911. Scandia.
18362—18373. 1915. „
18374—18375. 1908. „
18376—18379. 1914. „
18380—18381. 1910. „
18382. 1911. „
18383—18384. 1916. „
18385. 1912. „
18386—18389. 1911. „
18390—18392. 1919. „
18393. 1918. „
18394—18397. 1916. „
18398—18400. 1920. „

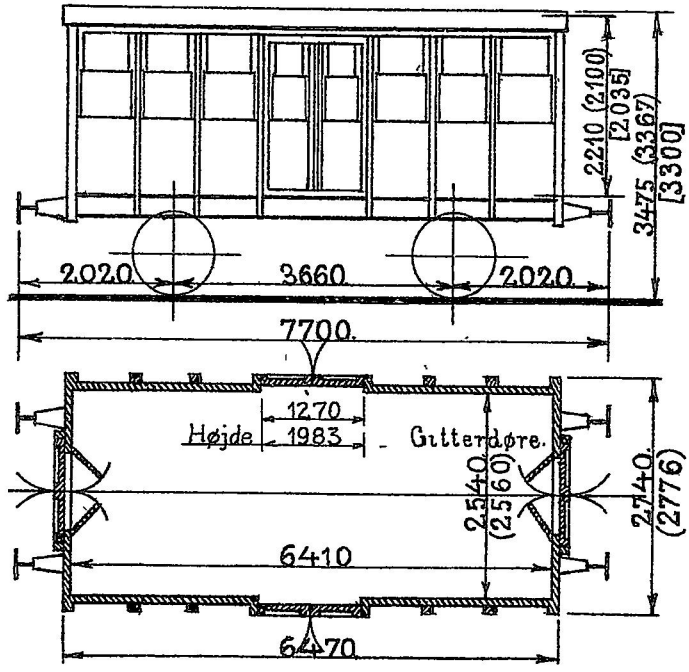

Nr. 3512—3838 har faaet eller faar efterhaanden Nr. 23512—23838.

Maalene i ( ) gælder for 3729—3746.
„ „ [ ] „ „ 3512—3728.
1 Række Kreaturbinderinge i Sidevæggene.
Ringe til 6 Gittere.
Øskner til 4 Bindebomme.

Last 12500 kg.
Bundfl. 16,3 m².
Tara ca. 7000 kg.
Trykluftledning.
Haandbremse.

3710 er hvidmalet og forsynet med Jalousier i Stedet for Lemme i de fire Hjørner.

3535 bruges kun til lokale Transporter mellem Aarhus H. og Havnen.
3648 „ „ „ „ „ „ Centralværkstedet Aarhus og Langaa.

289. Litra QE. Nr. 34281—34570. *)
250. „ QEB. „ 34081—34280, 34571—34620.
80. „ QEL. „ 34001—34080

Litra QEB og QEL. Transitvogne, se Side 2.

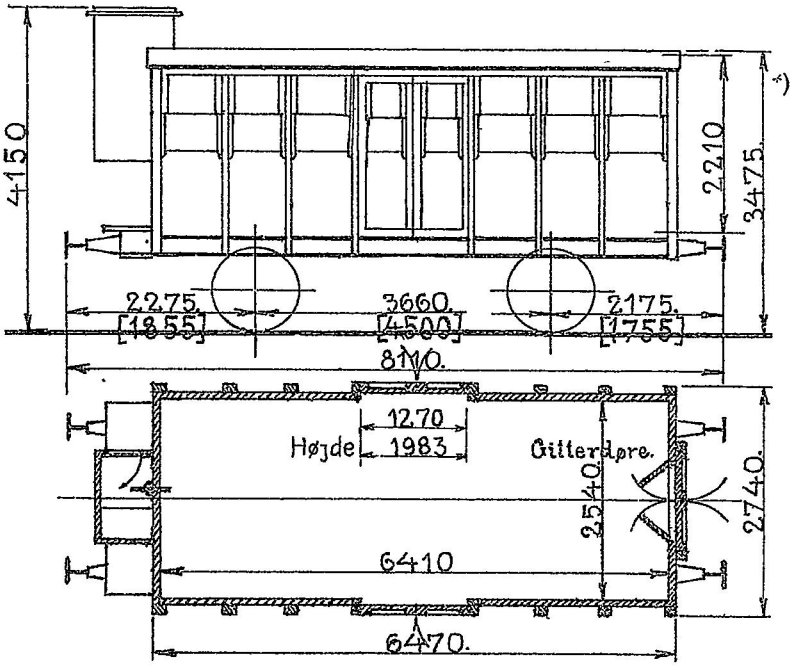

*) Udrangeret er Nr.: 34399.

34001—34030. 1896. Herbrand.	Maalene i [ ] gælder for 34571—34620.	
34031—34080. 1898. Scandia.	QE. 1 Række Kreaturbinderinge i Sidevæggene.	Last 12500 kg.
34081—34180. 1909. „	QEB og QEL. 2 Rækker „ „ „	Bundfl. 16,3 m².
34181—34230. 1913. „	Ringe til 2 Gittere.	Tara ca. 9000 kg.
34231—34280. 1914. „	34017, 34041, 34057, 34157, 34218, 34354,	Vakuumbremse.
34281—34380. 1904. „	34500 er hvidmalede og forsynede med	Nødbremseindretning.
34381—34405. „ . Maribo.	Jalousier i Stedet for Lemme i de fire	Skruebremse.
34406—34430. 1905. Scandia.	Hjørner.	34001—34080, 34281—34570: Trykluftledning.
34431—34455. 1895. „		
34456—34470. 1898. „		34081—34280, 34571—34620: Trykluftbremse (G & P).
34471—34528. 1913. „		
34529—34570. 1914. „		Varmeledning.
34571—34620. 1915. „		34001—34280, 34571—34620: Tyske Slutsignalholdere.

Efterhaanden fjernes Bremsehusene, og Skruebremserne indrettes til Betjening fra Platformerne (Rangerskruebremse).

127. Litra QF. Nr. 3839, 3840, 3841, 3842, 3843, 3845, 3846, 3847, 3848, 3849, 3850, 3851, 3852, 3854, 3855, 3856, 3857, 3858, 3859, 3860, 3862, 3863, 3864, 3865, 3866, 3867, 3868, 3869, 3870, 3871, 3872, 3873, 3874, 3875, 3876, 3877, 3878, 3879, 3880, 3881, 3882, 3883, 3884, 3885, 3886, 3887, 3888, 3889, 3890, 3892, 3893, 3894, 3895, 3896, 3898, 3899, 3900, 3901, 3902, 3903, 3904, 3905, 3906, 3907, 3909, 3911, 3912, 3913, 3914, 3915, 3916, 3917, 3918, 3919, 3920, 3921, 3922, 3923, 3924, 3925, 3926, 3927, 3928, 3929, 3930, 3931, 3932, 3933, 3934, 3935, 3936, 3937, 3938, 3939, 3940, 3941, 3942, 3943, 3944, 3945, 3946, 3947, 3949, 3950, 3951, 3952, 3953, 3954, 3955, 3956, 3957, 3958, 3959, 3960, 3961, 3962, 3963, 3964, 3965, 3966, 3967, 3968, 3969, 3970, 3971, 3972, 3973.

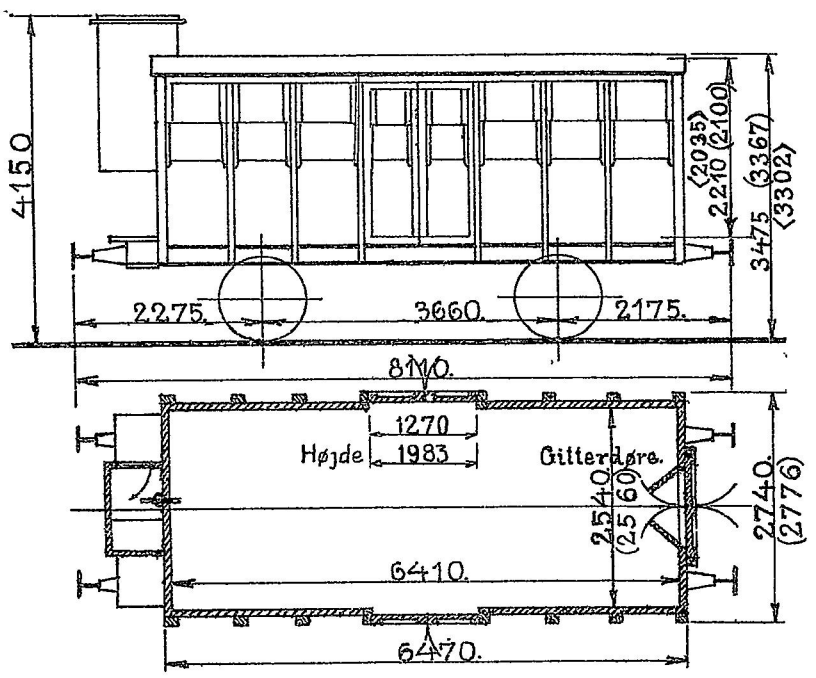

Vognene har faaet eller faar efterhaanden Nr. 23839—23973.

3839—3858.1888.	Scandia.	Maalene i ( ) gælder for { 3839—3858 / 3887—3892	Last 12500 kg.
3859—3886.1889.	„		Bundfl. 16,3 m².
3887—3892.1891.	„	„ „ < > „ „ { 3859—3886 3839—3963. / 3893—3949 3964—3973.	Tara ca. 8200 kg.
3893—3902.1886.	„		„ „ 7400 „
3903—3914.1888.	„	1 Række Kreaturbinderinge i Sidevæggene.	Trykluftledning.
3915—3949.1889.	„	Ringe til 6 Gittere	Skruebremse.
3950—3962.1893.	„	Øskner til 4 Bindebomme.	
3963.1911.	„	3852, 3956 er hvidmalede og forsynede	
3964—3965.1916.	„	med Jalousier i Stedet for Lemme i de	
3966—3967.1910.	„	fire Hjørner.	
3968—3969.1911.	„		
3970.1910.	„	Efterhaanden fjernes Bremsehusene, og Skruebremserne indrettes til	
3971—3973.1915.	„	Betjening fra Platformerne (Rangerskruebremse).	

497. Litra QG. Nr. 18470—18500, 32841—32913, 33604—34000. *)
419. „ QGL. „ 32914—33313, 34701—34720. *)
289. „ QGV. „ 33314—33603. *)

QGL og QGV. Transitvogne, se Side 2.

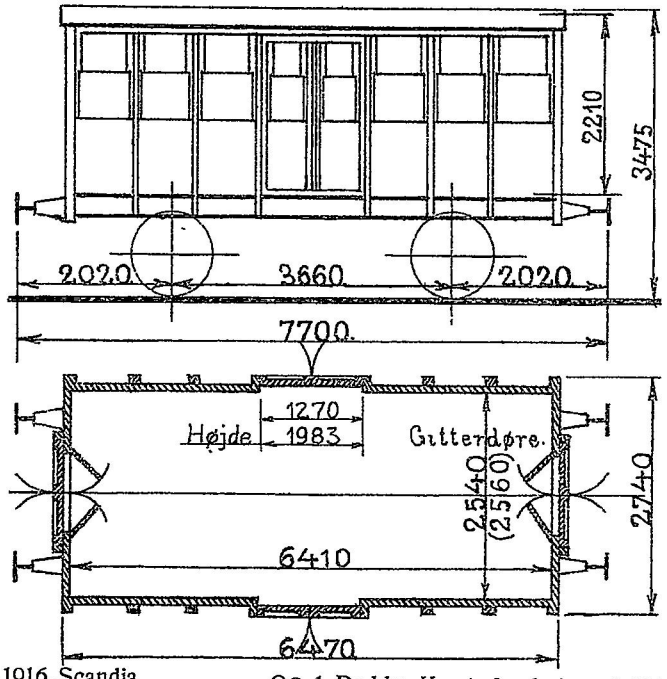

*) Udrangerede er Nr.: 33055, 33541, 33622, 33678, 33763, 33969.

18470—18471.1916.	Scandia.	QG. 1 Række Kreaturbinderinge i Sidevæggene.
18472—18474.1927.	„	QGL og QGV. 2 Rækker „ „ „
18475—18480.1924.	„	Ringe til 2 Gittere.
18481—18483.1919.	„	33908—33913 har ikke Gitterdøre, men faste Gittere.
18484—18489.1926.	„	
18490—18491.1915.	„	
18492—18494.1920.	„	
18495—18500.1917.	„	
32841—32888.1916.	„	
32889—32963.1914.	„	
32964—33063.1913.	„	
33064—33081.1912.	„	
33082—33113.1913.	„	
33114—33154.1911.	„	
33155—33213.1912.	„	
33214—33219.1909.	„	
33220—33313.1910	„	
33314—33413.1909.	„	
33414—33438.1894.	Breslau.	
33439—33534.1895.	Scandia.	
33535—33674.1897.	„	
33675—33784.1898.	„	
33785.1897.	„	
33786—33792.1898.	„	
33793.1900.	„	
33794—33893.1905.	Maribo.	
33894—33975.1906.	Scandia.	
33976—34000.	„ Maribo.	

Last 15000 kg.
Bundfl. 16,3 m².

18484—18491, 32841—32888, 34701—34720	Tara ca. 7600 kg.
32889—33213	„ „ 7500 „
18472—18483, 33214—34000	„ „ 7200 „
18470—18471, 18492—18500	„ „ 7000 „
33314—33603	Vakuumledning. Trykluftledning. Haandbremse.
33314—33603	Varmeledning.
32914—33603	Tyske Slutsignalholdere.

32874, 32961, 33038, 33239, 33421, 33428, 33598, 33626, 33676, 33922, 33935, 33954, 33965 er hvidmalede og forsynede med Jalousier i Stedet for Lemme i de fire Hjørner.

32841—33191 faar efterhaanden Trykluftbremse (G) og Litra QGB.
32914—33191 faar derved Tara ca. 8400 kg.

70. Litra QGB. Nr. 35858—35927.
901. „ QGR. „ 18501—18504, 34999—35857, 35928—35967. *)

Transitvogne, se Side 2.

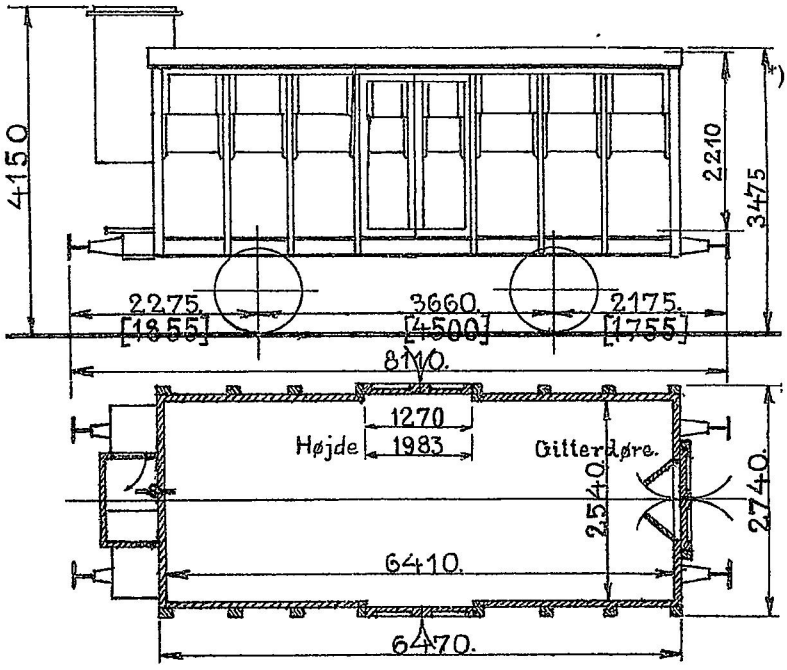

*) Udrangeret er Nr.: 35437, 35729.

18501—18502. 1917. Scandia.
18503. 1924. „
18504. 1927. „
34999—35000. 1924. „
35001—35025. 1906. Maribo.
35026—35132. „ . Scandia.
35133—35157. „ . Maribo.
35158—35257. 1907. Scandia.
35258—35541. 1908. „
35542—35657. 1909. „
35658—35807. 1912. „
35808—35857. 1913. „
35858—35866. 1914. „
35867—35947. 1915. „
35948—35967. 1916. „

Last 15000 kg.
Bundfl. 16,3 m².
QGR. Tara ca. 8200 kg.
QGB. „ „ 9200 „
35858—35927. Trykluftbremse (G).
18501—18504, 34999—35857, 35928—35967 } Trykluftledning.
Skruebremse.
35858—35927. Tyske Slutsignalholdere.

Maalene i [ ] gælder for 35858—35967.
QGR. 1 Række Kreaturbinderinge i Sidevæggene.
QGB. 2 Rækker „ „ „
35001—35967. Ringe til 2 Gittere.
35027, 35077, 35097, 35219, 35361, 35468, 35601, 35687, 35708, 35800, 35915, 35922, 35940 er hvidmalede og forsynede med Jalousier i Stedet for Lemme i de fire Hjørner.

35928—35967 faar efterhaanden Trykluftbremse (G) og Varmeledning samt Litra QGP.

Efterhaanden fjernes Bremsehusene, og Skruebremserne indrettes til Betjening fra Platformerne (Rangerskruebremse).

255. Litra QH. Nr. 31959—32213.
631. „ QHL. „ 31501—31507, 32214—32838. *)

Transitvogne, se Side 2.

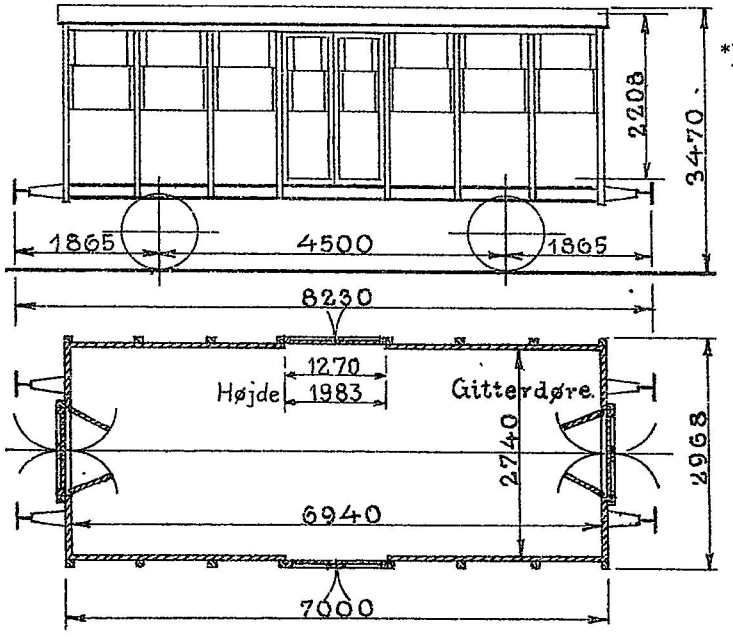

*) Udrangeret er Nr.: 32341.

31501—31504.1929.Scandia. Vognene faar efterhaanden faste Gitte.e i Stedet for Gitterdøre.
31505—31507.1927. „
31959—32124.1921. „
32125—32158.1922. „
32159—32266.1923. „
32267—32288 1924. „
32289—32369.1919. „
32370—32629.1920. „
32630—32638.1921. „
32639—32688.1919. „
32689—32838.1917. „

Last 15000 kg.
Bundfl. 19,0 m².
31501—31507 . Tara ca. 7700 kg.
32214—32838 . „ „ 8100 „
31959—32213 . „ „ 9000 „
31501—31507 } Trykluftledning.
32214—32838 }
31959—32213 . Trykluftbremse (G).
Haandbremse.
32214—32838 . Tyske Slutsignalholdere.

QHL.2 Rækker Kreaturbinderinge i Sidevæggene.
„ .Ringe til 2 Gittere.
31959—32213.Hvidmalede, men bliver efterhaanden brunmalede.
32644 er hvidmalede og forsynede med Jalousier i Stedet for Lemme i de fire Hjørner.

32715—32838 faar efterhaanden Trykluftbremse (G) og Varmeledning samt Litra QHP.

250. Litra QR. Nr. 35968—36267. **)
400. „ QRB. „ 36268—36667. *)
8. „ QRL. „ 36701—36708.

Transitvogne, se Side 2.

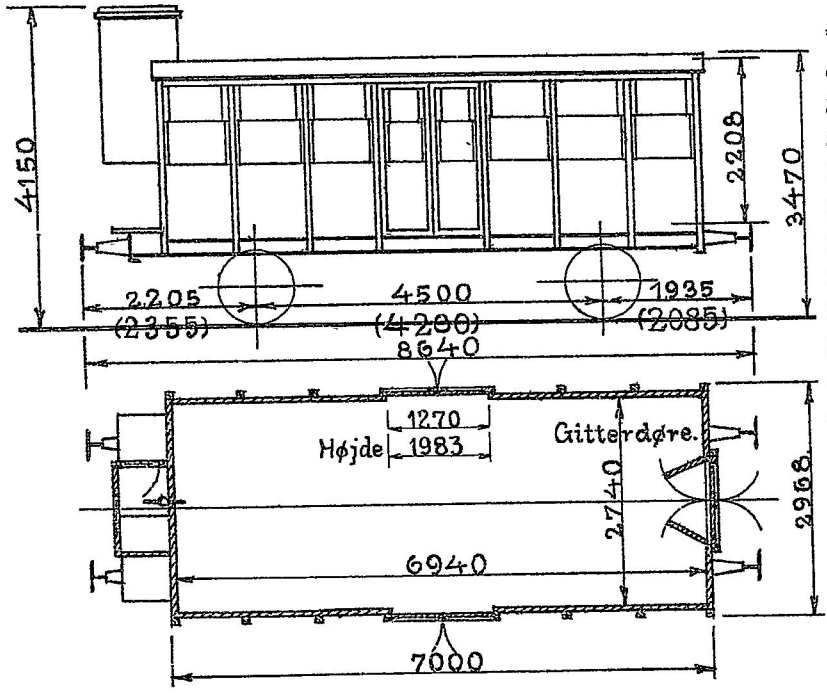

**) Ombyggede til Litra IB er Nr.: 36002, 36003, 36004, 36005, 36006, 36007, 36008, 36009, 36010, 36011, 36012, 36013, 36014, 36016, 36017, 36018, 36019, 36020, 36021, 36022, 36023, 36024, 36025, 36026, 36028, 36029, 36030, 36032, 36035, 36036, 36037, 36039, 36040, 36043, 36044, 36046, 36047, 36048, 36049, 36052, 36053, 36054, 36055, 36057, 36058, 36060, 36062, 36063, 36065, 36066.

Maalene i ( ) gælder for Nr. 36701—36703

Vognene faar efterhaanden faste Gittere i Stedet for Gitterdøre.

35968—36067.1918.	Scandia.	
36068—36217.1919.	„	
36218—36267.1920.	„	QRB.2 Rækker Kreaturbinderinge i Sidevæggene.
36268—36417.1922.	„	„ .Ringe til 2 Gittere.
36418—36467.1923.	„	36618—36667 har ikke Endedøre, men
36468—36600.1926.	„	derimod en Ventilationslem i Gavlen
36601—36667.1927.	„	modsat Skruebremsen.
36701—36702.1929.	„	36001—36100.Hvidmalede, men bliver
36703.1927.	„	efterhaanden brunmalede.
36704—36708.1917.	„	36029, 36035, 36047, 36063 er forsynede med Jalousier i Stedet for Lemme i de fire Hjørner.

Last 15000 kg.
Bundfl. 19,0 m².
QR.Tara ca. 9400 kg.
QRB. „ „ 10000 „
QRL. „ „ 8200 „
QR og QRB.Trykluftbremse (G).
QRL.Trykluftledning.
Skruebremse.
36268—36667.Tyske Slutsignalholdere.
36468—36667.Vakuumledning.
„ „ .Varmeledning.

*) 36307 og 36335 er lejede ud og har nu Litra ZF 500041 og 500042.
36325 „ „ „ „ „ „ „ „ 500061.
36468—36667 faar efterhaanden Litra QRV.
Efterhaanden fjernes Bremsehusene, og Skruebremserne indrettes til Betjening fra Platformerne (Rangerskruebremse).

2. Litra Kc. Nr. 5014, 5068.

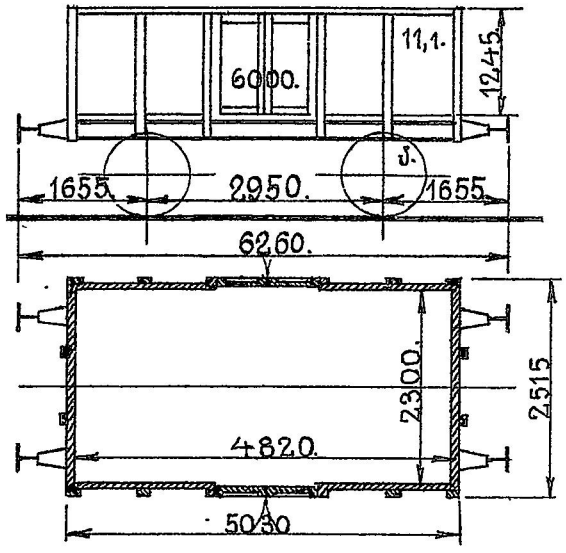

5014. 1869. Gloucester.
5068. 1872. Randers.

Militærtransp.: 40 M. el. 8 H.

Last 6000 kg.
Bundfl. 11,1 m².
Tara ca. 5300 kg.
Haandbremse.

5068 bruges kun til lokale Transporter mellem Kulgaarden og Færgerne i Korsør.
5014 „ „ „ „ „ „ Struer og Oddesund Syd.

9. Litra Kc. Nr. 5162, 5226, 5288, 5340, 5344, 5346, 5348, 5354, 5358.

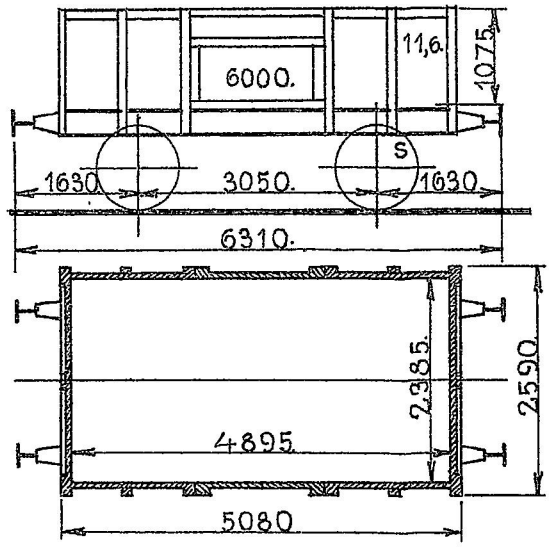

5162. 1873 Wagenbau.	Benyttes kun til Gods, fortrinsvis	Last 6000 kg.
5226. 1874. „	Maskintjenestens Kultransporter.	Bundfl. 11,6 m².
5288. 1876. København.	Militærtransp.: 40 M. el. 8 H.	Tara ca. 5400 kg.
5340—5348. 1881. Atlas.		Haandbremse.
5354, 5358. 1883. „		

5340	bruges	kun	til	lokale	Transporter	mellem	Aarhus H. og Mølleengen.
5162, 5226	„	„	„	„	„	„	Randers Station og Havn.
5348	„	„	„	„	„	„	Filialværkst. i Aarhus og Mølleengen.
5354, 5358	„	„	„	„	„	„	Nørresundby Havn og Aalborg St.
5344	„	„	„	„	„	„	Centralmagasinet Nord i Aarhus og Fyldesporet.

1. Litra Kc. Nr. 25351.

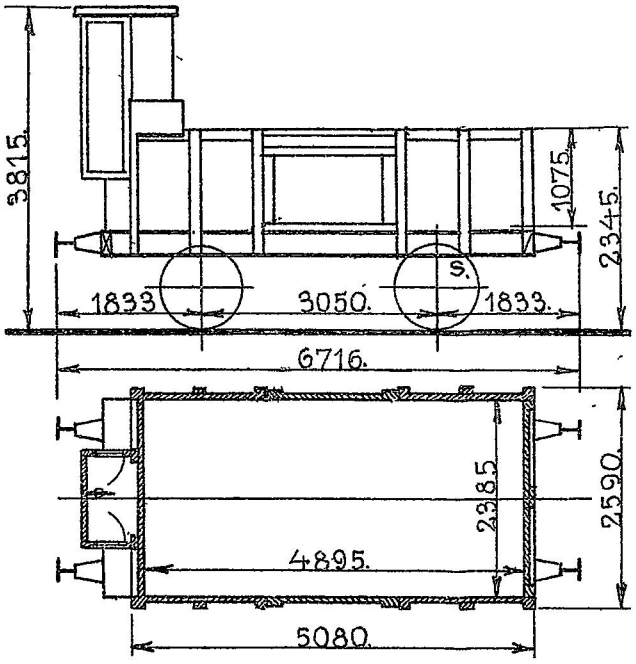

1883. Atlas.

Last 6000 kg.
Bundfl. 11,6 m².
Tara ca. 6300 kg.
Skruebremse.

Bruges kun som „Bremsevogn Rindsholm Station—Rindsholm Mølle". VIBORG

24. Litra Kc. Nr. 25367, 25415, 25417, 25435, 25437, 25440, 25444, 25448, 25454, 25457, 25471, 25519, 25525, 25526, 25527, 25530, 25531, 25536, 25545, 25549, 25552, 25560, 25564, 25565.

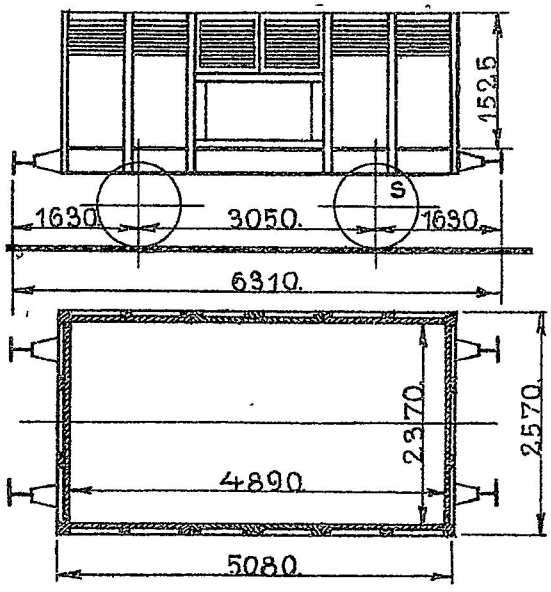

25367. 1878. København.
25415, 25417. 1870. Elbing.
25435—25471. „ . „
25519—25531. 1884. Breslau.
25536—25545. 1883. Atlas.
25549—25565. 1882. „

Last 6000 kg.
Bundfl. 11,6 m².
Tara ca. 5500 kg.
Haandbremse.

25435, 25437, 25527, 25552	bruges kun til lokale Transporter mellem Godsbaneg. Remise og Centralværkst. i Kh.
25367	„ „ „ „ „ paa Nyborg Station.
25536, 25565	„ „ „ „ „ fra Kedelanlæget, Maskindepotet Aarhus.
25415, 25417, 25440, 25444, 25448, 25454, 25457, 25471, 25526, 25560	„ „ „ „ „ mellem Nørresundby Havn og Aalborg Station.
25519, 25525, 25530, 25531	„ „ „ „ „ „ Hedehusene og Maskindepoterne.
25545, 25549, 25564	„ „ „ „ „ paa Aarhus H. Station.

2. Litra Kc. Nr. 5605, 5608.

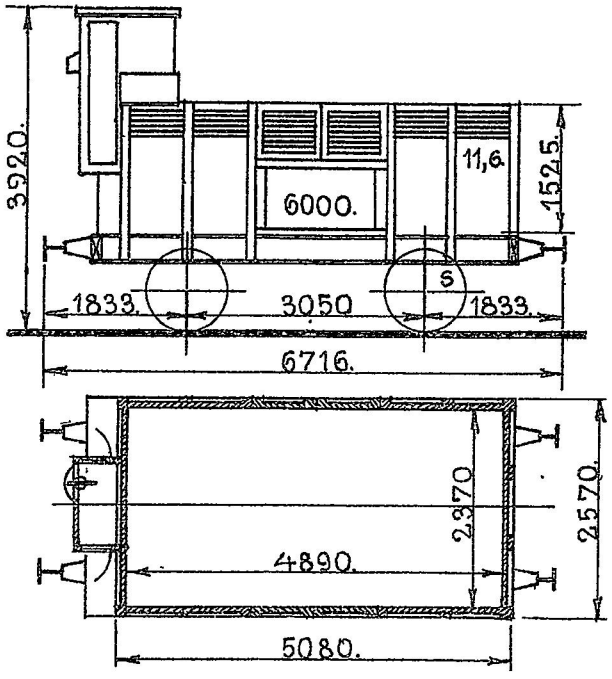

1882. Breslau.

Last 6000 kg.
Bundfl. 11,6 m².
Tara ca. 6500 kg.
Skruebremse.

Benyttes kun til Gods, fortrinsvis til Maskintjenestens Kultransporter.
Militærtransp.: 32 M.

5. Litra KJ. Nr. 5731, 5732, 5733, 5735, 5736.

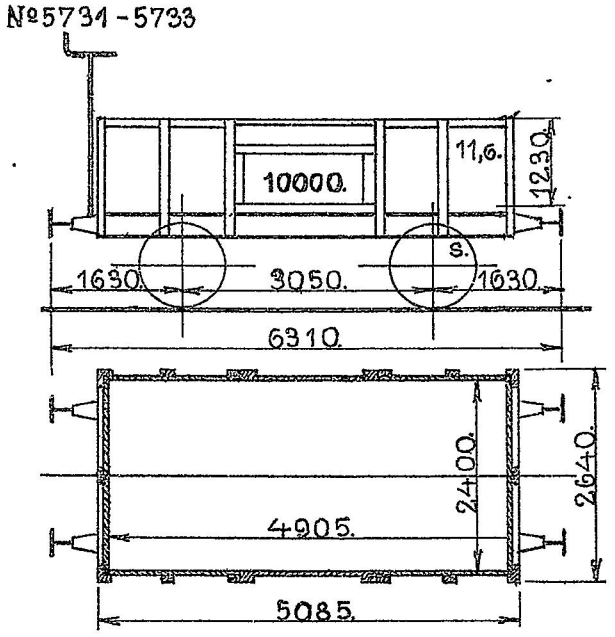

1864. Kockum.

Benyttes kun til Gods, fortrinsvis til Maskintjenestens Kultransporter.

5731—5733, 5735 er omdannede til Kulvogne for Færgerne og har Hjemsted „Helsingør".

Militærtransp.: 40 M. el. 8 H.

Last 10000 kg.

Bundfl. 11,6 m².

5731—5733. Tara ca. 7300 kg.

5735. „ „ 7000 „

5736. „ „ 5700 „

5731—5733. Rangerskruebremse.

5735—5736. Haandbremse.

29. Litra KJ. Nr. 25767, 25770, 25772, 25779, 25780, 25782, 25784, 25787, 25790, 25799, 25803, 25806, 25810, 25812, 25813, 25815, 25818, 25819, 25820, 25823, 25830, 25831, 25833, 25835, 25838, 25853, 25895, 25912, 25937.

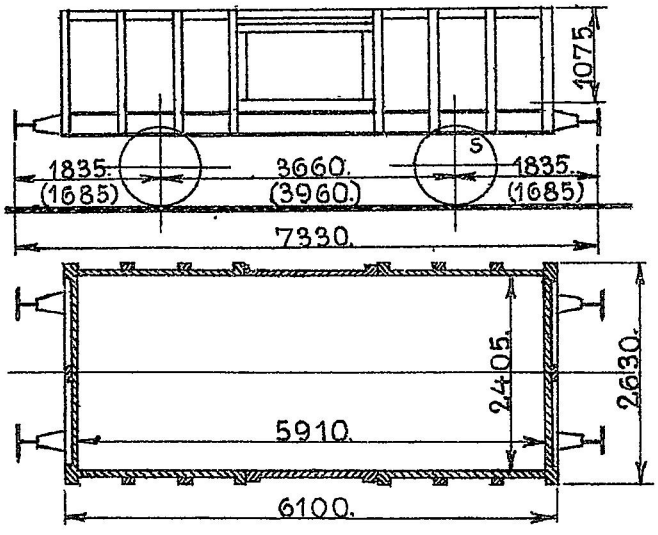

Last 10000 kg.
Bundfl. 14,0 m².
Tara ca. 6100 kg.
Haandbremse.

25767.1862.Lauenstein.
25770—25787.1863. „
25790—25806.1864. „
25810—25838.1870.Elbing.
25853.1873.Wagenbau.
25895, 25912.1875. „
25937.1875. „

Maalene i ( ) gælder for Nr. 25770—25806.

25779, 25782, 25790, 25818, 25937 } Skraa Bundflader beklædt med Jernplade.

Benyttes kun til Gods, fortrinsvis til Maskintjenestens Kultransporter.

25772, 25803, 25815, 25823, 25835 bruges kun til Kultransporter for Maskintjenesten. Hjemsted „Maskindepotet Godsbanegaarden".

25767, 25819, 25853, 25895 } bruges kun til lokale Transporter mellem Godsbaneg. Remise og Centralværkstedet i København.

25779, 25782, 25790, 25806, 25818, 25820, 25912, 25937 } „ „ „ „ „ „ Kulgaard og Færger i Korsør.

25780, 25784, 25830, 25831, 25833 } „ „ „ „ „ „ Nørresundby Havn og Aalborg Station.

25770, 25813, 25838 „ „ „ „ „ paa Aarhus H. Station.
25810 „ „ „ „ „ „ Vamdrup Station.
25812 „ „ „ „ „ „ Viborg Station.
25799 „ „ „ „ „ mellem Nyborg Værksted og Maskindepot.
25803 „ „ „ Stilladsvogn i Godsbanegaardens Remise i Kh.

25767, 25787 bruges kun til Transport af Kulafharpning fra Enghave Brygge til Centralværkstedet Kh.

2. Litra KJ. Nr. 26006, 26009.

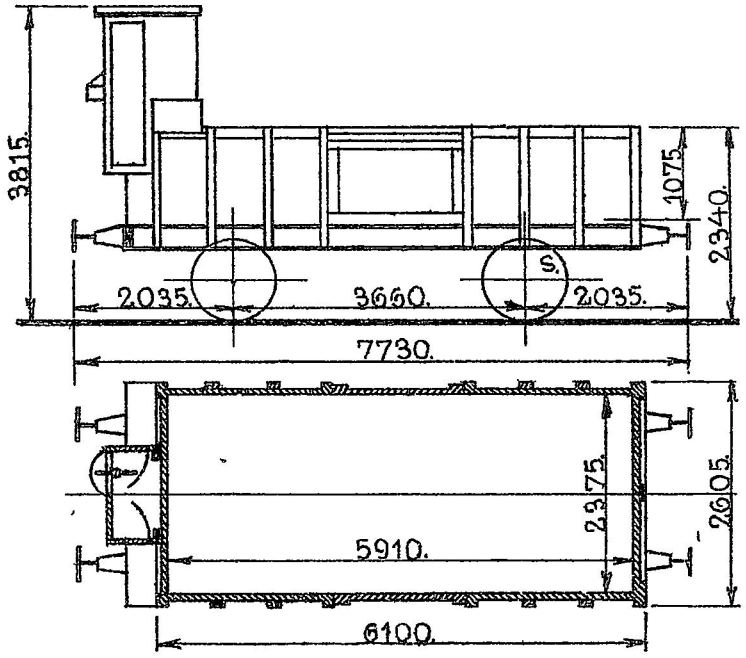

26006. 1883. Atlas.
26009. 1884. Breslau.

Last 10000 kg.
Bundfl. 14,0 m².
Tara ca. 7200 kg.
Skruebremse.

Bruges kun til lokale Transporter mellem Centralværkstedet og Godsbanegaardens Remise i Kh.

1. Litra KJ. Nr. 26042.

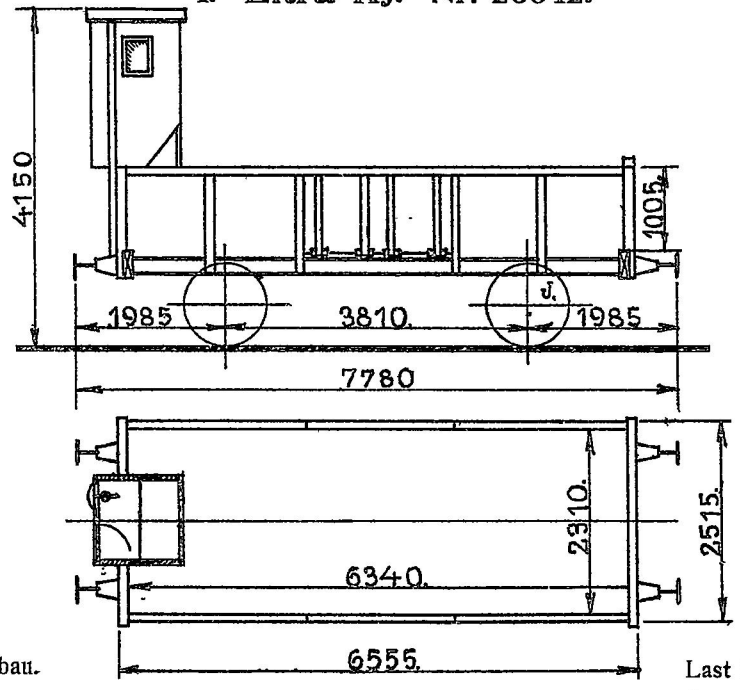

1867. Wagenbau.

Last 10000 kg.
Bundfl. 14,6 m².
Tara ca. 6300 kg.
Skruebremse.

Bruges kun til lokale Transporter mellem Kulgaard og Færger i Korsør.

10. Litra KJ. Nr. 26030, 26033, 26035, 26040, 26041, 26043, 26048, 26050, 26054, 26057.

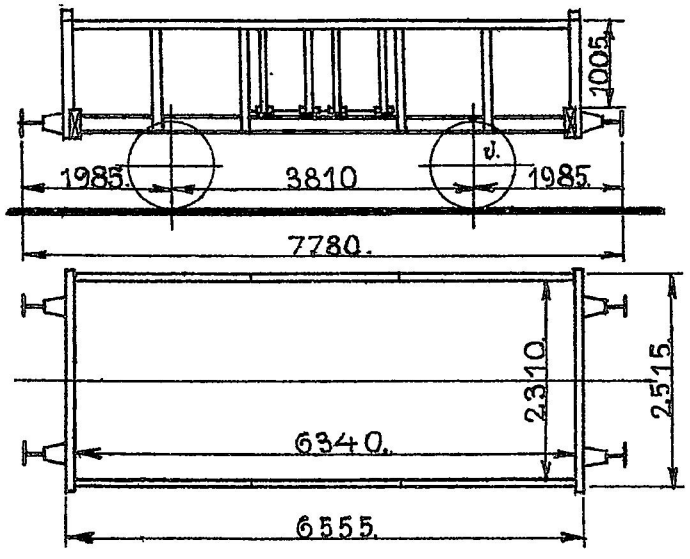

1867. Wagenbau.

Last 10000 kg.
Bundfl. 14,6 m².
Tara ca. 5800 kg.
Haandbremse.

26043, 26057	bruges	kun	til	lokale	Transporter	mellem	Kulgaard og Færger i Helsingør.
26033	„	„	„	„	„	„	Randers Station og Havn.
26035, 26041, 26048, 26054	„	„	„	„	„	„	Kulgaard og Færger i Korsør.
26040	„	„	„	„	„	„	Kulgaarden i Korsør og Slagelse.
26030, 26050	„	„	„	„	„	„	Nørresundby Havn og Aalborg St.

68. Litra KM. Nr. 25635, 25636, 25637, 25638, 25639, 25640, 25642, 25645, 25646, 25648, 25649, 25650, 25651, 25652, 25653, 25656, 25657, 25658, 25659, 25660, 25661, 25665, 25666, 25667, 25669, 25670, 25671, 25672, 25673, 25675, 25676, 25678, 25679, 25681, 25682, 25683, 25685, 25686, 25687, 25688, 25690, 25691, 25692, 25693, 25695, 25698, 25700, 25701, 25702, 25703, 25704, 25705, 25706, 25707, 25708, 25711, 25712, 25713, 25714, 25715, 25718, 25719, 25720, 25721, 25722, 25726, 25727, 25729.

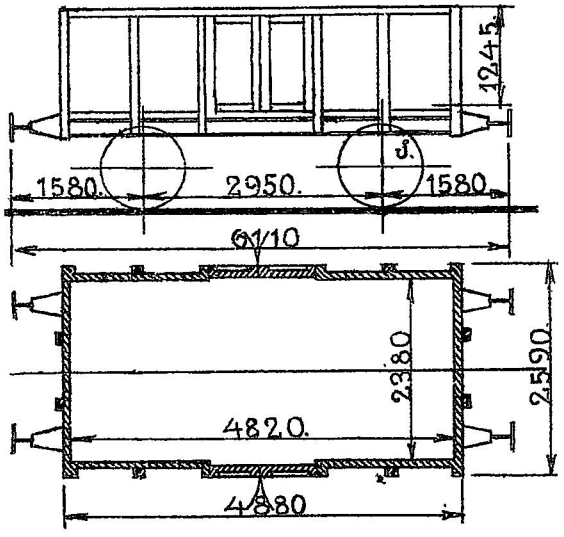

25635—25693. 1875. Wagenbau.	Benyttes kun til Gods, fortrinsvis	Last 12500 kg.
25695—25708. 1877. „	til Maskintjenestens Kultransporter.	Bundfl. 11,5 m².
25711—24722. 1876. Randers.		Tara ca. 5300 kg.
25726—25729. 1877. Scandia.		Haandbremse.

25660	bruges kun til lokale Transporter mellem	Centralværkstedet og Godsbanegaardens Remise i Kh.
25651	„ „ „ „ „ „	Korsør og Slagelse.
25669, 25718	„ „ „ „ „ „	Kulgaard og Færger i Korsør.
25649, 25701, 25712	„ „ „ „ „ „	Maskindepotet i Gedser og Nykøbing Fl.
25652, 25703, 25727	„ „ „ „ „ „	Nørresundby Havn og Aalborg Station.
25690	„ „ „ „ „ „	Aabenraa og Tønder.
25640	„ „ „ „ „ „	Havnekulgaard og Maskindepot i Fredericia.
25638, 25673, 25693, 25729	„ „ „ „ „	paa Aarhus H. Station.
25726	„ „ „ „ „ „	Tønder Station.
25715	„ „ „	Opbevaring af Olie ved Maskindepotet i Roskilde
25646, 25656, 25685, 25721	„ „ „	Transport af Bremsesaaler mellem Burmeister og Wain, Sydhavnen og Enghave Maskindepot.
25681	„ „ „	Stilladsvogn paa Boulevardbanen.
25665, 25667, 25687, 25698, 25706, 25707	„ „ „	Transport af Kulafharpning fra Enghave Brygge til Centralværkstedet i Kh.

25635, 25636, 25637, 25639, 25642, 25645, 25648, 25650, 25653, 25657, 24658, 25659, 25661, 25666, 25670, 25671, 25672, 25675, 25676, 25678, 25682, 25683, 25686, 25688, 25691, 25692, 25695, 25700, 25702, 25704, 25711, 25714, 25719, 25720 og 25722 bruges kun til Kultransporter for Maskintjenesten.
Hjemsted „Maskindepotet Godsbanegaarden".

17. Litra KM. Nr. 25947, 25951, 25953, 25955, 25961, 25968, 25969, 25970, 25975, 25977, 25978, 25982, 25983, 25990, 25991, 25994, 25997.

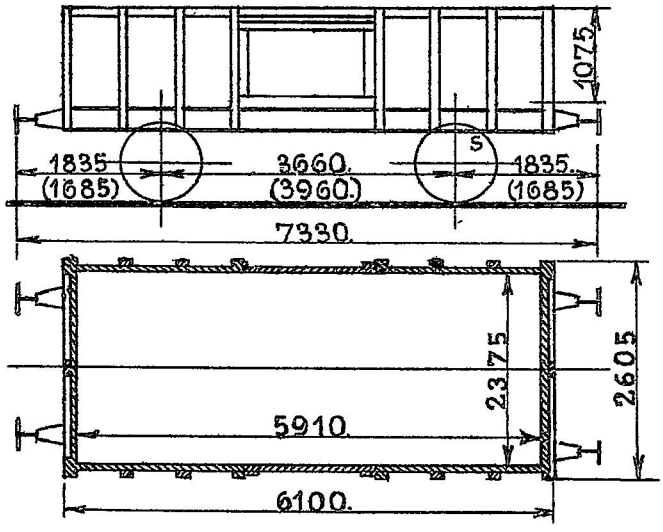

25947. 1881. Atlas.	Maalene i ( ) gælder for Nr. 25968—25977.	Last 12500 kg
25951—25977. 1883. „		Bundfl. 14,0 m².
25978—25997. 1884. Breslau.	Benyttes kun til Gods, fortrinsvis	Tara ca. 6300 kg.
	til Maskintjenestens Kultransporter.	Haandbremse.

25947, 25951	bruges kun til lokale Transporter mellem	Aarhus Centralværkst. og Fiskerhuset.
25955	„ „ „ „ „ „	Centralmagasinet Nord i Ar. og Fyldesporet.
25975, 25977, 25983, 25978, 25991	„ „ „ „ „ „	Kulgaard og Færger i Korsør.
25982	„ „ „ „ „ „	Centralværkst. og Godsbaneg. Remise Kh.
25970	„ „ „ „ „ „	Korsøi og Slagelse.
25953	„ „ „ „ „ „	Enghave Maskindepot og Centralmagasinet.
25994	„ „ „ „ „	i Centralværkstedet i Kh.
25969, 25997	„ „ „ „ „	paa Aarhus H. Station.
25961	„ „ „ „ „	af Kulafharpning fra Enghave Brygge til Centralværkstedet Kh.

25968, 25990 bruges kun til Kultransporter for Maskintjenesten.
Hjemsted „Maskindepotet Godsbanegaarden".

3. Litra KM. Nr. 25750, 25751, 25755.

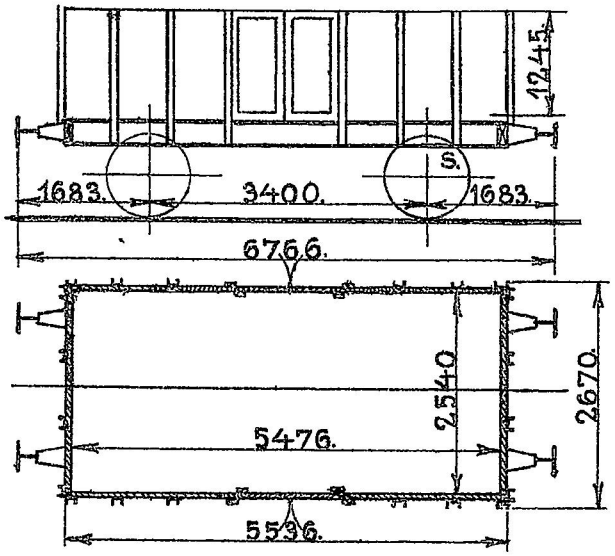

1889. Scandia.

Last 12500 kg.
Bundfl. 13,9 m².
Tara ca. 5900 kg.
Haandbremse.

25750 bruges kun til lokale Transporter mellem Centralværkst. og Godsbaneg. Remise i Kh.
25751, 25755 „ „ „ „ „ af Kulafharpning fra Enghave Brygge til Centralværkstedet Kh.

6. Litra KM. Nr. 26015, 26016, 26020, 26024, 26026, 26027.

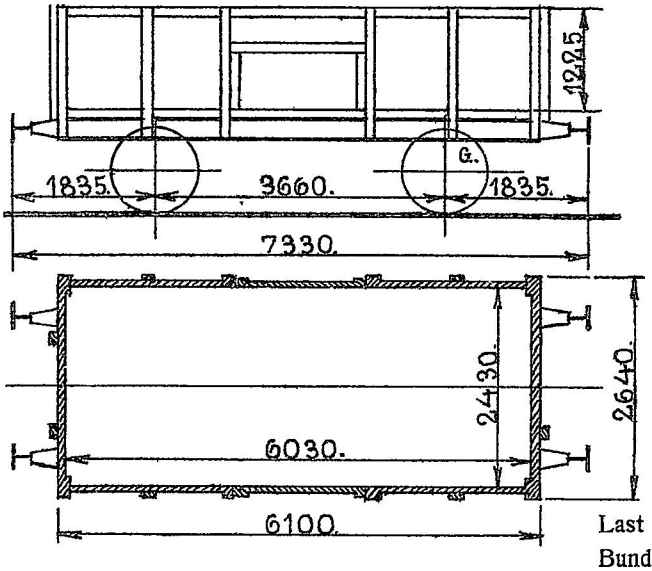

1886. Preetz.

Last 12500 kg.
Bundfl. 14,0 m².
Tara ca. 6400 kg.
Haandbremse.

Benyttes kun til Gods, fortrinsvis til Maskintjenestens Kultransporter.
26015 bruges kun til lokale Transporter mellem Kulgaard og Færger i Gedser.
26026 „ „ „ „ „ i Centralværkstedet i Kh.
26020 „ „ „ „ „ mellem Centralværkstedet og Godsbanegaardens Remise i Kh.
26024, 26027 bruges kun til Kultransporter for Maskintjenesten.
Hjemsted „Maskindepotet Godsbanegaarden".

50. Litra PA. Nr. 26078—26127.

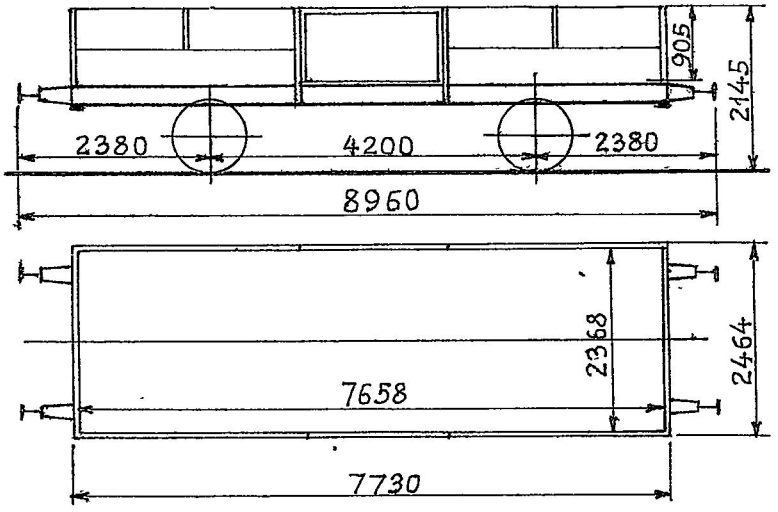

26078—26087.1910.Scandia.
26088—26116.1911. „
26117—26127.1919. „

Aftagelige Side- og Endevægge.
Nedklappelige Døre.

Last 12500 kg.
Bundfl. 18,0 m².
26078—26116.Tara ca. 6200 kg.
26117—26127. „ „ 6500 „
Trykluftledning.
Haandbremse.

17. Litra PC. Nr. 26658—26674.

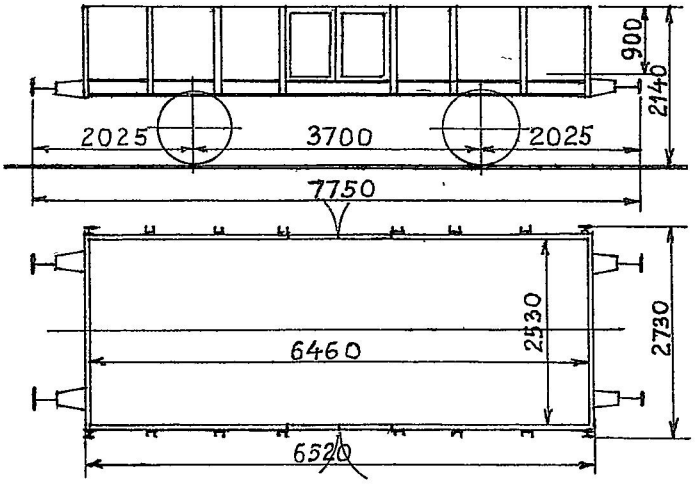

26658—26667.1905.Scandia.
26668—26674.1911. „

Aftagelige Endevægge.

Last 12500 kg.
Bundfl. 16,3 m².
Tara ca. 5900 kg.
Trykluftledning.
Haandbremse.

138. Litra Pc. Nr. 26675—26820. *) **)

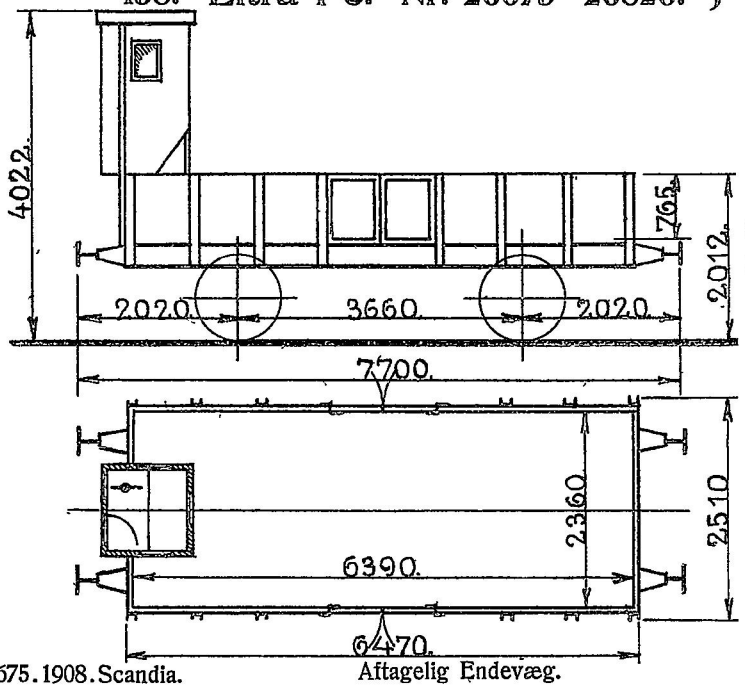

*) Udrangerede er Nr.: 26704, 26736, 26751, 26773, 26792.

**) Bremsehus og Skruebremse fjernet, Haandbremse anbragt paa Nr. 26727, 26787, 26800. Henført til nedenstaaende Tegning.

26675. 1908. Scandia.
26676—26700. 1890. „
26701—26720. 1875. Wagenbau.
26721—26804. 1876. Breslau.
26805—26820. 1877. „

Aftagelig Endevæg.
26705, 26718, 26731, 26745, 26798, 26807, 26819, 26820 bruges kun til lokale Transporter mellem Havnekulgaard og Maskindepot i Fredericia.

Last 12500 kg.
Bundfl. 15,1 m².
Tara ca. 6500 kg.
Trykluftledning.
Skruebremse.

395. Litra Pc. Nr. 26727, 26787, 26800, 26821—27227. *)

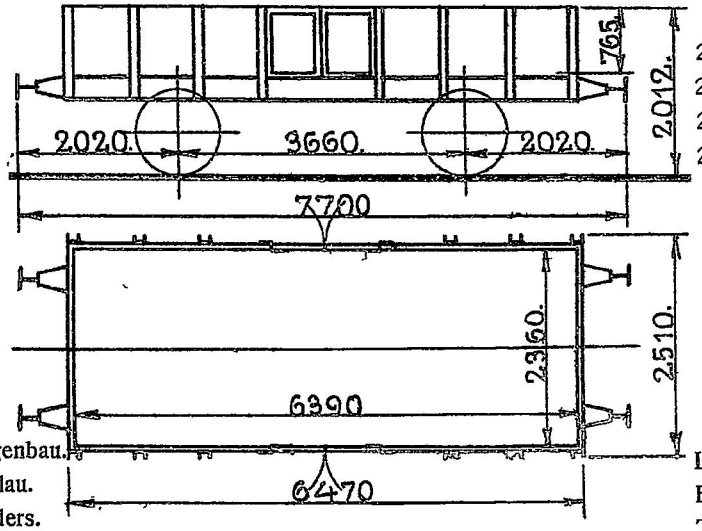

*) Udrangerede er Nr.: 26823, 26832, 26836, 26840, 26858, 26860, 26871, 26940, 27039, 27142, 27145, 27181, 27195, 27202, 27213.

26821—26825. 1877. Wagenbau.
26826—26845. 1878. Breslau.
26846—26855. 1876. Randers.
26856—26861. 1877. Scandia.
26862—26961. 1882. Zypen.
26962—27046. 1883. Breslau.
27047—27111. 1884. „
27112—27141. 1886. Scandia.
27143—27216. 1890. „
27217—27220. 1912. „
27221—27224. 1907. „
27225—27227. 1908. „

Aftagelige Endevægge.

Last 12500 kg.
Bundfl. 15,1 m².
Tara ca. 5700 kg.
Trykluftledning.
Haandbremse.

26741 bruges kun til lokale Transporter paa Aarhus H. Station.
26833, 26852 „ „ „ „ „ mellem Havnekulgaard og Maskindepot i Fredericia.

47. Litra PE. Nr. 17701—17747.

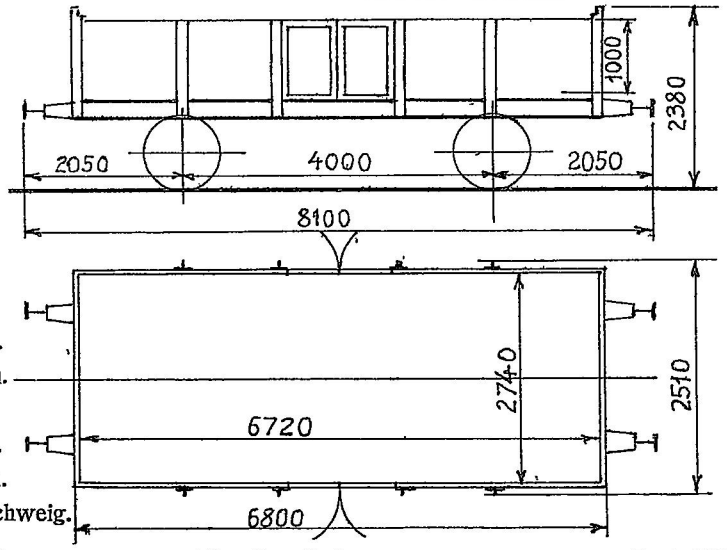

17701. 1920. Aachen.
17702. „ .Bremen.
17703. 1919. „
17704. 1920. Aachen.
17705. 1919. Bremen.
17706. „ .Braunschweig.
17707. 1920. Aachen.
17708. 1919. Bremen.
17709. 1920. Aachen.
17710. 1919. Braunschweig.
17711. „ .Bremen.
17712. 1920. Aachen.
17713—17722. 1919. Bremen.
17723—17730. 1920. Breslau.
17731—17732. 1919. Niesky.
17733. 1920. Aachen.
17734—17738. 1919. Bremen.
17739—17747. „ .Zwickau.

Aftagelige Endevægge.

Last 15000 kg.
Bundfl. 18,3 m².
Tara ca. 7800 kg.
Trykluftledning.
Haandbremse.

19. Litra PER. Nr. 17682—17700.

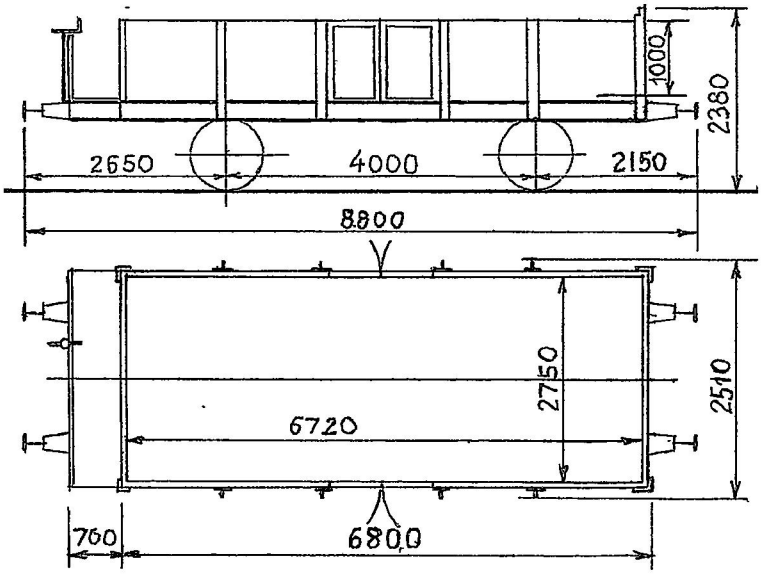

17682—17684. 1919 Zwickau.
17685—17688. 1920. Breslau.
17689—17690. 1919. Bremen.
17691—17700. „ .M. A. N.

Aftagelig Endevæg.

Last 15000 kg.
Bundfl. 18,3 m².
Tara ca. 8300 kg.
Trykluftledning.
Rangerskruebremse.

1065. Litra PFR. Nr. 14020—15080, 17494—17498. *)

Transitvogne, se Side 2.

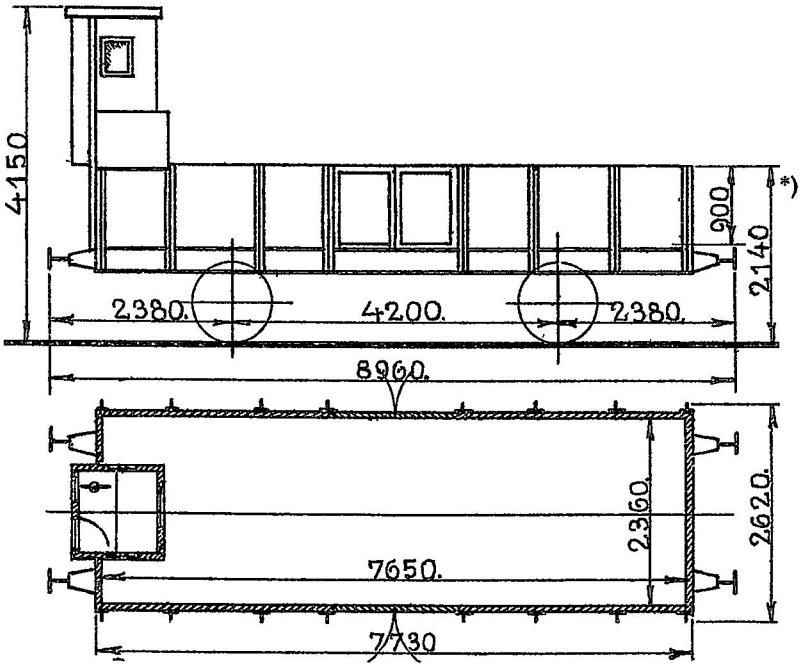

*) Udrangeret er Nr.: 14982.

14020—14029. 1910. Scandia.
14030—14109. 1907. „
14110—14229. 1908. „
14230—14329. 1896. Zypen.
14330—14337. 1894. „
14338—14387. 1895. Scandia.
14388—14422. 1897. Herbrand.
14423—14447. 1907. Scandia.
14448—14522. 1906. Maribo.
14523—14547. 1905. Scandia.
14548—14572. „ . Maribo.
14573—14597. „ . Scandia.
14598—14697. 1903. „
14698—14797. 1902. „
14798—14897. 1900. Neustadt.
14898—14900. „ . Scandia.
14901—15000. 1899. Maribo.
15001—15080. 1898. „
17494—17495. 1907. Arløf.
17496. 1908. „
17497—17498. 1920. Scandia.

Aftagelig Endevæg.

Last 15000 kg.
Bundfl. 18,0 m².
Tara ca. 7700 kg.
Trykluftledning.
Skruebremse.

Efterhaanden fjernes Bremsehusene, og Skruebremserne indrettes til Betjening fra en Platform ved Gavlen (Rangerskruebremse).

1172. Litra PF. Nr. 15081—16219, 17501—17538. *)
400. „ PFB. „ 16220—16619. *)

Transitvogne, se Side 2.

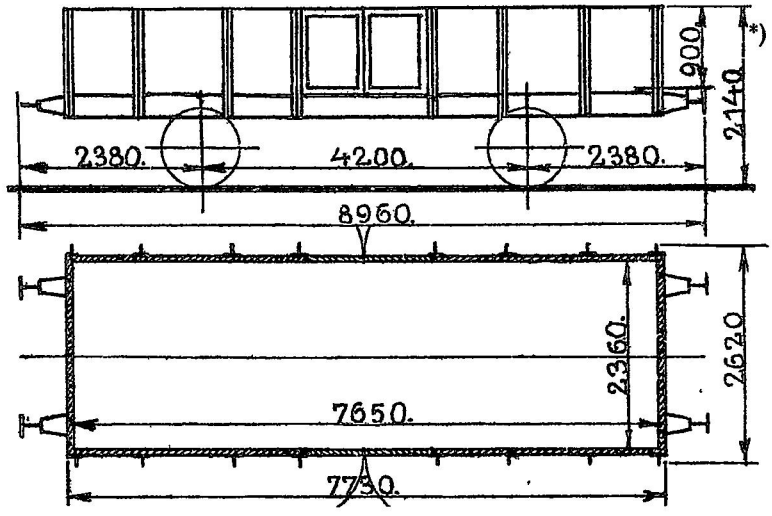

*) Udrangerede er Nr.: 15123, 15151, 15806, 15970, 16308.

Aftagelige Endevægge.

Last 15000 kg.
Bundfl. 18,0 m².
15081—16619. Tara ca. 6800 kg.
17501—17538. „ „ 6500 „
16220—16619. Trykluftbremse (G).
Haandbremse.

15081—15240. 1898. Zypen.
15241—15250. 1899. Maribo.
15251—15340. 1900. „
15341—15358. „ . Scandia.
15359—15461. 1901. „
15462—15543. 1902. „
15544—15643. 1905. „
15644—15718. 1906. Zypen.
15719—15743. 1907. Scandia.
15744—15785. 1894. Zypen.
15786—15860. 1895. Scandia.
15861—15884. 1896. Zypen.
15885—16096. 1909. Scandia.
16097—16224. 1910. „
16225—16234. 1909. Mjølner.
16235—16274. 1910. Scandia.
16275—16324. 1911. „
16325—16424. 1912. „
16425—16439. „ . Mjølner.
16440—16447. 1914. Scandia.
16448—16539. 1915. „
16540—16619. 1916. „
17501—17502. „ . „
17503—17506. 1918. „
17507—17508. 1920. „
17509. 1916. „
17510. 1915. „
17511. 1917. „
17512—17515. 1916. „
17516—17525. 1919. „
17526—17527. 1917. „
17528—17535. 1907. Arløf.
17536—17538. 1916. Scandia.

42. Litra PHR. Nr. 7703—7738, 7754—7759.

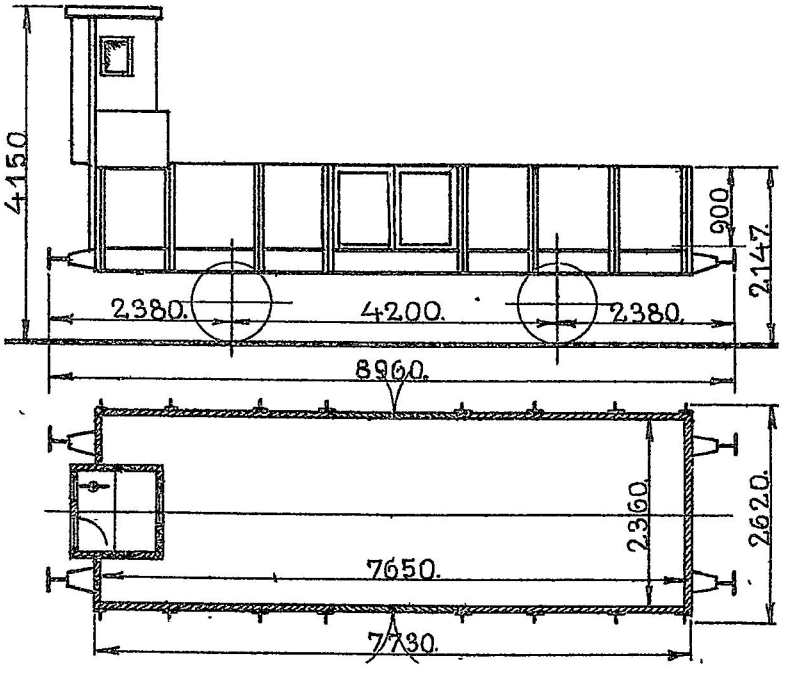

7703—7713. 1893. Scandia.	Maalene i ( ) gælder for 7758—7759.	Last 12500 kg.
7714—7733. 1891. „		Bundfl. 18,0 m².
7734—7738. 1893. „	Aftagelig Endevæg.	Tara ca. 7200 kg.
7754. 1914. „		Trykluftledning.
7755. 1918. „	Efterhaanden fjernes Bremsehusene, og	Skruebremse.
7756. 1919. „	Skruebremserne indrettes til Betjening	
7757. 1918. „	fra en Platform ved Gavlen (Ranger-skruebremse).	

204. Litra PH. Nr. 7507—7702, 7739—7753. *)

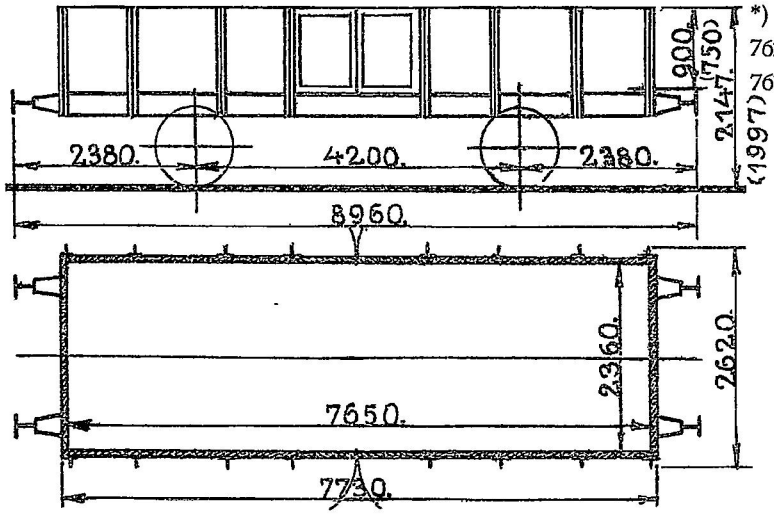

*) Udrangerede er Nr.: 7628, 7642, 7668, 7672, 7679, 7696, 7740.

7507—7520. 1906. Scandia.	Maalene i ( ) gælder for 7507—7520.		Last 12500 kg.
7521—7527. 1915. „			Bundfl. 18,0 m².
7528—7535. 1907. „	Aftagelige Endevægge.	7528—7535.	Tara ca. 6000 kg.
7536—7540. 1914. „		7507—7520.	„ „ 6300 „
7541—7542. 1918. „		Øvrige.	„ „ 6500 „
7543—7545. 1919. „			Trykluftledning.
7546. 1920. „			Haandbremse.
7547—7559. 1911. „			
7560—7563. 1912. „			
7564—7565. 1914. „			
7566—7567. 1915. „			
7568. 1919. „			
7569—7577. 1910. „			
7578—7585. 1911. „			
7586—7587. 1918. „			
7588—7593. 1916. „			
7594. 1910. „			
7595—7597. 1912. „			
7598—7609. 1917. „			
7610—7613. 1918. „			
7614—7617. 1916. „			
7618—7620. 1911. „			
7621—7673 1891. „			
7674—7702. 1893. „			
7739—7753. „ . „			

236. Litra PJR. Nr. 13784—14019.

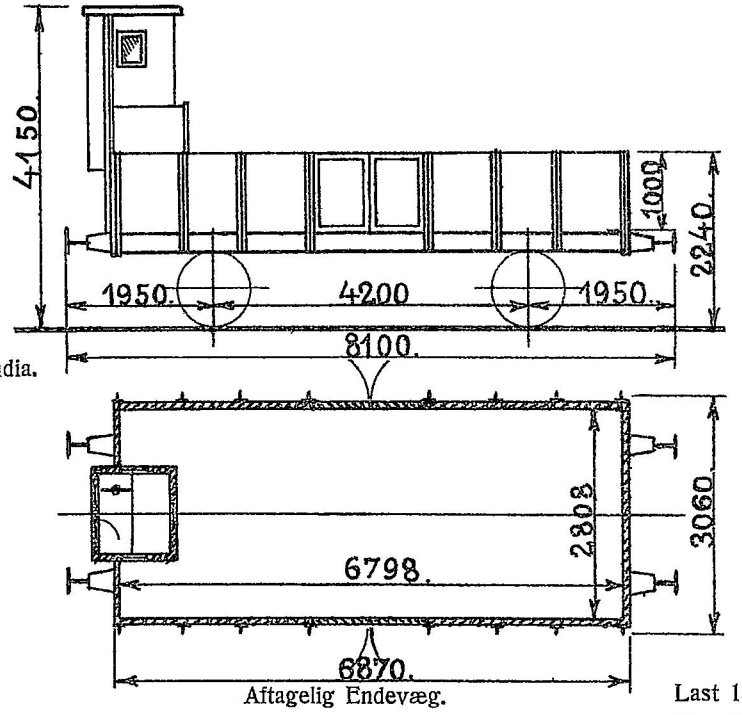

13784.1924.Scandia.
13785—13834.1923. „
13835—13838.1924. „
13839—13842.1923 „
13843—13846.1924. „
13847—13849.1923. „
13850.1924. „
13851—13866.1923. „
13867—13871.1924. „
13872.1923. „
13873—13881.1924. „
13882.1923. „
13883—13885.1924. „
13886—13889.1923. „
13890—13939.1924. „
13940—13969.1921. „
13970—14019.1920. „

Last 15000 kg.
Bundfl. 19,0 m².
Tara ca. 8400 kg.
Skruebremse.

Efterhaanden fjernes Bremsehusene, og Skruebremserne indrettes til Betjening fra en Platform ved Gavlen (Rangerskruebremse).

120. Litra PJS. Nr. 16620—16739.
230. „ PJB. „ 16740—16969.
249. „ PJ. „ 16970—17218.

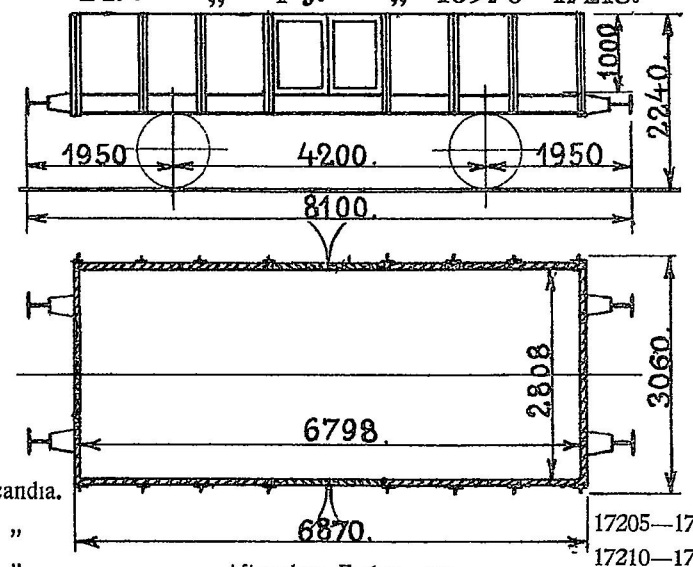

PJS.12 Stk. Side- og Endestøtter.

16620—16744.1920.Scandia.
16745—16901.1921 „
16902—17144.1922. „
17145—17204.1923. „
17205—17218.1924. „

Last 15000 kg.
Bundfl. 19,0 m².
17205—17209.Tara ca. 6900 kg.
17210—17218. „ „ 7000 „
Øvrige. „ „ 7300 „
16620—16969.Trykluftbremse (G).
Haandbremse.

20. Litra PK. Nr. 9681—9700.

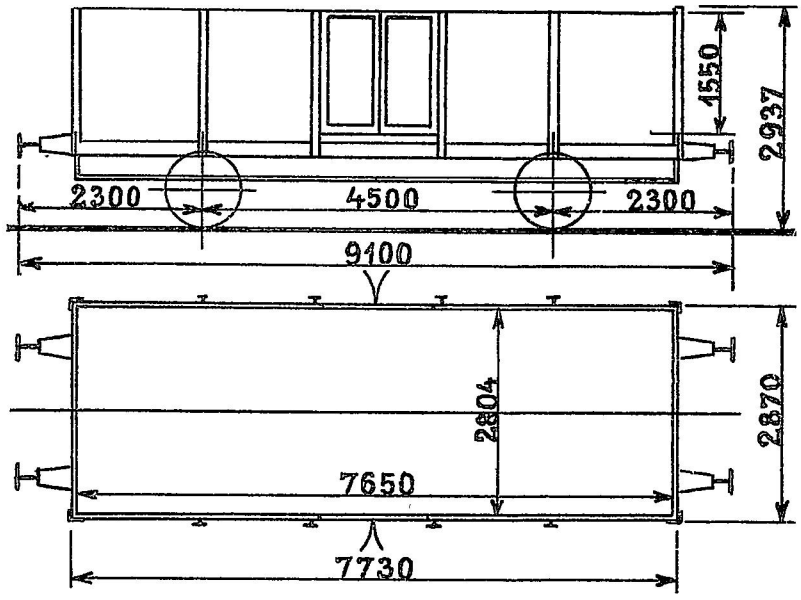

1921. Oberbedarf. Aftagelig Endevæg.
Ombyggede 1938.

Last 20000 kg.
Bundfl. 21,5 m².
Tara ca. 8800 kg.
Trykluftledning.
Haandbremse.

10. Litra PKR. Nr. 9701—9710.

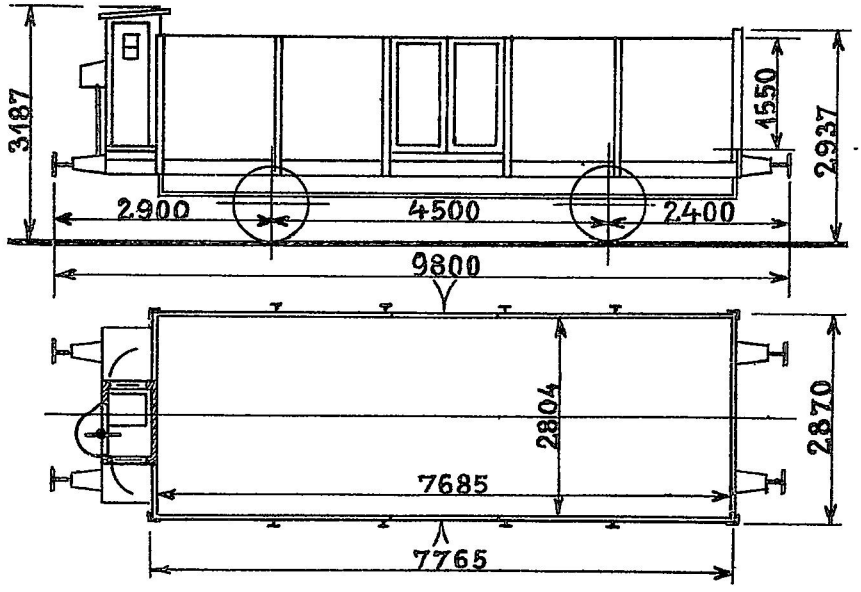

1921. Oberbedarf. Aftagelig Endevæg.
Ombyggede 1938.

Last 20000 kg.
Bundfl. 21,5 m².
Tara ca. 10000 kg.
Trykluftledning.
Skruebremse.

Efterhaanden fjernes Bremsehusene, og Skruebremserne indrettes til Betjening fra den aabne Platform (Rangerskruebremse).

156. Litra PT. Nr. 9469—9624.

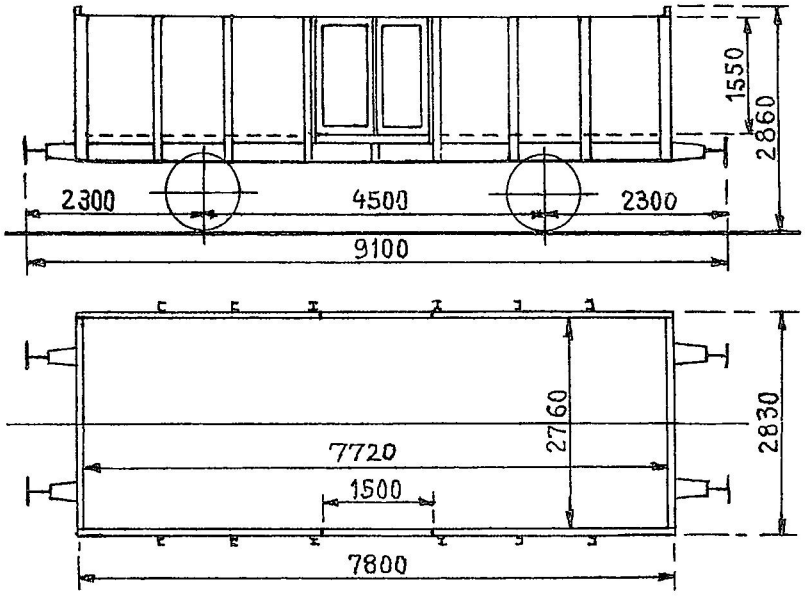

9469. 1920. Dortmund.	Aftagelige Endevægge.	Last 20000 kg.
9470—9624. 1919. „		Bundfl. 21,5 m².
		Tara ca. 8400 kg.
		Trykluftledning.
		Haandbremse.

9586, 9588, 9593—9598, 9601, 9604, 9607, 9608, 9613, 9614, 9618, 9619 og 9623 er udlejede til „Indkøbscentralen for Benzin, Petroleum og Brændselsolie“ og omdannede til Beholdervogne Litra ZT Nr. 508109—508125.

9585—9624 faar efterhaanden Trykluftbremse og Rangerskruebremse og samtidigt Litra PTR.

41. Litra PTR. Nr. 9625—9665.

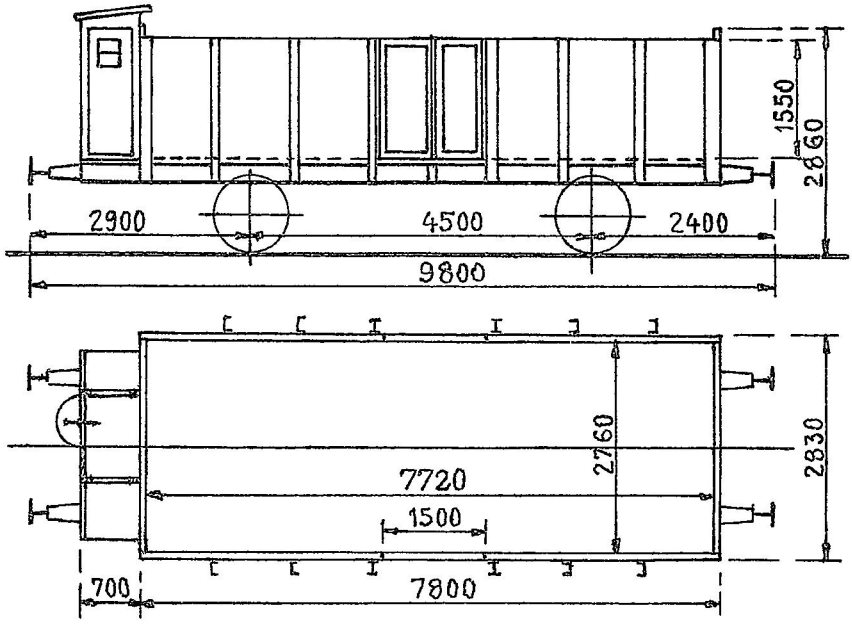

9625—9642. 1919. Dortmund.	Aftagelig Endevæg.	Last 20000 kg.
9643—9653. 1920. „		Bundfl. 21,5 m².
9654—9663. 1919. „		Tara ca. 9700 kg.
9664—9665. 1920. „		Trykluftledning.
		Skruebremse.

Efterhaanden fjernes Bremsehusene, og Skruebremserne indrettes til Betjening fra den aabne Platform (Rangerskruebremse).

9625, 9638, 9640 og 9642 er udlejede til D. D. P. A. og omdannede til Beholdervogne Litra ZT Nr. 508105—508108.

9627, 9630—9632, 9635, 9636, 9639, 9644, 9645, 9647, 9651, 9653, 9659, 9661 og 9665 er udlejede til „Indkøbscentralen for Benzin, Petroleum og Brændselsolie“ og omdannede til Beholdervogne Litra ZT Nr. 508126—508140.

52. Litra PU. Nr. 9901—9952.

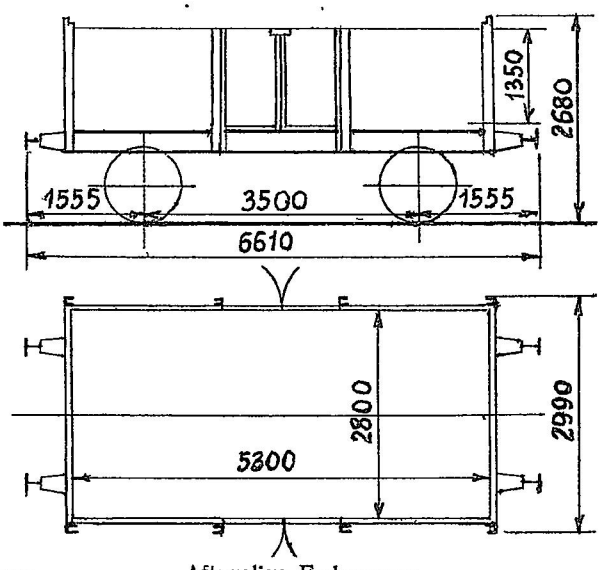

1919. Harkort-Duisburg. Aftagelige Endevægge.

Last 20000 kg.
Bundfl. 14,9 m².
Tara ca. 7600 kg.
Trykluftledning.
Haandbremse.

16. Litra PUR. Nr. 9885—9900.

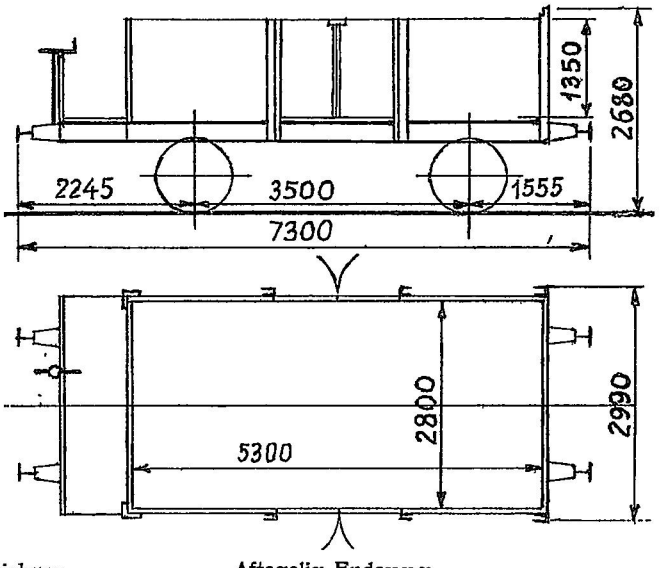

1919. Harkort-Duisburg. Aftagelig Endevæg.

Last 20000 kg.
Bundfl. 14,9 m².
Tara ca. 8500 kg.
Trykluftledning.
Rangerskruebremse.

23. Litra Ps. Nr. 9711—9733.
3. „ Psr. „ 9797—9799.

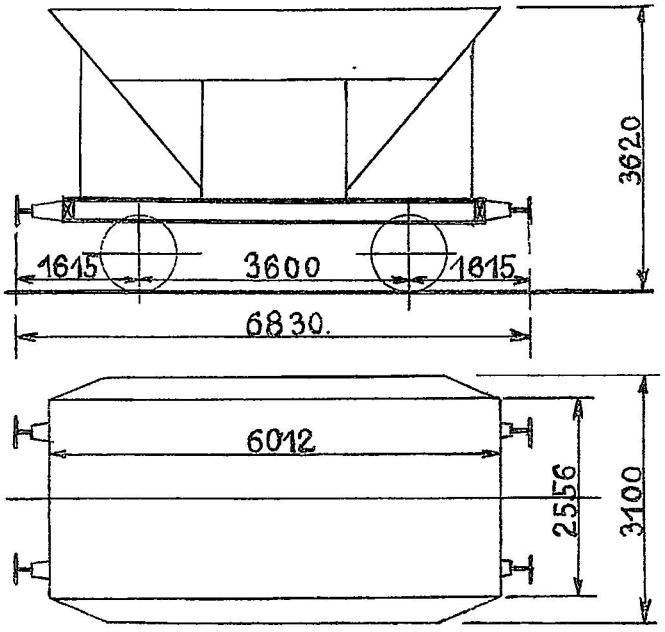

9711—9716. 1928. Scandia—Arlöf. Selvtømmende Kultransportvogne.
9717—9722. 1929. „ „ Bevægelige Bundlemme.
9723—9726. 1931. „ „
9727—9728. 1939. „ „
9729—9733. 1941. Scandia—København.
9797—9799. „ „ „

9711—9722 . Last 20000 kg.
9723—9733 } „ 18000 „
9797—9799 }
9711—9726 . Tara ca. 9400 kg.
9727—9728 . „ „ 10200 „
9729—9733 . „ „ 9600 „
9797—9799 . „ „ 10300 „
9711—9733 . Haandbremse.
9797—9799 . Rangerskruebremse.

9711—9722 er paamalede: „Kun til Transport af Kul fra Aarhus Havn til Kulgaarden."
9723—9726 „ „ „ „ „ „ „ „ Enghave Brygge til Færgerne i Frihavnen".
9727—9728 „ „ „ „ „ „ „ „ Kulgaarden til Færgerne i Gedser."
9729—9733 } „ „ „ „ „ „ „ „ Enghave Brygge til Kulgaarde og Færger i Kh.
9797—9799 }

3. Litra TA. Nr. 8118, 8122, 8129.

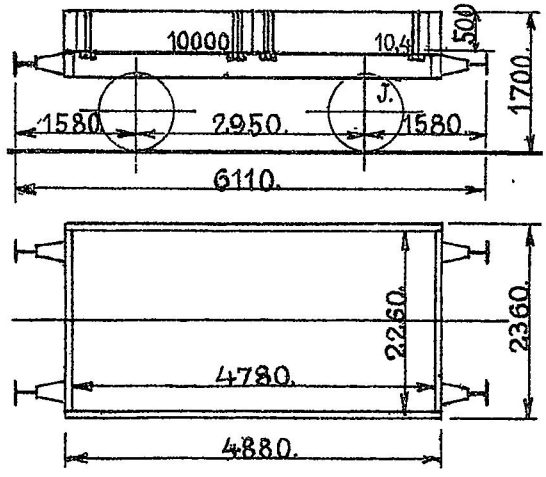

8118. 1866. Randers.	Faste Endevægge.	Last 10000 kg.
8122, 8129. 1869. Gloucester.	Sidevæggene er delte i 2 om Hængsler drejelige Dele.	Bundfl. 10,4 m².
		Tara ca. 5400 kg.
		Haandbremse.

8118, 8129 bruges kun til lokale Transporter i Centralværkstedet i København.
8122 „ „ „ „ „ mellem Vaskeanlæg og Fyldespor paa Aarhus H. Station.

1. Litra TB. Nr. 8168.

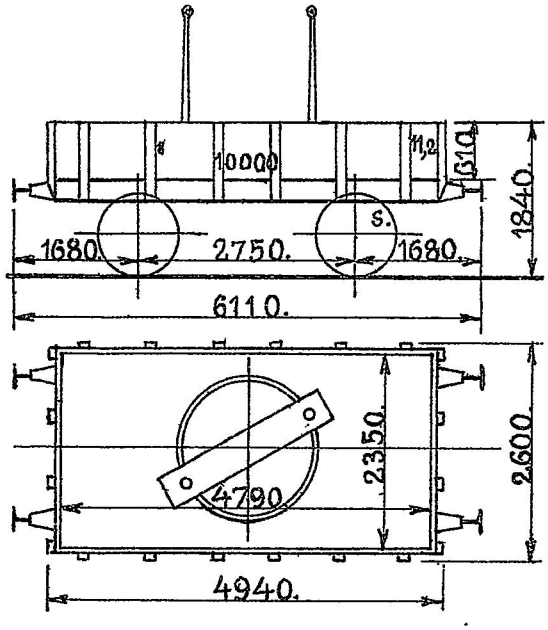

1870. Elbing.	Aftagelige Side- og Endevægge. Vrideskammel.	Last 10000 kg.
		Bundfl. 11,2 m².
		Tara ca. 6500 kg.
Bruges kun til lokale Transporter mellem Nyborg Værksted og Maskindepot.		Haandbremse.

1. Litra TC. Nr. 8260.

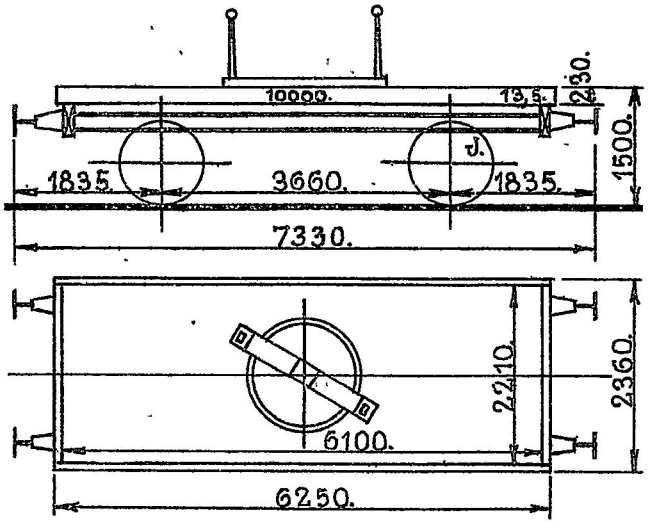

1869. Gloucester.

Endevæggene er drejelige om Hængsler.
Vrideskammel.

Last 10000 kg.
Bundfl. 13,5 m².
Tara ca. 5700 kg.
Haandbremse.

Bruges kun til lokale Transporter mellem Langaa Grusgrav og Langaa Station.

7. Litra TD. Nr. 18001—18007.

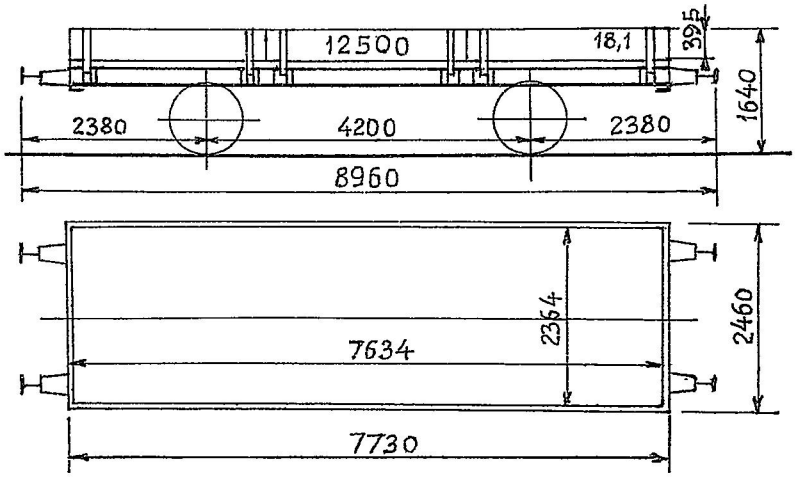

1916. Scandia.

Aftagelige Endevægge.
Sidevæggene er delte i 3 om
Hængsler drejelige Dele.

Last 12500 kg.
Bundfl. 18,1 m².
Tara ca. 6400 kg.
Haandbremse.

5. Litra TC. Nr. 8201—8205.

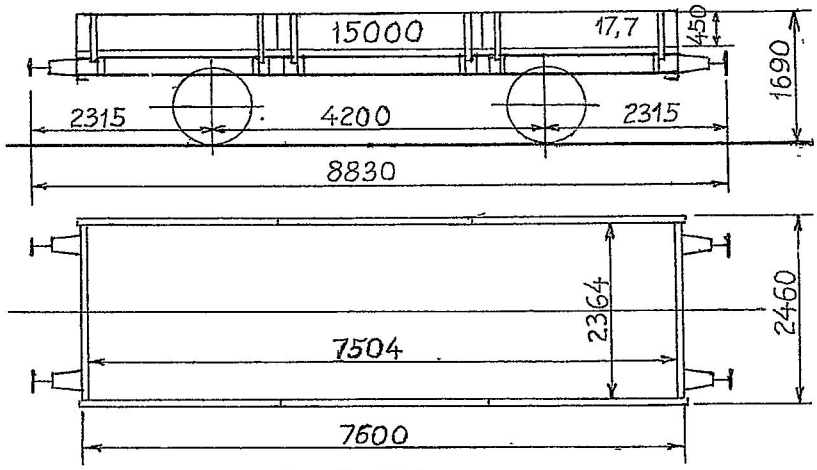

1924. Scandia.

Aftagelige Endevægge.
Sidevæggene er delte i 3 om
Hængsler drejelige Dele.

Last 15000 kg.
Bundfl. 17,7 m².
Tara ca. 6700 kg.
Tryklufttledning.
Haandbremse.

7. Litra TD. Nr. 8501—8507.

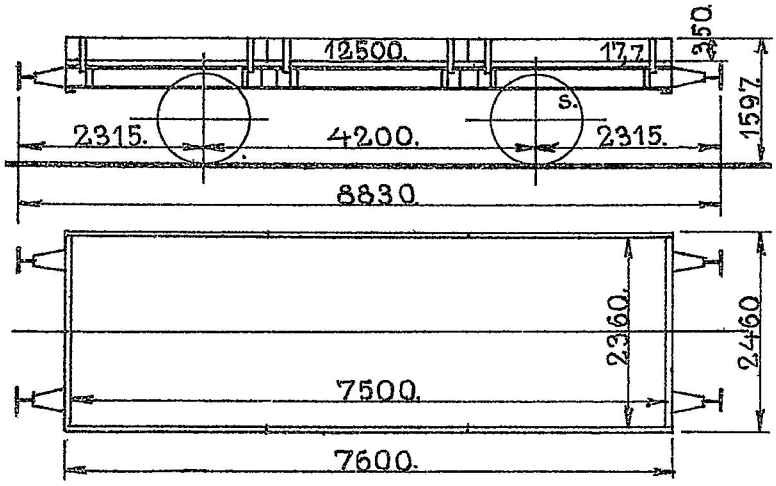

1888. Scandia. Aftagelige Endevægge.
Sidevæggene er delte i 3 om Hængsler drejelige Dele.

Last 12500 kg.
Bundfl. 17,7 m².
Tara ca. 6500 kg.
Haandbremse.

229. Litra TD. Nr. 8509—8740. *)
10. „ TDT. „ 8741—8750.

Litra TDT. Transitvogne, se Side 2.

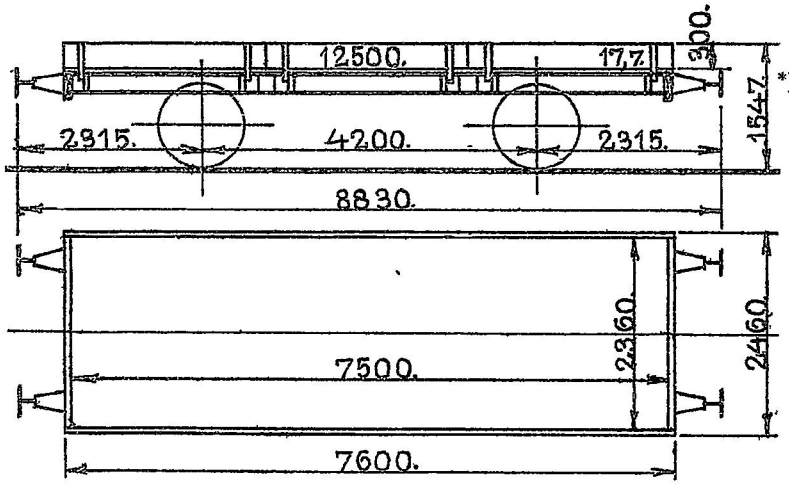

*) Udrangerede er Nr.: 8533, 8550, 8714.

8507—8542. 1883. Breslau.
8543—8558. 1886. Scandia.
8559—8600. 1909. „
8601—8650. 1910. „
8651—8680. 1912. „
8681—8710. 1918. „
8711—8750. 1924. „

Aftagelige Endevægge.
Sidevæggene er delte i 3 om Hængsler drejelige Dele.

Last 12500 kg.
Bundfl. 17,7 m².
Tara ca. 6300 kg.
Haandbremse.

65. Litra TDR. Nr. 8433—8497.

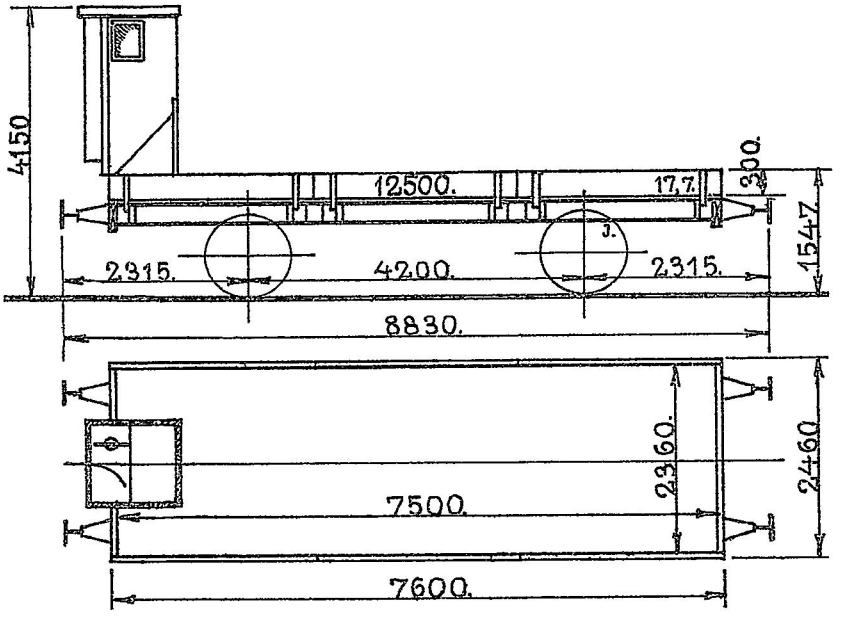

8433—8444. 1924. Scandia.	Aftagelig Endevæg.	Last 12500 kg.
8445—8452. „ . „	Sidevæggene er delte i 3 om Hængsler	Bundfl. 17,7 m².
8453—8462. 1918. „	drejelige Dele.	Tara ca. 7300 kg.
8463—8468. 1912. „		Skruebremse.
8469—8472. 1913. „		
8473—8482. 1909. „		
8483—8497. 1883. Breslau.		

3. Litra TDR. Nr. 8498—8500.

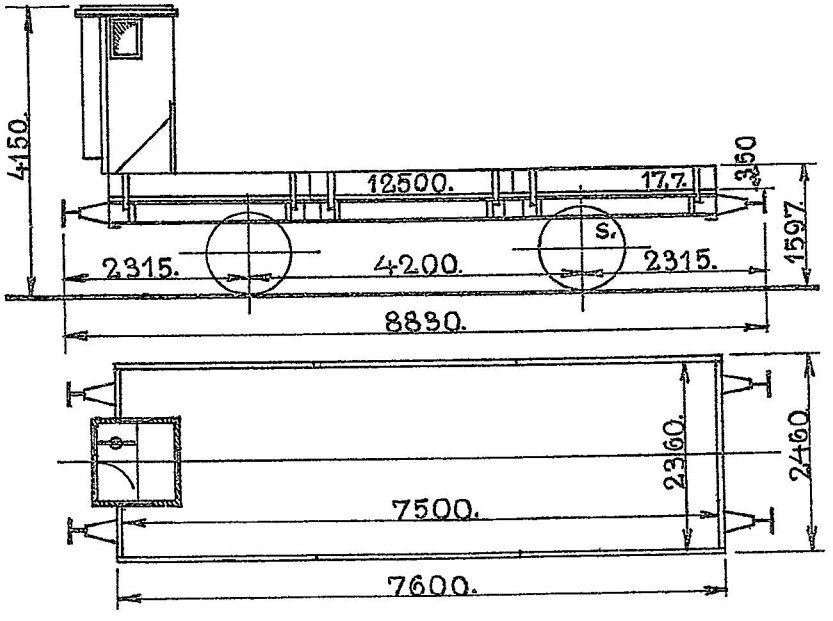

1888. Scandia.	Aftagelig Endevæg.	Last 12500 kg.
	Sidevæggene er delte i 3 om Hængsler	Bundfl. 17,7 m².
	drejelige Dele.	Tara ca. 7200 kg.
		Skruebremse.

7. Litra TE. Nr. 8881–8887.

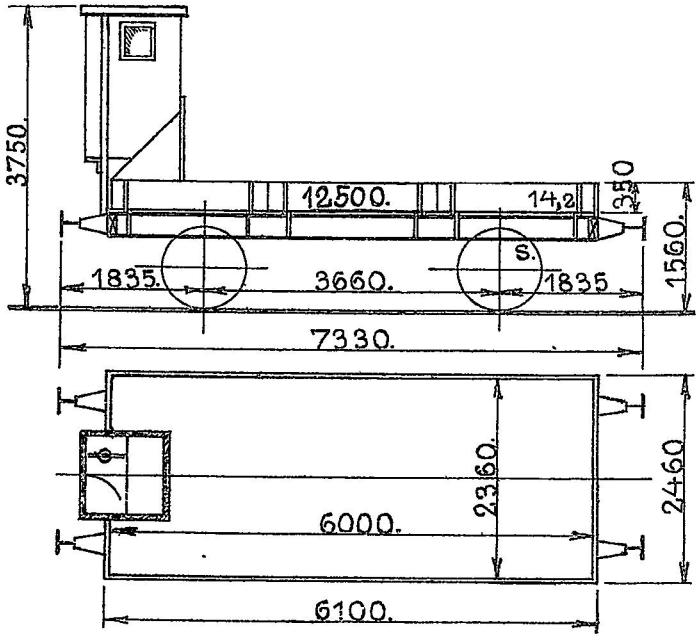

1886. Scandia. Aftagelig Endevæg.
Sidevæggene er delte i 3 om Hængsler drejelige Dele.

Last 12500 kg.
Bundfl. 14,2 m².
Tara ca. 6500 kg.
Skruebremse.

13. Litra TE. Nr. 8888–8900.

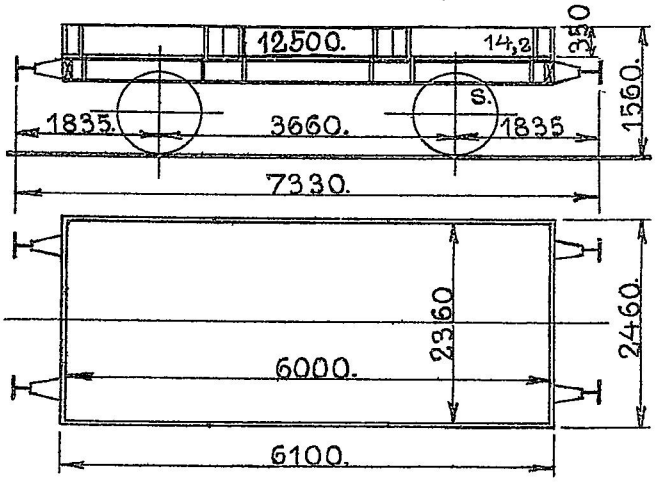

1886. Scandia. Aftagelige Endevægge.
Sidevæggene er delte i 3 om Hængsler drejelige Dele.

Last 12500 kg.
Bundfl. 14,2 m².
Tara ca. 5700 kg.
Haandbremse.

20. Litra TFT. Nr. 8001—8020.

Transitvogne, se Side 2.

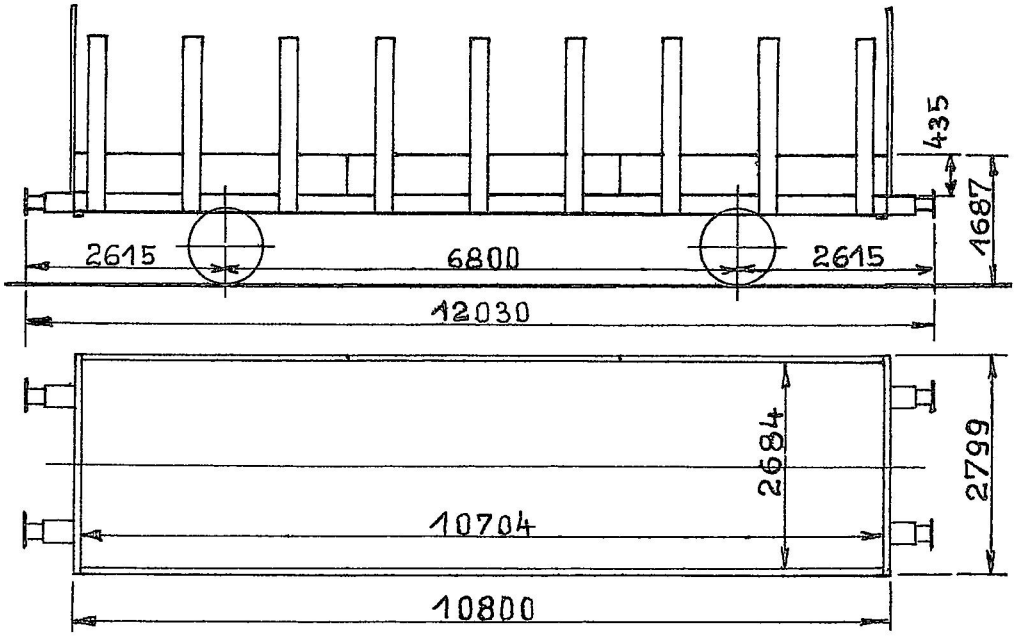

1932. Scandia.

Aftagelige Side- og Endestolper samt Side- og Endevægge. Sidevæggene er delte i 3 Dele.

Last 17000 kg.
Bundfl. 29,0 m².
Tara ca. 9800 kg.
Trykluftledning.
Haandbremse.

4. Litra TGA. Nr. 8901—8904.

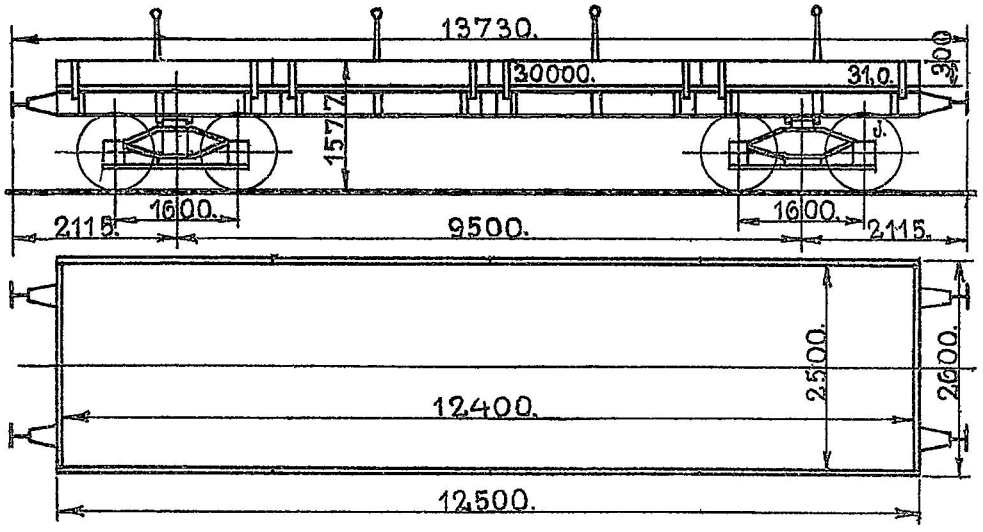

1886. Scandia.

Aftagelige Sidestolper og Endevægge.
Sidevæggene er delte i 4 om Hængsler drejelige Dele.
Maa ikke benyttes til Forsendelse af gl. Sveller til Centralværkstedet i Aarhus.

Last 30000 kg.
Bundfl. 31,0 m².
Tara ca. 15500 kg.
Haandbremse.

8901 og 8902 bruges kun til lokale Transporter paa Storebæltsoverfarten.

70. Litra TGC. Nr. 8905—8955, 8957—8975.

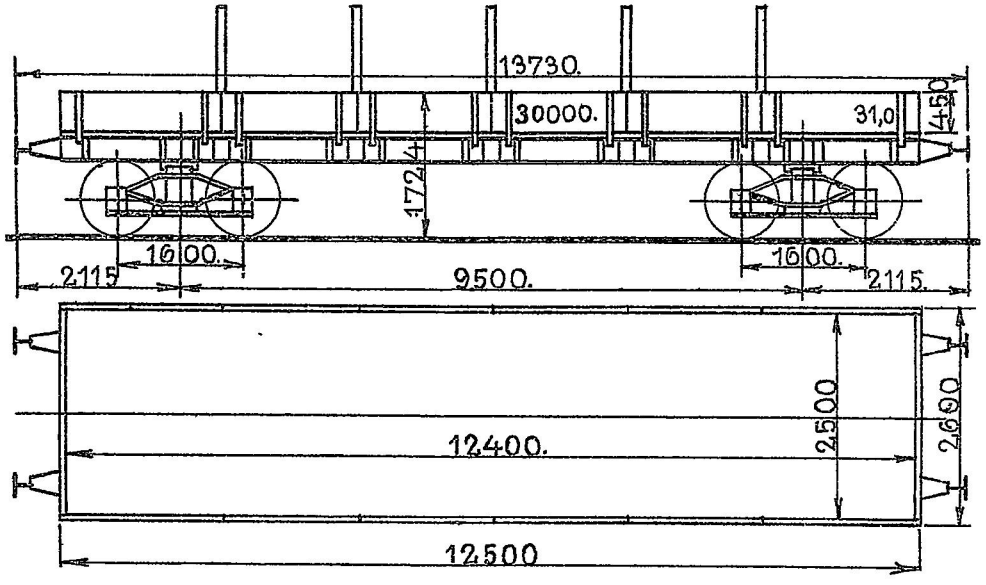

8905—8910. 1896. Skabo.
8911—8915. 1901. Breslau.
8916—8920. 1917. Scandia.
8921—8925. 1918. „
8926—8937. 1921. „
8938—8955. 1922. „
8957—8975. 1927. „

Aftagelige Sidestolper og Endevægge.
Sidevæggene er delte i 6 om Hængsler drejelige Dele.
Maa ikke benyttes til Forsendelse af gl. Sveller til Centralværkstedet i Aarhus.

Last 30000 kg.
Bundfl. 31,0 m².
Tara ca. 16600 kg.
Haandbremse.

20. Litra TGT. Nr. 8976–8995.

Transitvogne, se Side 2.

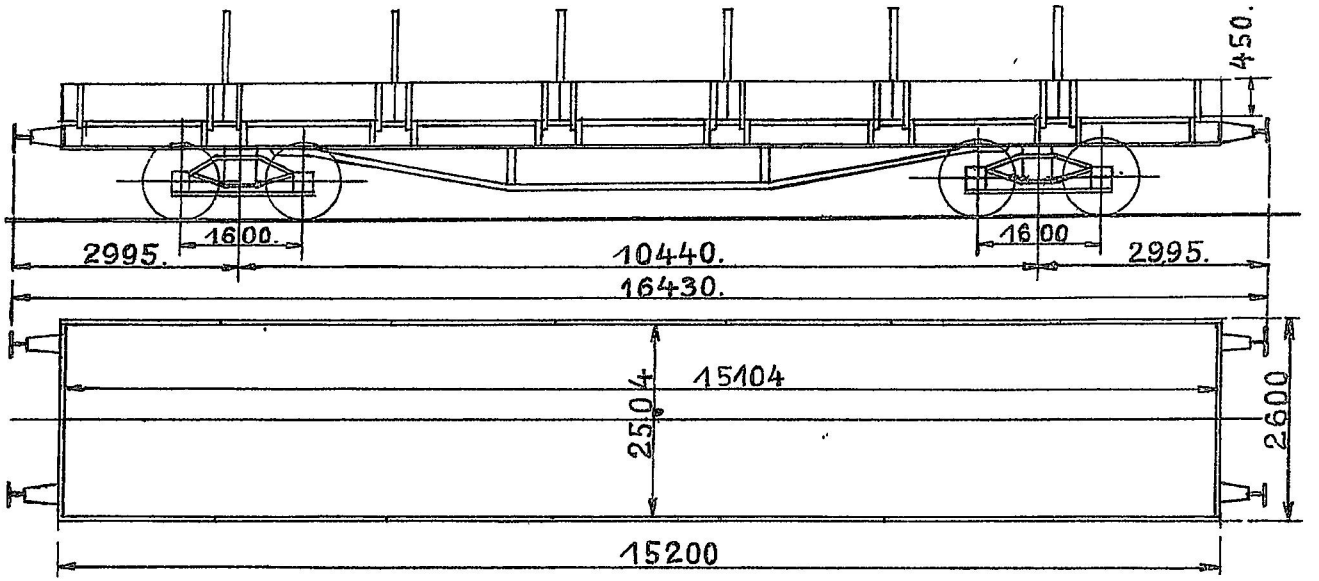

1931. Scandia.

Aftagelige Sidestolper og Endevægge.
Sidevæggene er delt i 7 om Hængsler
drejelige Dele.
Maa ikke benyttes til Forsendelse af
gl. Sveller til Centralværkstedet i Aarhus
og ikke til Forsendelse af Halm, Hø o. l.
til Udlandet

Last 30000 kg.
Bundfl 37,8 m².
Tara ca. 18500 kg
Haandbremse.

10. Litra TGS. Nr. 9201—9210.

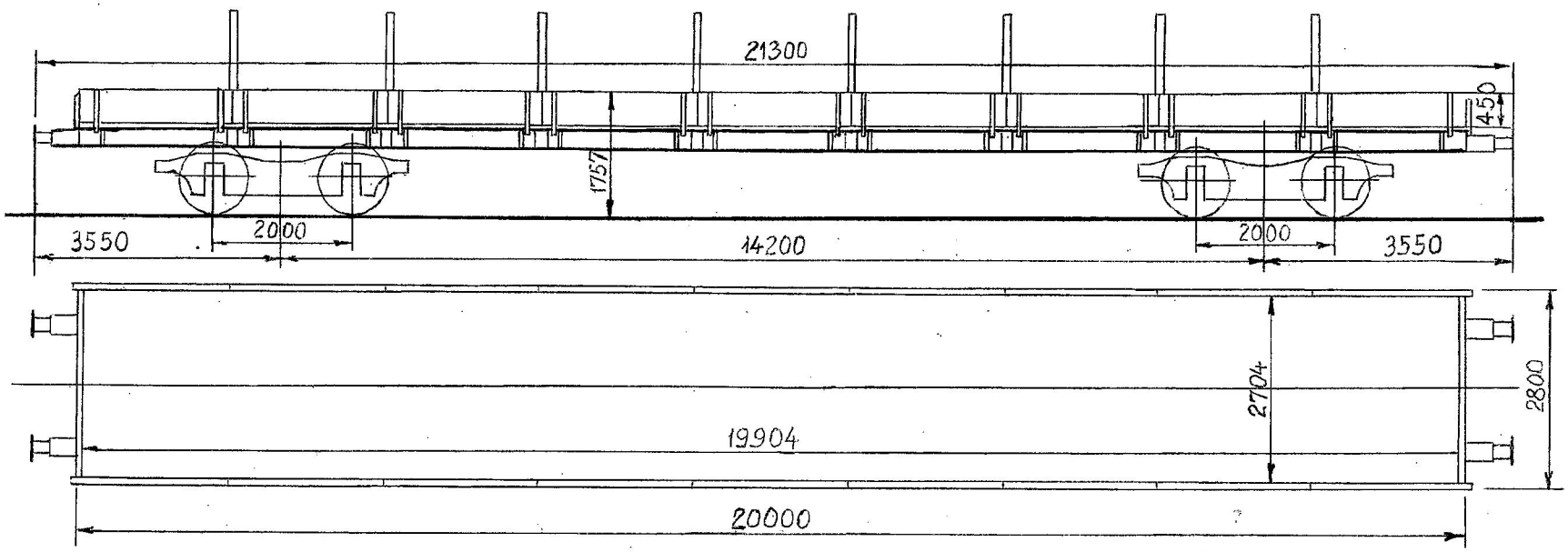

1941. Scandia.

Aftagelige Sidestolper og Endevægge.
Sidevæggene er delt i 9 om Hængsler
drejelige Dele.
Maa ikke benyttes Forsendelse af
gl. Sveller til Centralværkstedet i Aarhus
og ikke til Forsendelse af Halm, Hø o. l.
til Udlandet.

Last 40000 kg.
Bundfl. 53,8 m².
Tara ca. 23600 kg.
Trykluftbremse (G.)
Haandbremse.

150. Litra TH. Nr. 9001—9150.

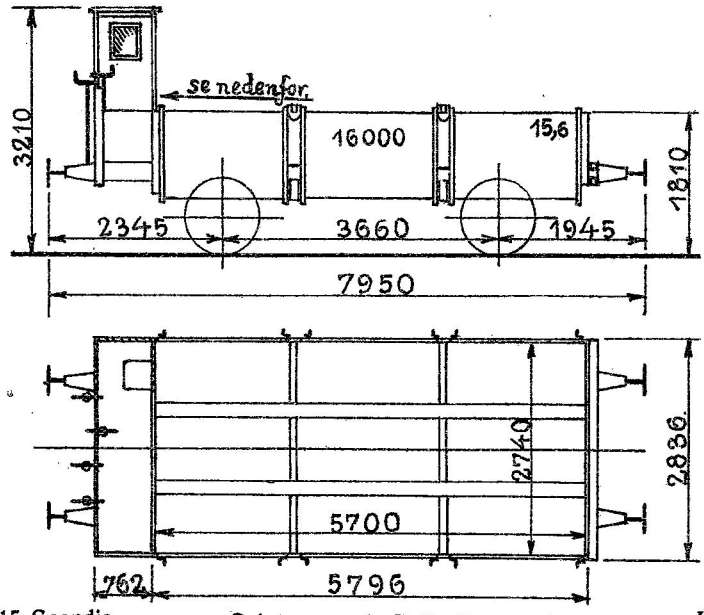

9001.1915.Scandia.
9002—9060.1916. „
9061—9150.1921. „

Selvtømmende Ballasttransportvogne.
Bevægelige Side- og Bundlemme,
der aabnes og lukkes fra Platformen.

Last 16000 kg.
Bundfl. 15,6 m².
Tara ca. 10000 kg.

9002, 9003, 9008, 9009, 9016—9020, 9024, 9025, 9029, 9030, 9032, 9034, 9036—9039, 9041, 9042, 9045, 9047, 9052—9055, 9059, 9080, 9094, 9100 og 9113 } Trykluftledning.

Aaben Skruebremse, idet 9001 og 9050—9078 dog har Skærm over Bremsesædet.

1. Litra TK Nr. 10000.

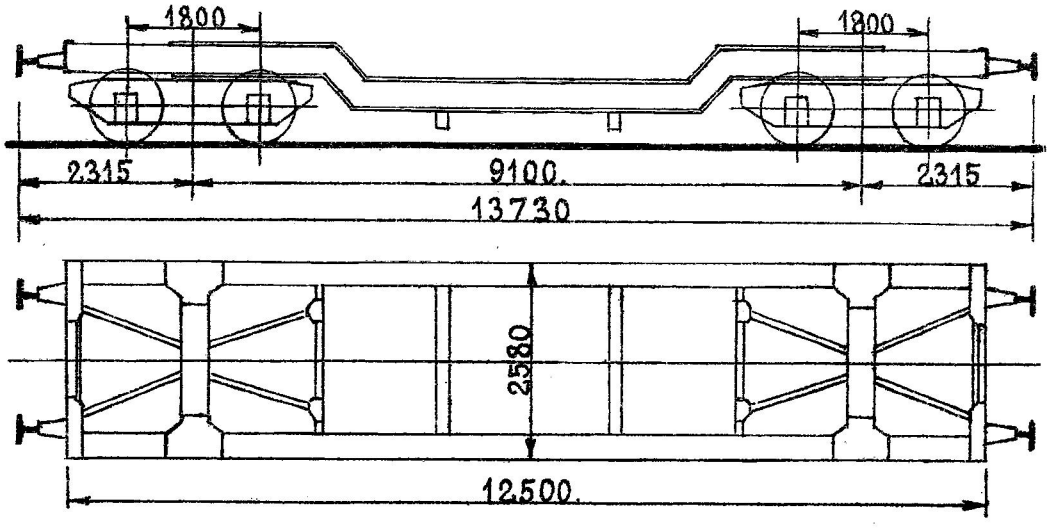

1920.Frichs.
Købt af Statsbanerne 1929.

Last 39000 kg.
Tara ca. 19200 kg.
Haandbremse.

1. Litra TL. Nr. 9999.

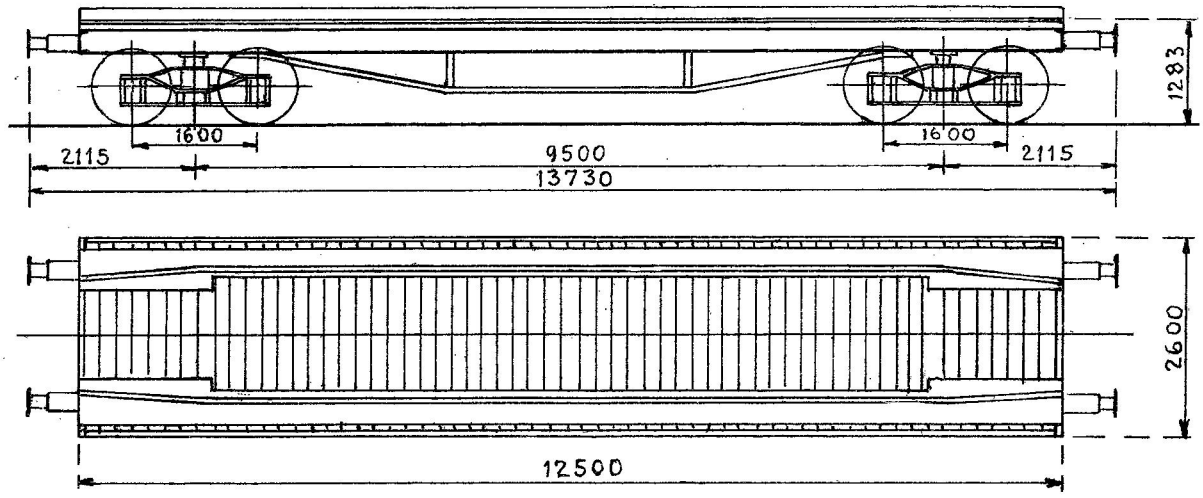

1927. Scandia.
Omdannet. 1935. Aarhus.

Last 30000 kg.
Bundfl. 31,0 m².
Tara ca. 17800 kg.
Haandbremse.

1. Hjælpevogn A & B. Nr. 1.

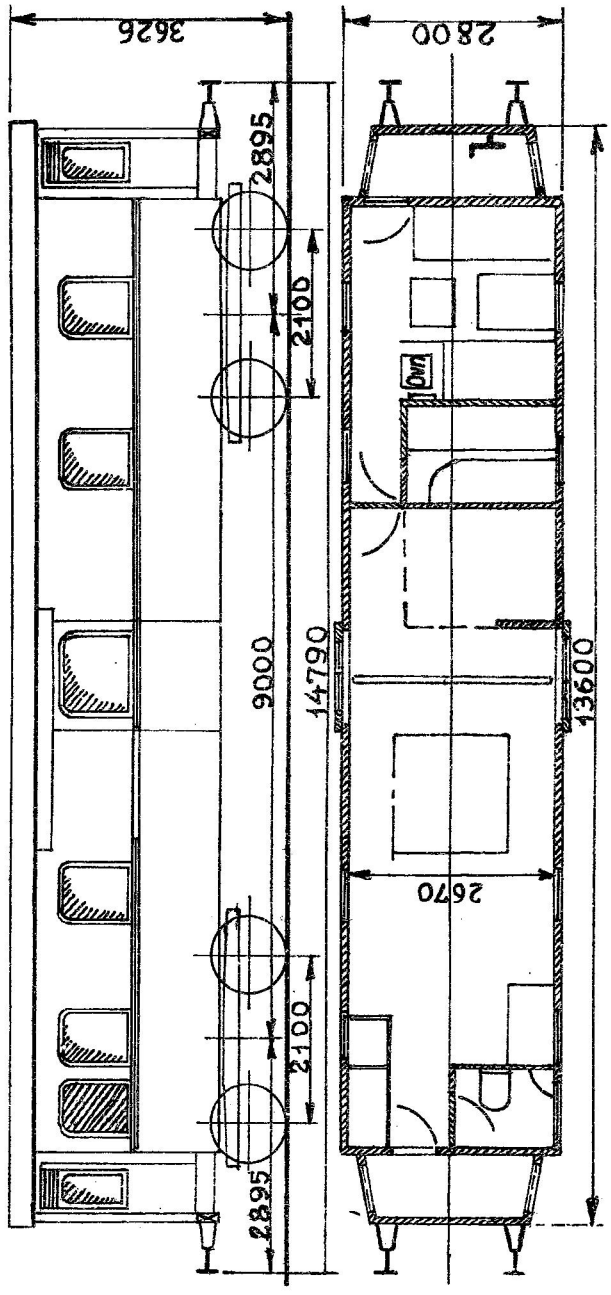

1900. Scandia.
Omdannet. 1938. København.

Petroleumslamper.
Højtryksvarmeapparater.
Kakkelovn.

Hjemsted: „København".

Tjenstf. Vægt 31000 kg.
Vakuumbremse.
Tryklufthremse.
Nødbremseindretninger.
Skruebremse.

12. Hjælpevogne A. Nr. 1–12.

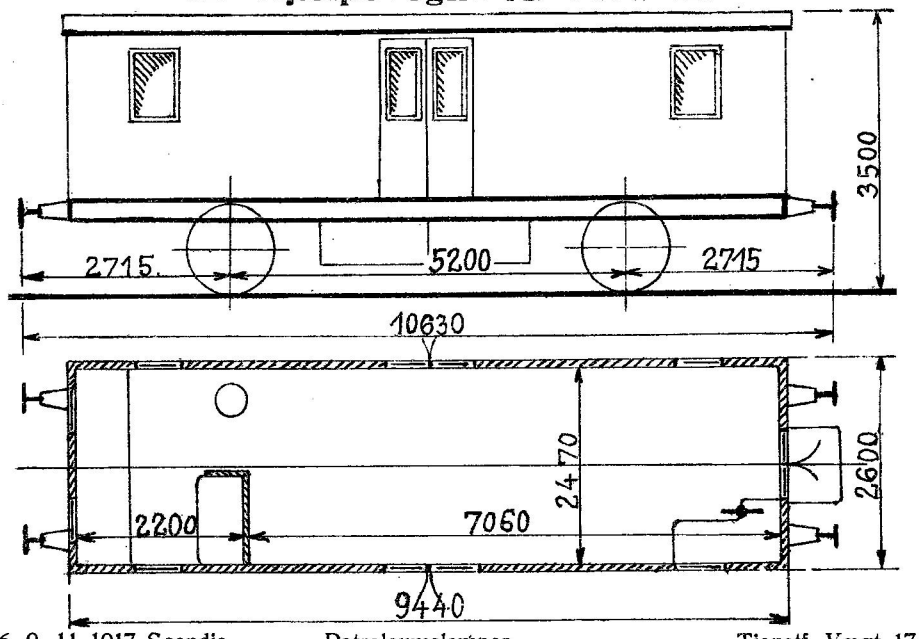

1, 5, 6, 9, 11.1917. Scandia.
2, 3, 4, 7, 8, 10.1911. „
12.1926. „

Petroleumslamper.
Højtryksvarmeapparater.
Kakkelovn.

Tjenstf. Vægt 17400 kg.
Vakuumbremse.
Nødbremseindretninger.
Skruebremse.

Hjemsted:

1—2. „København". 3. „Gedser". 4. „Nyborg". 5. „Fredericia". 6. „Aarhus". 7. „Aalborg". 8. „Struer". 9. „Brande". 10. „Esbjerg". 11. „Padborg". 12. „Reserve".

8. Hjælpevogne B. Nr. 1, 4—6, 8—10, 12.

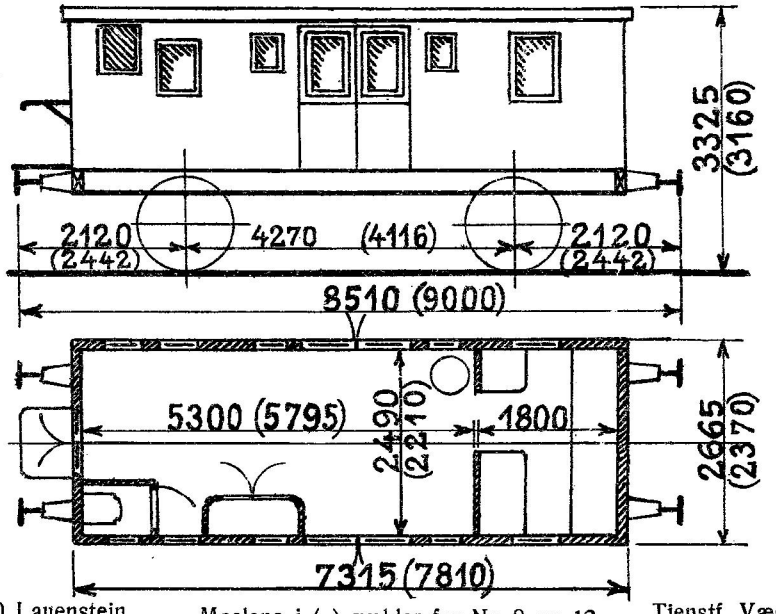

1, 4—6.1870. Lauenstein.
9—10.1874. Wagenbau.
8, 12.1876. Randers.
Ombyggede:
1, 4—6, 10.1925. København.
8.1926. „
9, 12.1928. Scandia.

Maalene i ( ) gælder for Nr. 8 og 12.

Petroleumslamper.
Højtryksvarmeapparater.
Kakkelovn.

Tjenstf. Vægt 12000 kg.
Vakuumledning.
Nødbremseindretninger.
Haandbremse.

Hjemsted:

1. „København". 4. „Nyborg". 5. „Fredericia". 6. „Aarhus". 8. „Struer". 9. „Brande". 10. „Esbjerg". 12. „Reserve".

4. Hjælpevogne B. Nr. 2, 3, 7, 11.

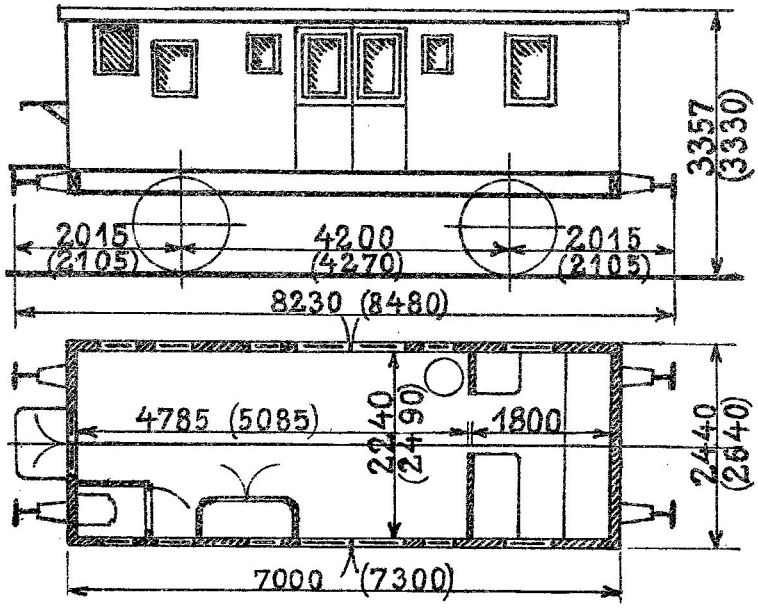

2, 3, 7. 1880. Breslau.
11. 1886. Scandia.
Ombyggede:
2, 3, 7. 1928. Scandia.
11. „ .København.

Maalene i ( ) gælder for Nr. 11.

Petroleumslamper.
Højtryksvarmeapparater.
Kakkelovn.

Tjenstf. Vægt 12000 kg.
Vakuumledning.
Nødbremseindretninger.
Haandbremse.

Hjemsted:

2. „København". 3. „Gedser". 7. „Aalborg". 11. „Padborg".

8. Hjælpevogne C. Nr. 13—18, 20—21.

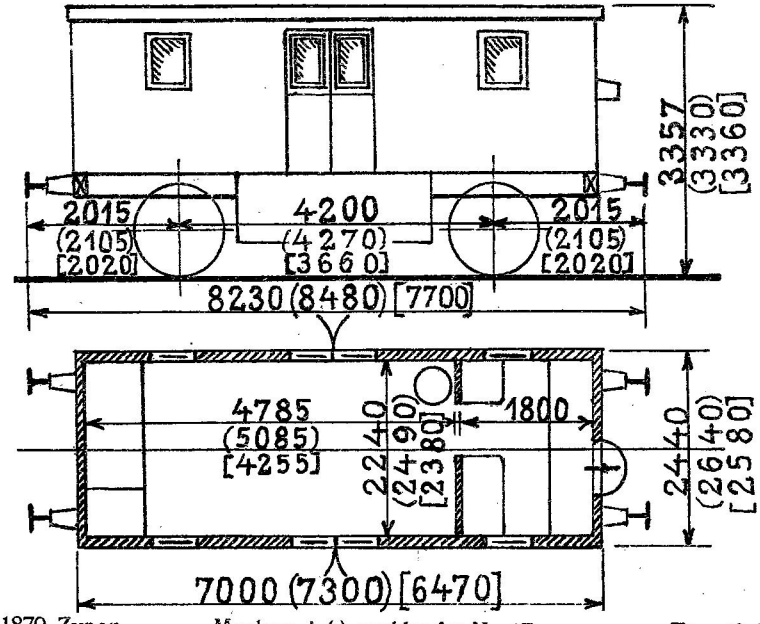

13—14. 1879. Zypen.
15, 21. „ .Breslau.
16, 18, 20. 1880. „
17. 1886. Scandia.
Ombyggede:
16, 18, 20. 1925. København.
13—15, 17, 21. 1928. „

Maalene i ( ) gælder for Nr. 17.
„ „ [ ] „ „ „ 13—15, 21.
Petroleumslamper.
Højtryksvarmeapparater.
Kakkelovn.

Tjenstf. Vægt 12000 kg.
Vakuumledning.
Nødbremseindretninger.
Skruebremse.

Hjemsted:

13. „Roskilde". 14. „Masnedsund". 15. „Korsør". 16. „Fredericia".
17. „Randers". 18. „Frederikshavn". 20. „Viborg". 21. „Reserve".

12. Redningsvogne. Nr. 1—12.

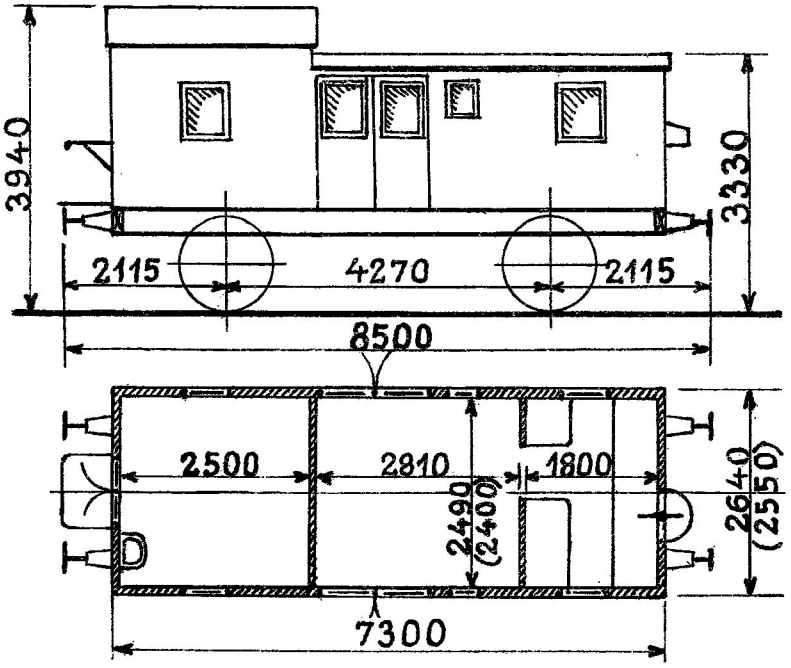

1, 4.1885. Breslau. Maalene i ( ) gælder for Nr. 2, 5, 6 og 10.
2, 5, 6, 10.1864. Lauenstein.
3, 7—8.1883. Kockum.
9, 11—12.1886. Skabo.
Ombyggede:
1, 4—6, 10.1925. København.
3, 12.1927. Scandia.
2, 7—9, 11.1928. „

Gasbelysning.
Højtryksvarmeapparater.
Kakkelovn.

Tjenstf. Vægt 11600 kg.
Vakuumbremse.
Nødbremseindretninger.
Skruebremse.

Hjemsted:

1—2. „København". 3. „Gedser". 4. „Nyborg". 5. „Fredericia". 6. „Aarhus".
7. „Aalborg". 8. „Struer". 9. „Brande". 10. „Esbjerg". 11. „Padborg". 12. „Reserve".

22. Ambulancepersonvogne. Nr. 1—15, 17, 20—25.

Værkstedomraade: Kh. 8. Nr. 1—3, 12—15, 21.
Ar. 13. „ 5—11, 17, 20, 22—25.
Ng. 1. „ 4.

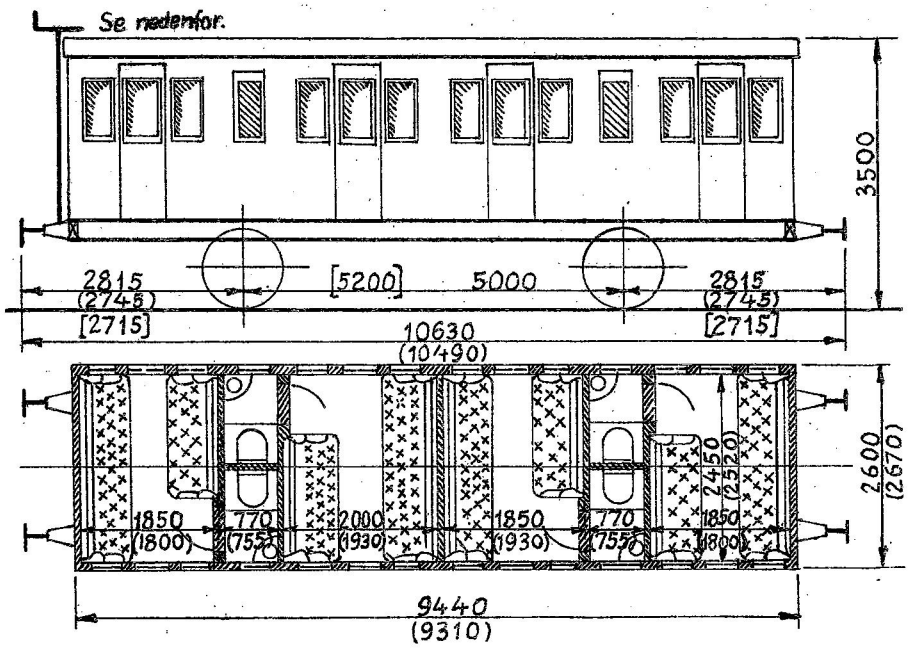

Maalene i ( ) gælder for 2 og 13.
„ „ [ ] „ „ 8—10, 17, og 21—24.

1885—1901. Scandia, Breslau og Atlas.

5, 7, 11, 25. Tara ca. 12500 kg.
2, 13. „ „ 14000 „
Øvrige Vogne. „ „ 13200 „
Vakuumbremse.
1, 3—5, 7—12, 14—15, 17, 21—25. } Rangerskruebremse.
1, 3—4, 10, 12, 14—15, 22. } Olielamper.
Højtryksvarmeapparater.

Hjemsted:

1. „København“.	2. „København“.	3. „Gedser“.	4. „Nyborg“.	5. „Fredericia“.
6. „Aarhus“.	7. „Aalborg“.	8. „Struer“.	9. „Brande“.	10. „Esbjerg“.
11. „Padborg“.	12. „Reserve“.	13. „Korsør“.	14. „Næstved“.	15. „Roskilde“.
17. „Randers“.	20. „Viborg“.	21. „Reserve“.	22. „Reserve“.	23. „Reserve“.
24. „Reserve“.	25. „Reserve“.			

8. Batterivogne. Nr. 1—8.

Værkstedsomraade: Kh.

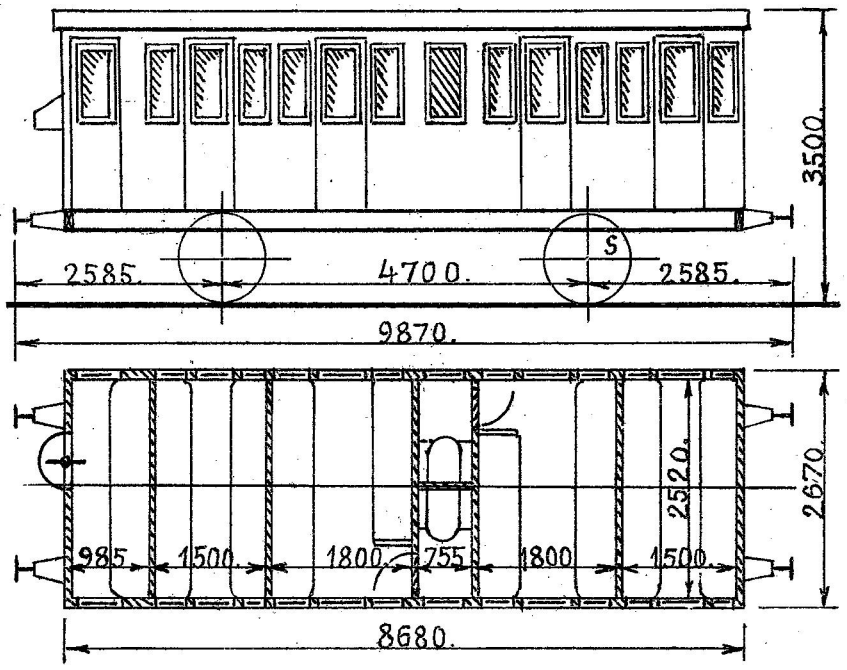

1891—1901 Scandia.

Vakuumbremse.
Skruebremse.
Dobbelt-Batteri til Togbelysning.

Tara ca. 14000 kg.

11. Ambulancevogne. Nr. 1–11.

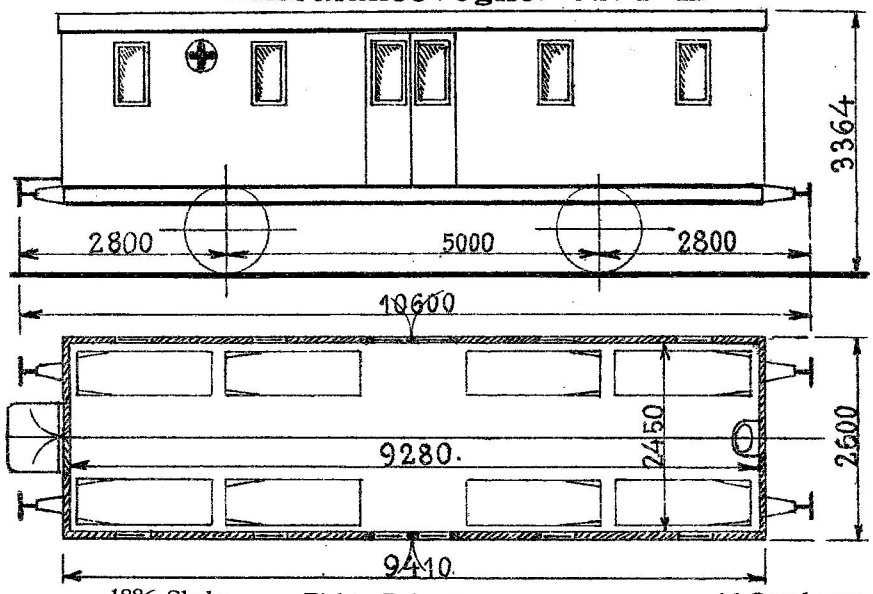

1886. Skabo. Elektr. Belysning. 16 Sygebaarer.
1—2, 4—8, 10 Ombyggede 1911. Scandia. Gasbelysning. Tara ca. 11400 kg.
Højtryksvarmeapparater. Vakuumbremse.
Nødbremseindretninger.
9, 11 „ 1917. „
3 „ 1926. „
Fortegnelse over Vognenes Udstyr i „Reglement for Hjælpe- og Ambulancetogstjenesten af 1927" (Hjælpetogs-Reglement).

Hjemsted:

1—2. „København". 3. „Nykøbing F." 4. „Nyborg". 5. „Fredericia". 6. „Aarhus". 7. „Aalborg". 8. „Struer". 9. „Brande". 10. „Esbjerg". 11. „Padborg".

10. Ambulancevogne. Nr. 12—17, 19—22.

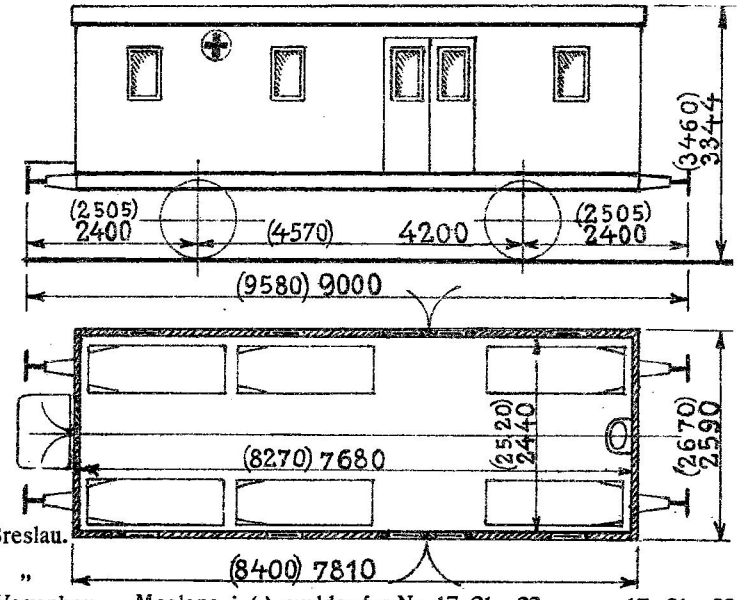

12, 19. 1882. Breslau.
13, 16. 1877. „
14. „ . Wagenbau.
15. „ . Scandia.
17, 21—22. 1886. Breslau.
20. 1876. Randers.
Ombyggede:
12, 19. 1926. København.
13—16, 20. 1911. Scandia.
17, 21—22. 1917. „

Maalene i ( ) gælder for Nr. 17, 21—22.
Elektr. Belysning.
Gasbelysning.
Højtryksvarmeapparater.

12 Sygebaarer.
17, 21—22. Tara ca. 11600 kg.
Øvrige Vogne. „ „ 9500 „
Vakuumbremse.
Nødbremseindretninger.

Fortegnelse over Vognenes Udstyr i „Reglement for Hjælpe- og Ambulancetogstjenesten af 1927" (Hjælpetogs-Reglement).

Hjemsted:

12. „Reserve". 13. „Roskilde". 14. „Masnedsund". 15. „Korsør". 16. „Reserve". 17. „Randers". 19. „Thisted". 20. „Viborg". 21. „Reserve". 22. „Reserve".

5. Bygningsvogne. Nr. 1, 14—17.

Værkstedsomraade: { Ar. 4. Nr. 1, 15—17.
Ng. 1. „ 14.

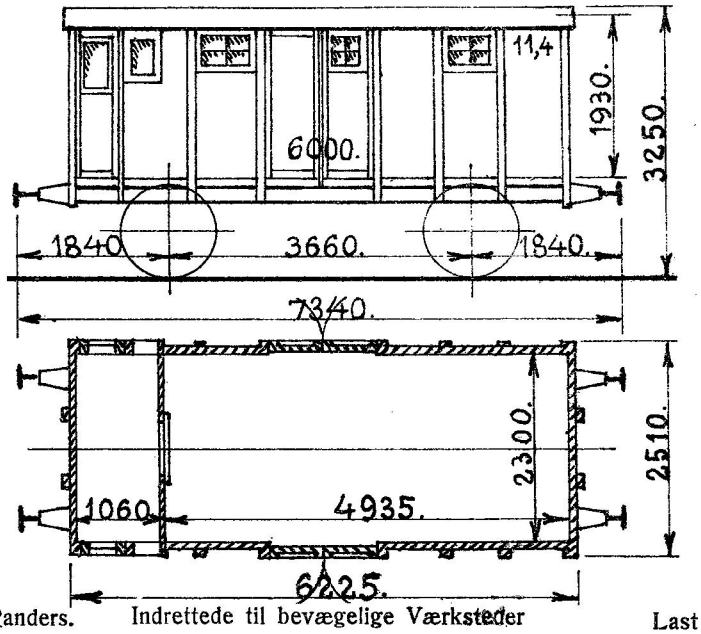

1, 15.1873. Randers.
14, 16, 17.1874 „
Ombyggede:
1.1924. Aarhus.
14—17.1926. „

Indrettede til bevægelige Værksteder for Banetjenesten.
1.„20. Overbanemesterstrækning".
14.„16. „ ".
15.„30. „ ".
16.„11. Banesektion".
17.„14. „ ".

Last 6000 kg.
Bundfl. 11,4 m².
Tara ca. 6500 kg.
Haandbremse.

1. Bygningsvogn. Nr. 2.

Værkstedsomraade: Kh.

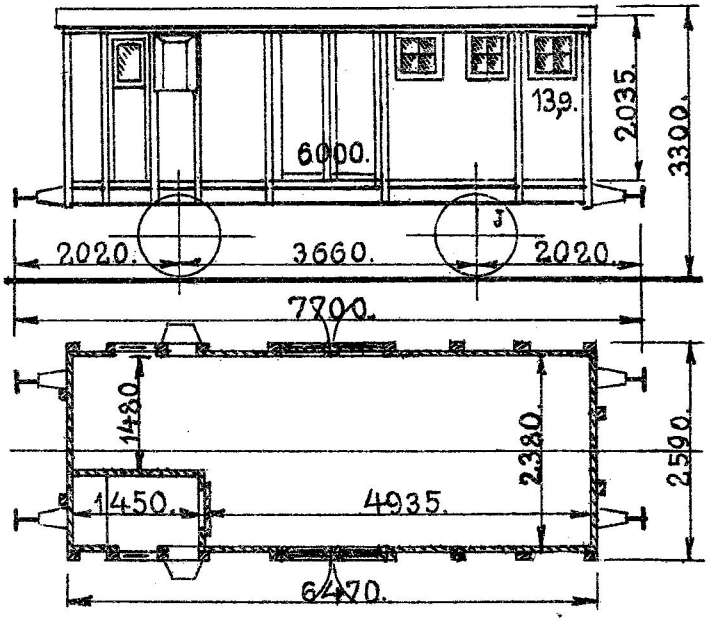

1877. Breslau.
Ombygget. 1929. København.

Indrettet til bevægeligt Værksted for Banetjenesten.
„7. Overbanemesterstrækning".

Last 6000 kg.
Bundfl. 13,9 m².
Tara ca. 7300 kg.
Haandbremse.

1. Bygningsvogn. Nr. 3.

Værkstedsomraade: Ar.

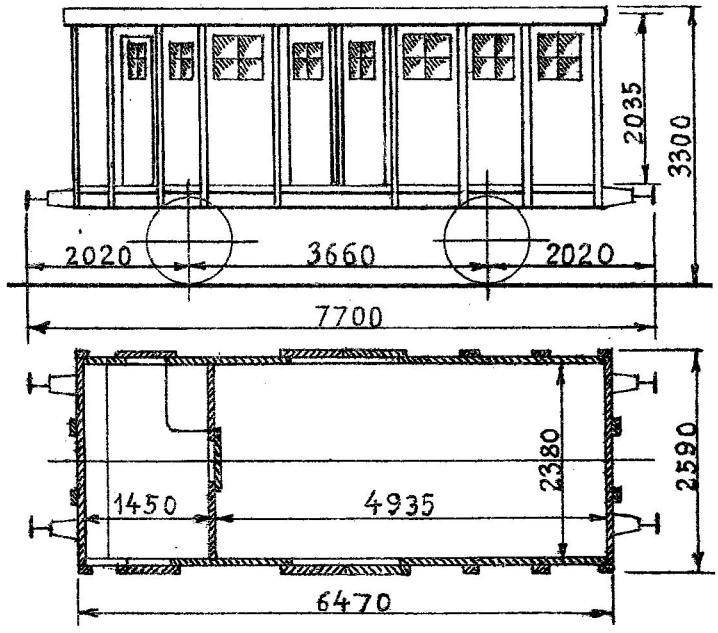

1875. Wagenbau.
Ombygget. 1929. Nyborg.

Indrettet til bevægeligt Værksted for Banetjenesten. „40. Overbanemesterstrækning".

Last 6000 kg.
Bundfl. 11,4 m².
Tara ca. 7600 kg.
Haandbremse.

1. Bygningsvogn. Nr. 13.

Værkstedsomraade: Ar.

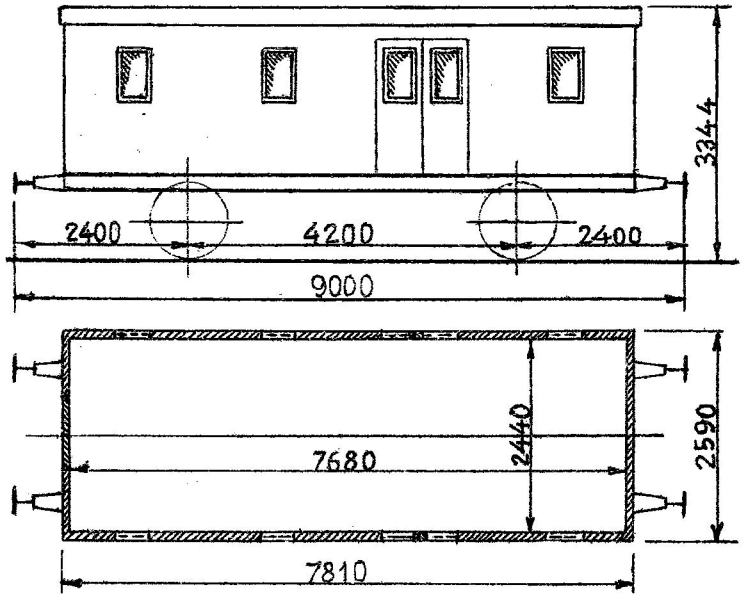

1882. Breslau.
Ombygget 1926. København.

Indrettet til bevægeligt Værksted for Banetjenesten. „24. Overbanemesterstrækning".

Last 6000 kg.
Bundfl. 18,7 m².
Tara ca. 9600 kg.
Haandbremse.

1. Bygningsvogn. Nr. 7.

Værkstedsomraade: Ar.

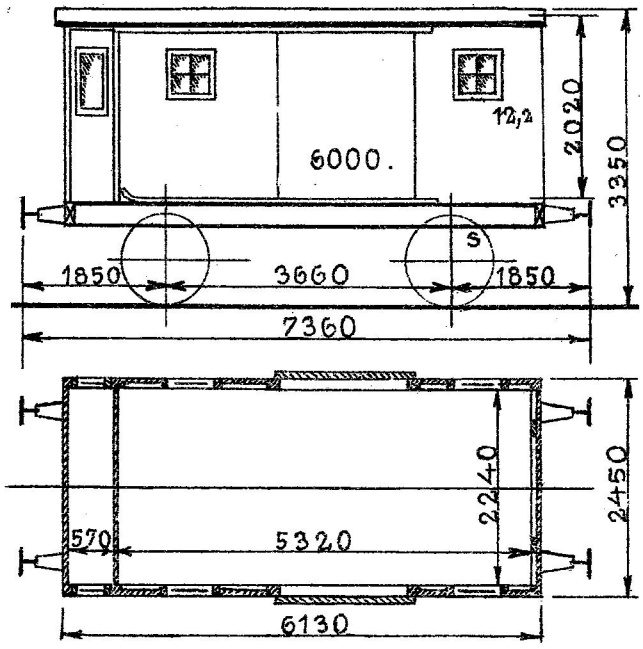

1858. København.
Ombygget. 1916. Aarhus.

Indrettet til bevægeligt Værksted
for Banetjenesten.
„23. Overbanemesterstrækning".

Last 6000 kg.
Bundfl. 12,2 m².
Tara ca. 6800 kg.
Haandbremse.

3. Bygningsvogne. Nr. 5—6, 12.

Værkstedsomraade: Ar.

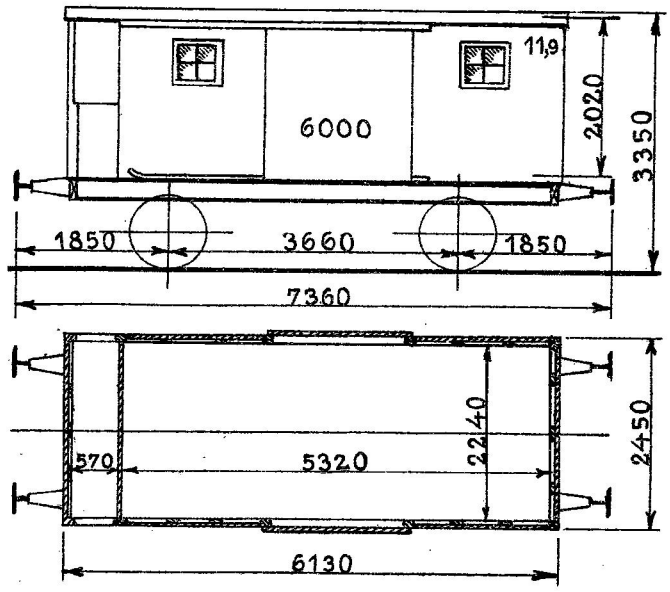

1858. København.
Ombyggede. 1916. Aarhus.

Indrettede til bevægelige Værksteder
for Banetjenesten.
5. „44. Overbanemesterstrækning".
6. „6. Bygningsstrækning".
12. „5. „ "

Last 6000 kg.
Bundfl. 11,9 m².
Tara ca. 6600 kg.
Haandbremse.

2. Bygningsvogne. Nr. 8, 31.

Værkstedsomraade: Ar.

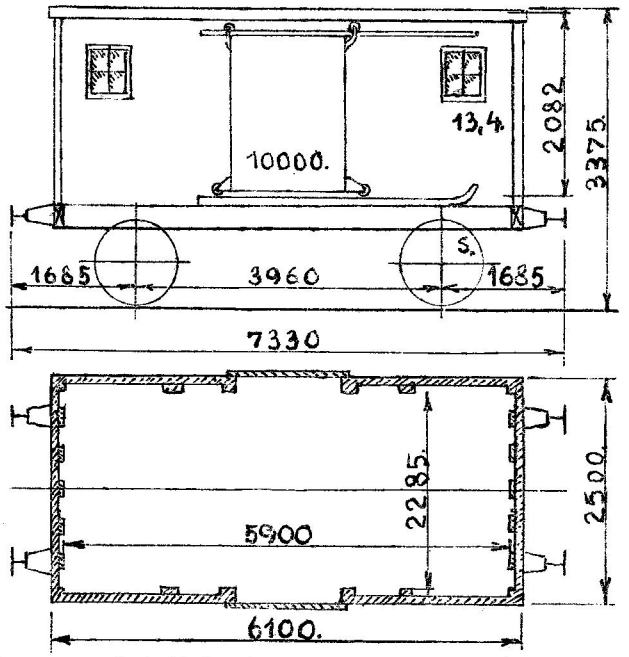

8. 1870. Elbing.
31. 1884. Breslau.
Ombyggede. 1937. Aarhus.

Indrettede til bevægelige Værksteder for Banetjenesten.
8. „25. Overbanemesterstrækning".
31. „6. Anlægsomraade, Oddesund N."

Last 12500 kg.
Bundfl. 13,4 m².
Tara ca. 7000 kg.
Haandbremse.

3. Bygningsvogne. Nr. 9—11.

Værkstedsomraade: Ar.

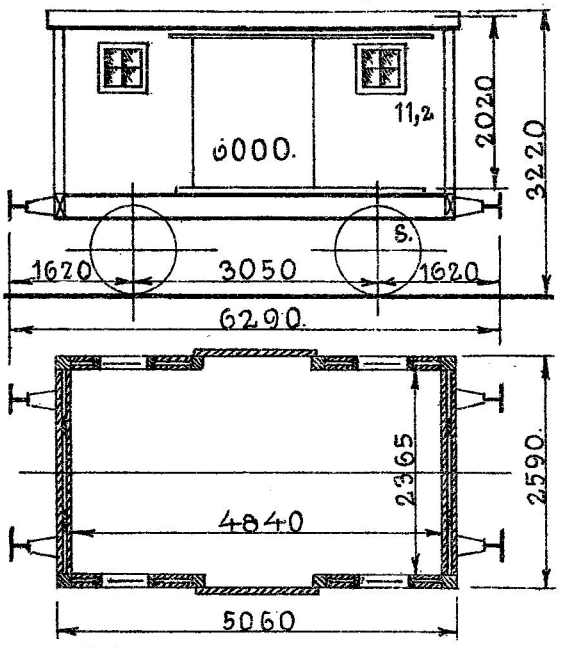

1856. Lauenstein.
Ombyggede. 1915. Aarhus.

Indrettede til bevægelige Værksteder for Banetjenesten.
9. „19. Overbanemesterstrækning".
10. „5. Bygningsstrækning".
11. „26. Overbanemesterstrækning".

Last 6000 kg.
Bundfl. 11,2 m².
Tara ca. 5900 kg.
Haandbremse.

1. Bygningsvogn. Nr. 18.

Værkstedsomraade: Ar.

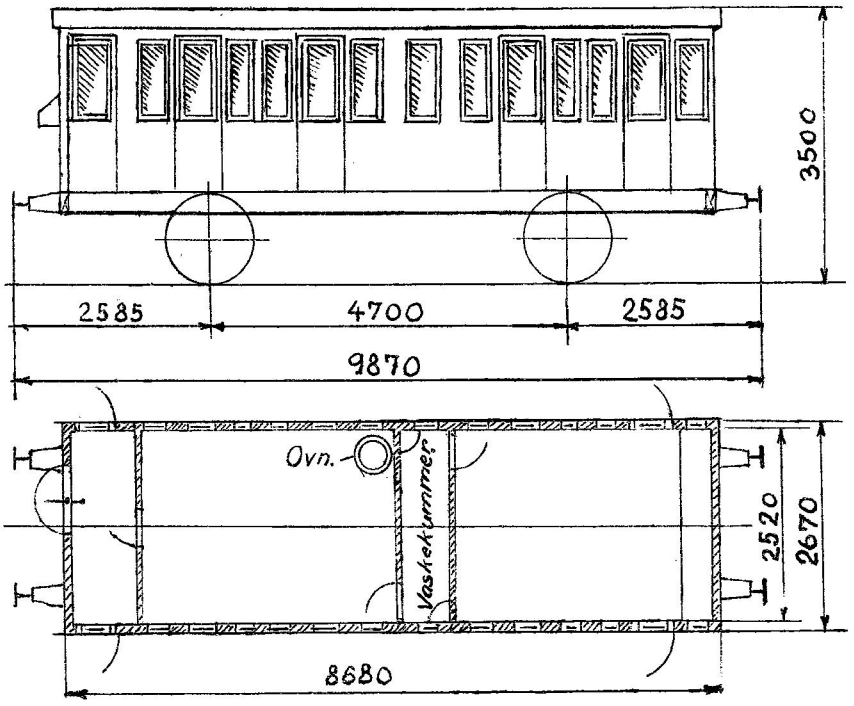

1898. Scandia.
Ombygget. 1937. Aarhus.

Indrettet til bevægeligt Redskabs- og Folkeskur for Banetjenesten.
„6. Anlægsomraade".

Tara ca. 10400 kg.
Skruebremse.

1. Bygningsvogn. Nr. 19.

Værkstedsomraade: Kh.

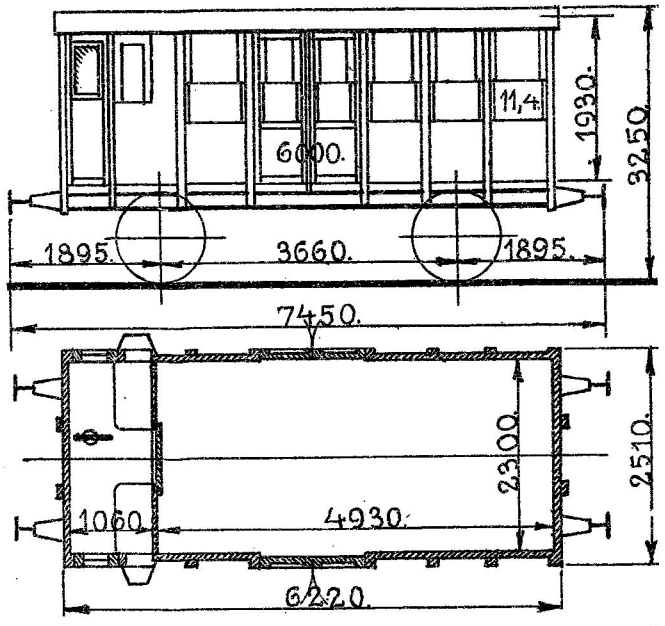

1875. Wagenbau.
Ombygget. 1930. København.

Indrettet til bevægeligt Værksted for Banetjenesten.
„1. Anlægsomraade".

Last 6000 kg.
Bundfl. 11,4 m³.
Tara ca. 6500 kg.
Skruebremse.

2. Bygningsvogne. Nr. 20, 29.

Værkstedsomraade: { Kh. 1. Nr. 20.
Ar. 1. „ 29.

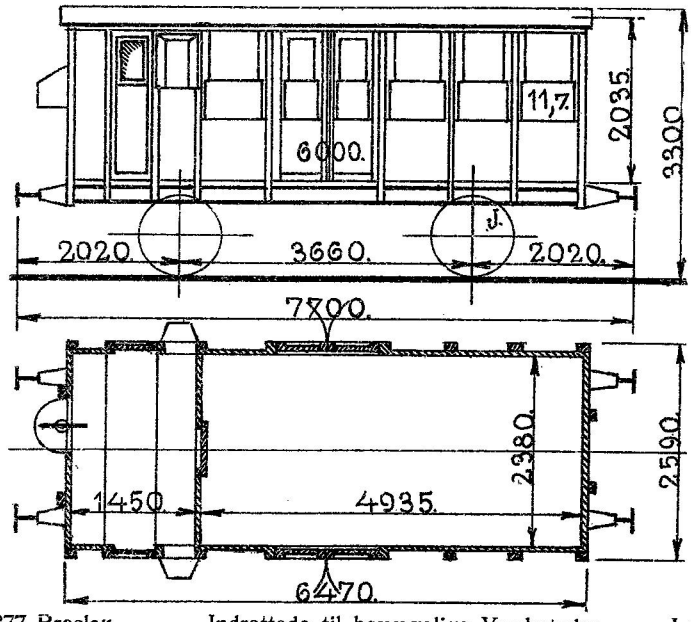

1877. Breslau.
20. Ombygget. 1930. København.
29. „ . 1934. Aarhus.

Indrettede til bevægelige Værksteder for Banetjenesten.
20. „1. Anlægsomraade“
29. „5. „ “.

Last 6000 kg.
Bundfl. 11,7 m².
Tara ca. 6800 kg.
Skruebremse.

5. Bygningsvogne. Nr. 21—23, 27—28.

Værkstedsomraade: { Kh. 1. Nr. 22.
Ar. 2. „ 21, 23.
Ng. 2. „ 27—28.

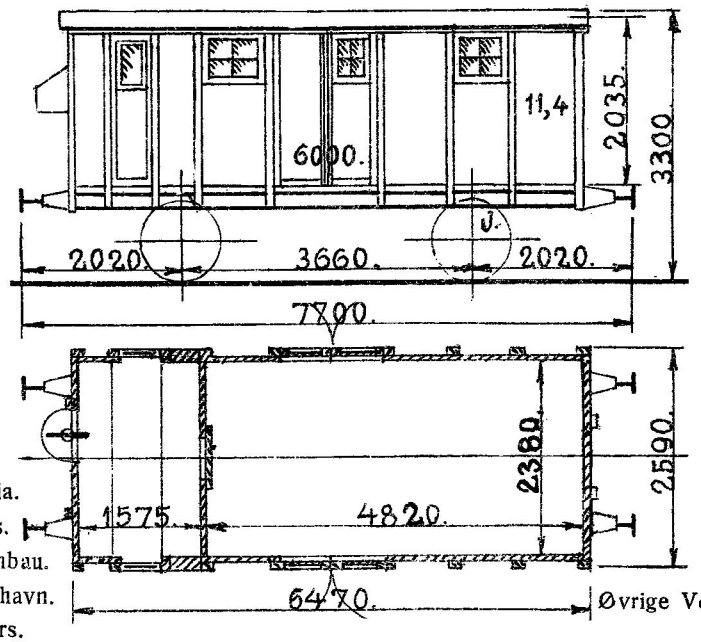

21. 1877. Scandia.
Ombygget. 1931. Aarhus.
22. 1875. Wagenbau.
Ombygget. 1931. København.
23. 1876. Randers.
Ombygget. 1932. Aarhus.
27—28. 1875. Wagenbau
Ombyggede. 1933. Aarhus.

Indrettede til bevægelige Værksteder for Banetjenesten.
21. Ingen Skillevæg, men kun eet Rum.
21. „42. Overbanemesterstrækning“.

Last 6000 kg.
Bundfl. 11,4 m².
Tara ca. 7000 kg.
21. Haandbremse.
Øvrige Vogne. Skruebremse.

22. „Anlægskolonnen, Frederiksberg Station“.
23. „41. Overbanemesterstrækning“.
27. „2. Anlægsomraade“.
28. „ „ “.

1. Bygningsvogn. Nr. 24.

Værkstedsomraade: Kh.

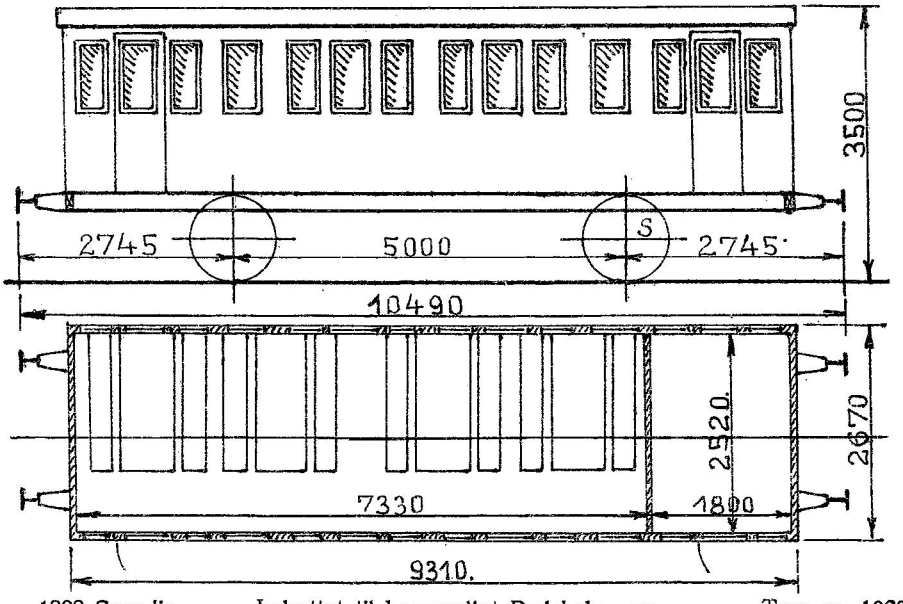

1888. Scandia.
Ombygget. 1933. København.

Indrettet til bevægeligt Redskabs- og Folkeskur for Banetjenesten.
„3. Anlægsomraade".

Tara ca. 10200 kg.
Haandbremse.

2. Bygningsvogne. Nr. 25—26.

Værkstedsomraade: { Kh. 1. Nr. 26.
Ar. 1. „ 25.

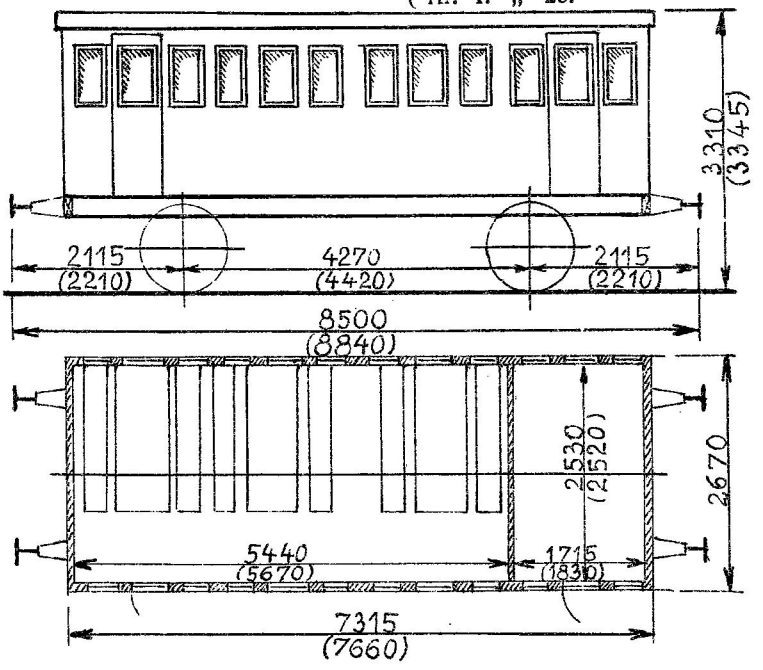

25. 1864. Lauenstein.
26. 1874. Wagenbau.
Ombyggede. 1933. København.

Maalene i ( ) gælder for Nr. 26.

Indrettede til bevægelige Redskabs- og Folkeskure for Banetjenesten.
25. „5. Anlægsomraade".
26. „6. „ ".

25. Tara ca. 8700 kg.
26. „ „ 8300 „
Haandbremse.

1. Bygningsvogn. Nr. 30.

Værkstedsomraaade: Ar.

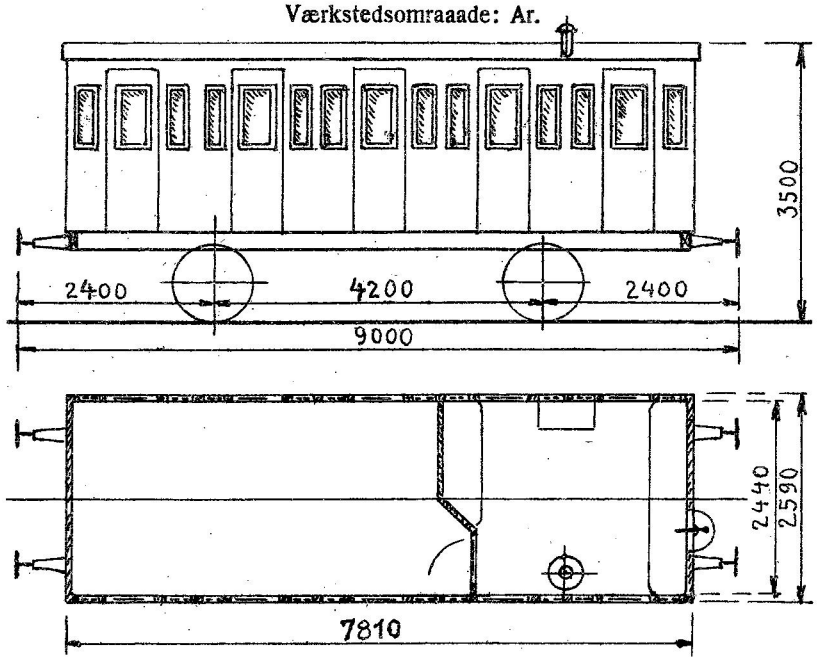

1885. Scandia.
Ombygget. 1936. Aarhus.

Indrettet til bevægeligt Redskabs- og Folkeskur for Banetjenesten.
„6. Anlægsomraade, 2. Spor Aarhus—Laurbjerg".

Tara ca. 9300 kg.
Skruebremse.

4. Bygningsvogne. Nr. 4, 12, 15, 34.

Værkstedsomraade: Ar.

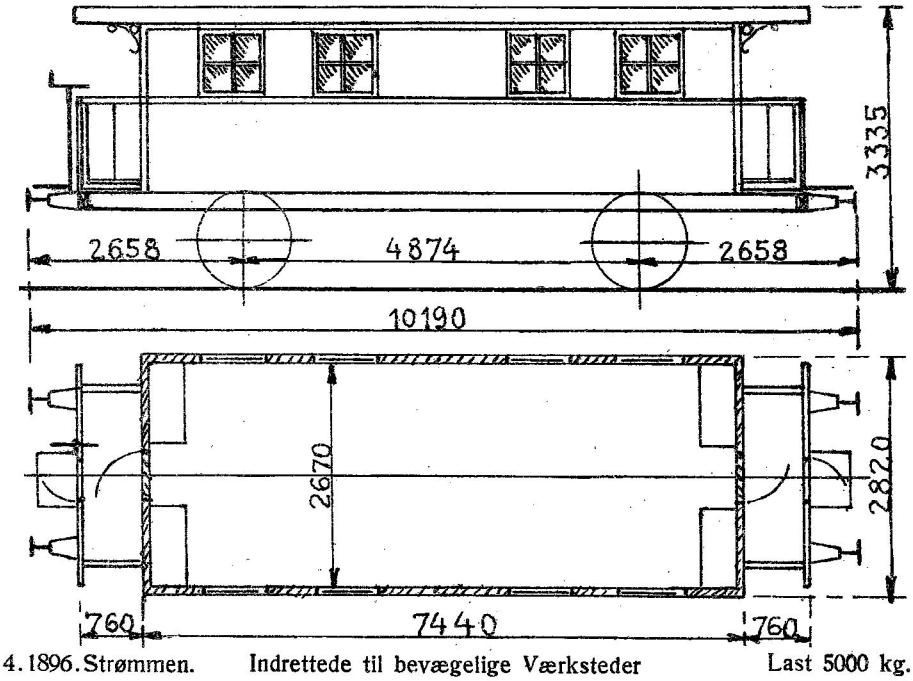

4. 1896. Strømmen.
Ombygget. 1939. Aarhus.
12, 15. 1897. Strømmen.
34. 1893. Scandia.
Ombyggede. 1938. Aarhus.

Indrettede til bevægelige Værksteder for Banetjenesten.
4. „22. Overbanemesterstrækning, Struer".
12. „5. Bygningsstrækning, Aarhus H."
15. „30. Overbanemesterstrækning, Struer".
34. „34. Overbanemesterstrækning".

Last 5000 kg.
Bundfl. 19,5 m².
Tara ca. 10000 kg.
Skruebremse.

1. Bygningsvogn. Nr. 98.

Værkstedsomraade: Kh.

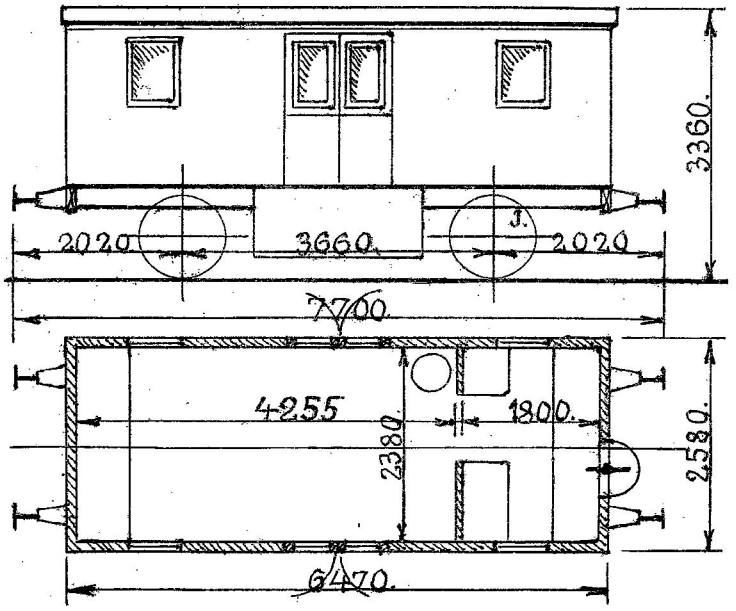

1879. Breslau.
Ombygget. 1928: København.

Indrettet til Mandskabsvogn
for Køreledningsanlæget.
Hjemsted: „Hellerup".

Tara ca. 8400 kg.
Vakuumledning.
Skruebremse.

1. Bygningsvogn. Nr. 99.

Værkstedsomraade: Ar.

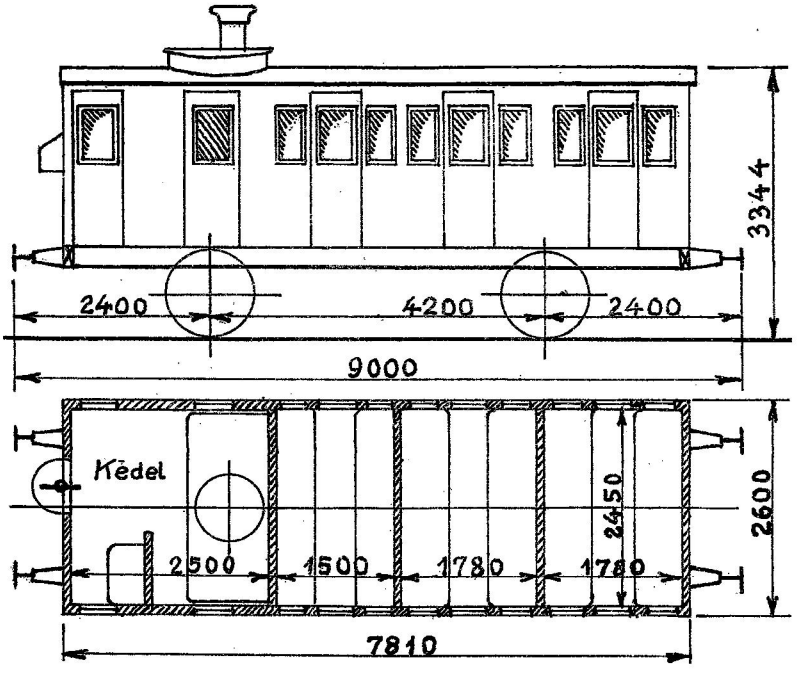

1888. Scandia.

Kun til Brug for Filialværkstedet
i Mølleengen.

Tara ca. 14200 kg.
Vakuumbremse.
Skruebremse.

29. Telegrafvogne. Nr. 1—7, 9—12, 14, 16—17, 22, 36—41, 43, 45, 47—52.

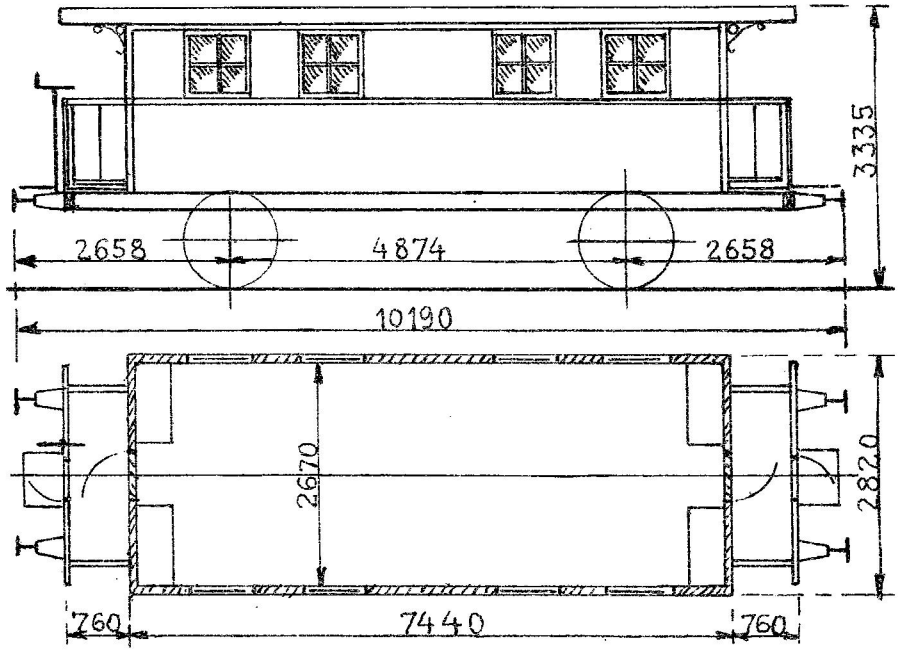

1. 1885. Atlas.
Ombygget 1939. Aarhus.
2. 1880. Scandia.
Ombygget. 1936. København.
3. 1896. Strømmen.
Ombygget. 1932. Aarhus.
4. 1880. Scandia.
Ombygget. 1930. Aarhus.
5. 1896. Strømmen.
Ombygget 1931. Aarhus.
6. 1893. Scandia.
Ombygget. 1933. Aarhus.
7. 1893. Scandia.
Ombygget. 1937. København.
9. 1897. Strømmen.
Ombygget. 1931. Aarhus.
10. 1885. Atlas.
Ombygget. 1937. Aarhus.
11. 1881. Kockum.
Ombygget. 1931. Aarhus.
12. 1896. Strømmen.
Ombygget. 1935. Aarhus.
14. 1896. Strømmen.
Ombygget. 1936. København.
16. 1897. Strømmen.
Ombygget. 1936. København.
17. 1893. Scandia.
Ombygget. 1937. Aarhus.
36. 1881. Kockum.
Ombygget. 1931. Aarhus.

Indrettede til bevægelige Værksteder for Signaltjenesten.

Last 5000 kg.
Bundfl. 19,5 m².
Tara ca. 10000 kg.
Tryklufttledning.
Skruebremse.

Hjemsted:
1. „Fredericia". 2. „Hellerup". 3. „Tinglev". 4. „Struer".
5. „Aarhus H". 6. „Nyborg". 7. „Næstved". 9. „Silkeborg".
10. „Aalborg". 11. „Herning". 12. „Fredericia". 14. „Slagelse".
16. „Roskilde". 17. „Aarhus H." 22. „Aarhus". 36. „Herning".
37—40. „Fredericia". 41. „Silkeborg". 43. „Kbhvn. H." 45. „Struer".
47. „Klampenb." 48. „Helsingør". 49. „Hillerød". 50. „Roskilde".
51. „Ringsted". 52. „Frederiksberg".

37. 1885. Atlas.
Ombygget. 1934. Aarhus.
38—39. 1881. Kockum.
Ombyggede. 1934. Aarhus.
40. 1880. Scandia.
Ombygget. 1934. Aarhus.
41. 1881. Kockum.
Ombygget. 1936. Aarhus.
43. 1897. Strømmen.
Ombygget. 1937. København.

22, 45. 1897. Strømmen.
Ombyggede. 1938. Aarhus.
47. 1896. Strømmen.
Ombygget. 1939. København.
48—49. 1880. Scandia.
Ombyggede. 1939. København.
50. 1885. Atlas.
Ombygget. 1939. København.
51—52. 1896. Strømmen.
Ombyggede. 1939. København.

1. Telegrafvogn. Nr. 44.

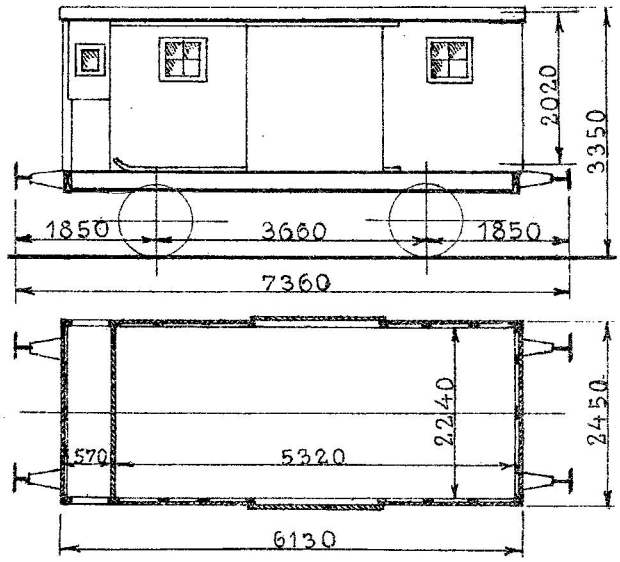

1858. København.
Ombyggede:
1914. København.

Indrettet til bevægeligt Værksted
for Signaltjenesten.
Hjemsted: „Nykøbing Fl."

Last 6000 kg.
Bundfl. 12,2 m².
Tara ca. 6500 kg.
Trykluftledning.
Haandbremse.

6. Telegrafvogne. Nr. 8, 13—15, 30—31.

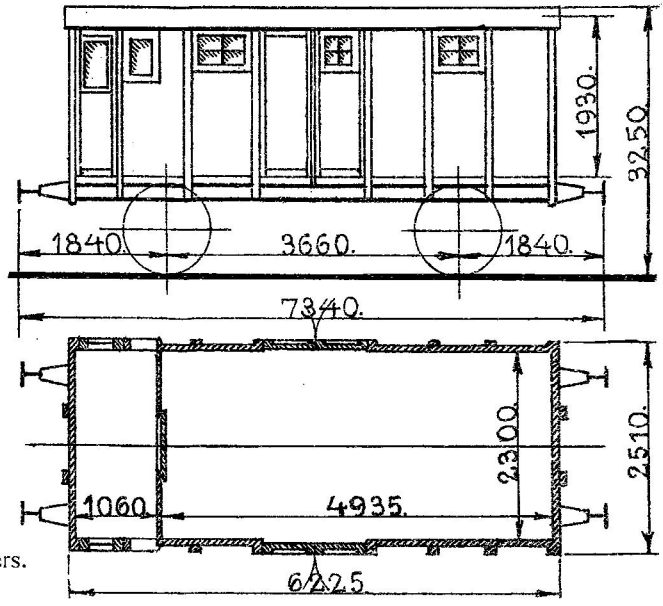

13. 1872. Randers.
8, 30. 1873. „
14. 1875. Wagenbau.
15, 31. 1874. Randers.
Ombyggede:
13. 1923. Aarhus.
14. „ . København.
8. 1924. Aarhus.
15. 1925. København.
30—31. 1927. Aarhus.

Indrettede til bevægelige Værksteder
for Signaltjenesten.

Hjemsted:
8. „Herning". 13. „København". 14. „Roskilde".
15. „Hvalsø". 30—31. „Fredericia".
30—31 har Endedør og Overgangsbro.
15 har ingen Skillevæg.

Last 6000 kg.
Bundfl. 11,4 m².
Tara ca. 6500 kg.
Haandbremse.

14. Telegrafvogne. Nr. 18—21, 23—24, 26—29, 34—35, 42, 53.

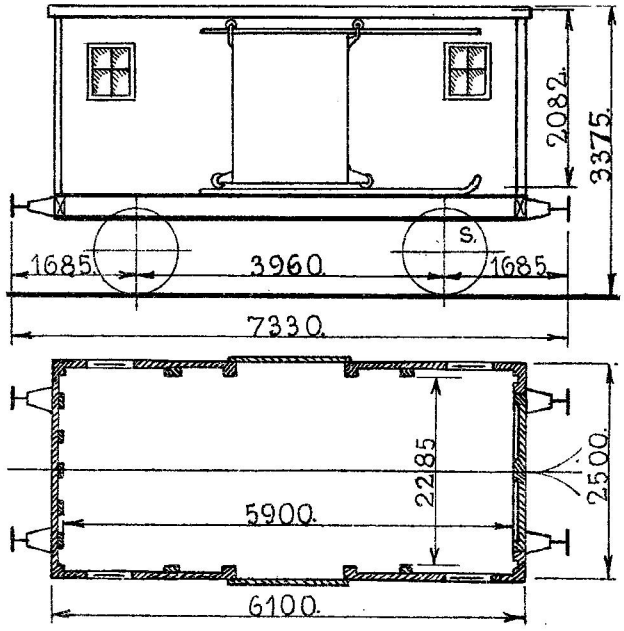

29, 34, 42. 1881. Atlas.
19, 21, 23. 1873. Wagenbau.
20. 1874. „
24—28. 1875. „
18, 35. 1870. Elbing.
53. 1883. Atlas.
Ombyggede:
19—29. 1926. Aarhus.
34. 1929. „
35. 1930. „
42. 1936. Nyborg.
18, 53. 1939. Aarhus.

Indrettede til bevægelige Værksteder.
for Signaltjenesten.

Hjemsted:

29, 35. „Silkeborg".
34. „Randers".
18, 23. „Aalborg".
20—21, 24. „Aarhus".
19, 42. „Tinglev".
27. „Herning".
26. „Aarhus H."
28. „Skern".
53. „Grindsted".

Last 10000 kg.
Bundfl. 13,4 m².
Tara ca. 6500 kg.
Trykluftledning.
Haandbremse.

1. Telegrafvogn. Nr. 33.

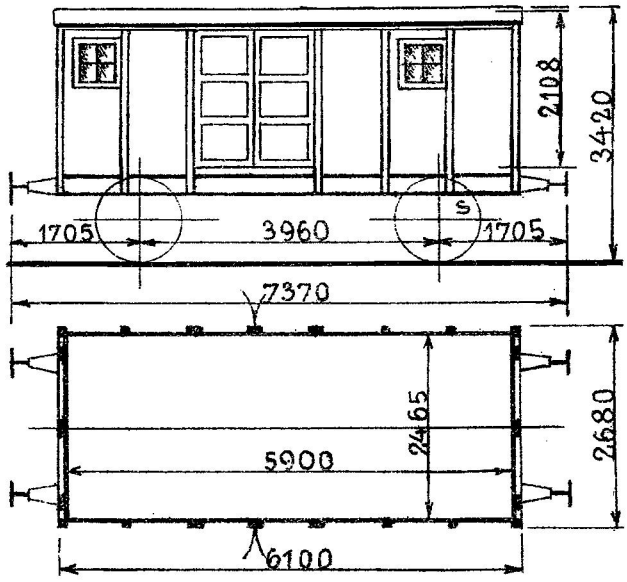

1883. Atlas.
Ombygget. 1929. Aarhus.

Indrettet til bevægeligt Værksted
for Signaltjenesten.
Hjemsted: „Herning".

Last 10000 kg.
Bundfl. 13,9 m².
Tara ca. 7300 kg.
Trykluftledning.
Haandbremse.

2. Telegrafvogne. Nr. 32, 54.

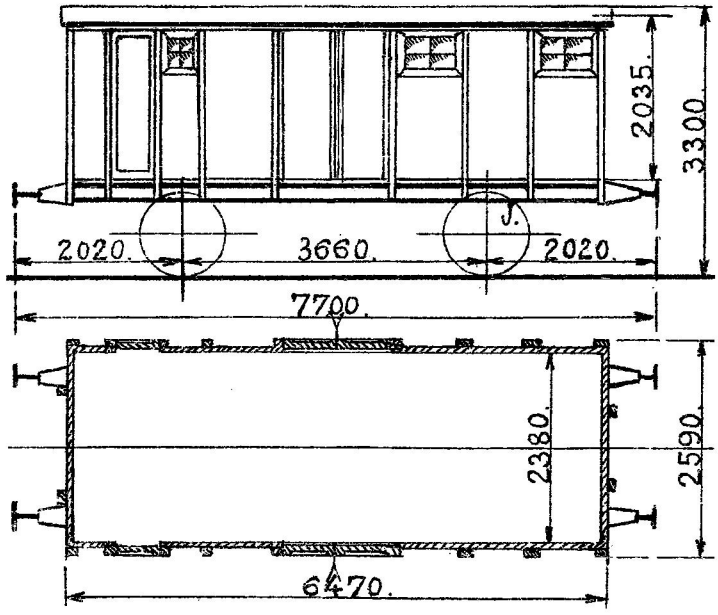

1877. Breslau.
Ombygget:
32. 1928. København.
54. 1939. Aarhus.

Indrettede til bevægelige
Værksteder for Signaltjenesten.

Hjemsted:
32. „Horsens". 54. „Struer".

Last 6000 kg.
Bundfl. 15,3 m².
Tara ca. 6000 kg.
Trykluftledning.
Haandbremse.

1. Telegrafvogn. Nr. 25.

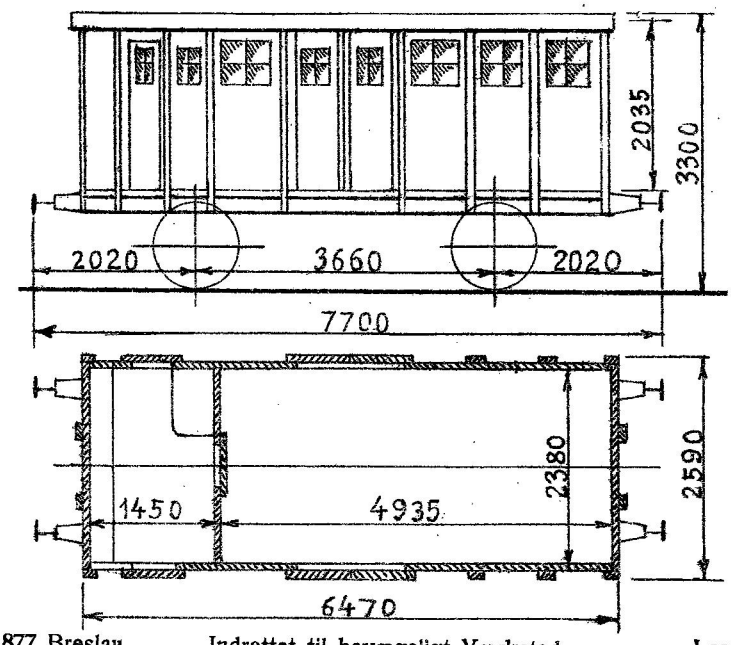

1877. Breslau.
Ombygget. 1931. Nyborg.

Indrettet til bevægeligt Værksted
for Signaltjenesten.
Hjemsted: „Struer".

Last 6000 kg.
Bundfl. 11,4 m².
Tara ca. 7000 kg.
Haandbremse.

1. Telegrafvogn. Nr. 46.

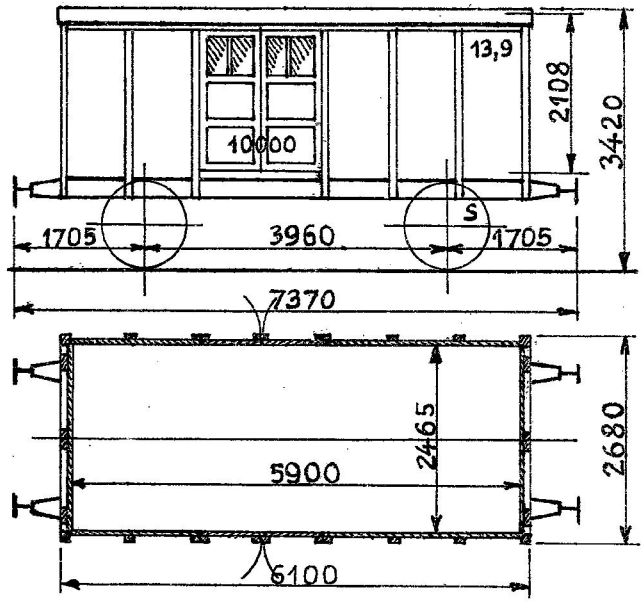

1874. Wagenbau.
Ombygget. 1938. Aarhus.

Indrettet til bevægeligt Værksted
for Signaltjenesten.
Hjemsted: „Struer".

Last 10000 kg.
Bundfl. 13,9 m².
Tara ca. 7000 kg.
Haandbremse.

1. Værkstedsvogn for Vægtsmede. Nr. 1.

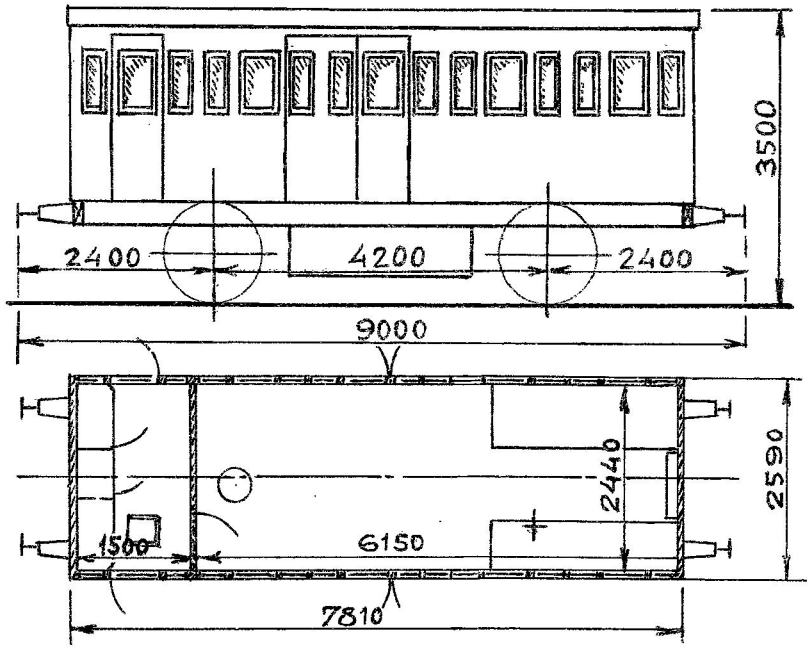

1883. Breslau.
Ombygget. 1937. Nyborg.

Hjemsted: „Nyborg".

Tjenstf. Vægt ca. 12200 kg.
Bundfl. 18,6 m².
Haandbremse.

1. Værkstedsvogn for Vægtsmede. Nr. 2.

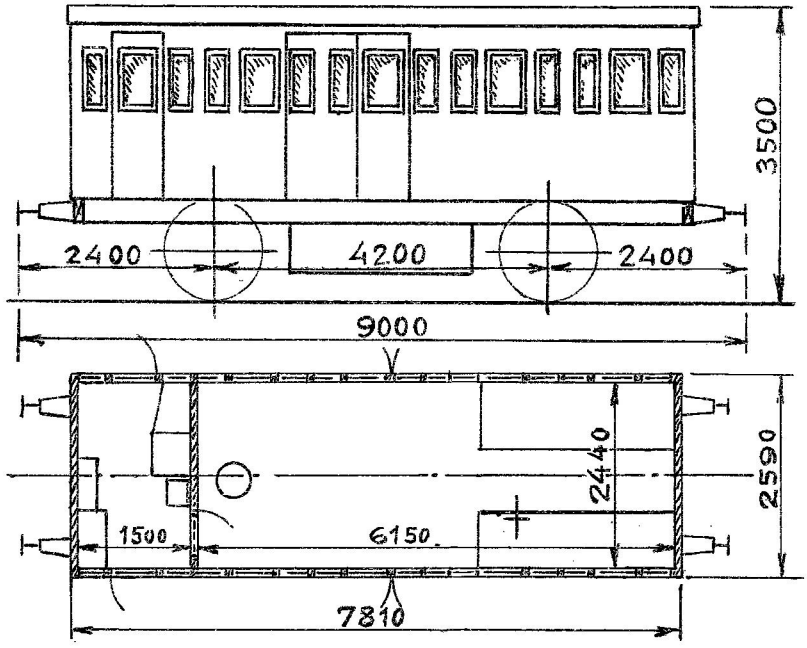

1901. Scandia.
Ombygget. 1937. Nyborg.

Hjemsted: „Nyborg".

Tjenstf. Vægt ca. 12300 kg.
Bundfl. 18,6 m².
Haandbremse.

1. Værkstedsvogn for Vægtsmede. Nr. 3.

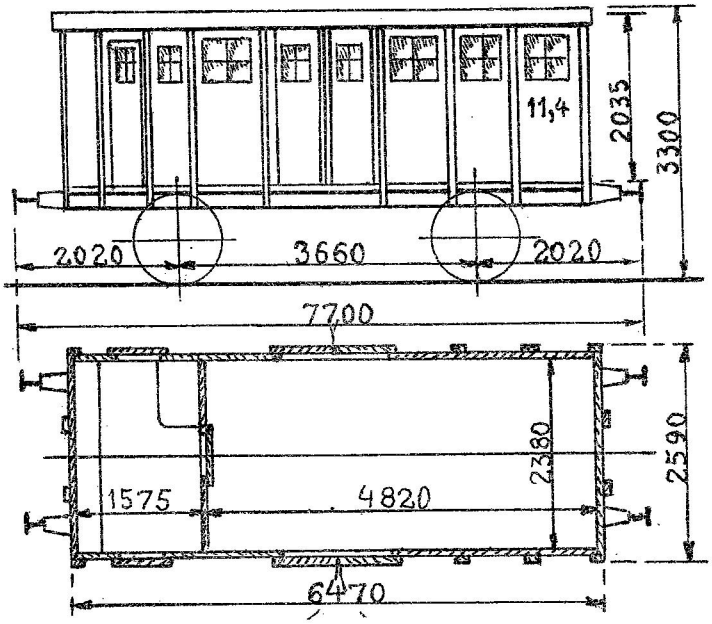

1875. Wagenbau. Hjemsted: „Nyborg". Tjenstf. Vægt 8800 kg.
Ombygget. 1930. Nyborg. Bundfl. 11,4 m².
Haandbremse.

1. Værkstedsvogn for Kedelsmede. Nr. 1.

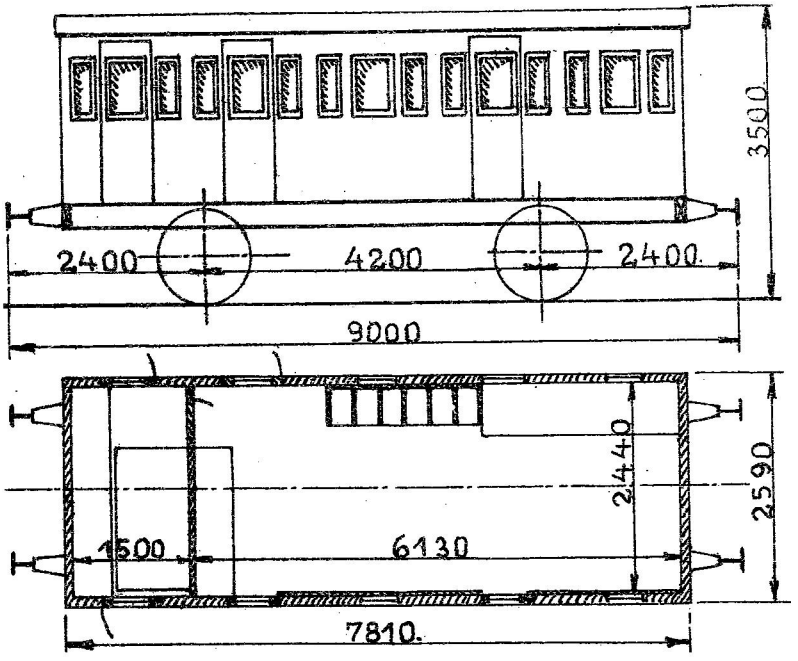

1887. Scandia. Hjemsted: „København". Tara ca. 8800 kg.
Ombygget. 1932. København. Bundfl. 18,8 m².
Haandbremse.

1. Værkstedsvogn for Malere. Nr. 1.

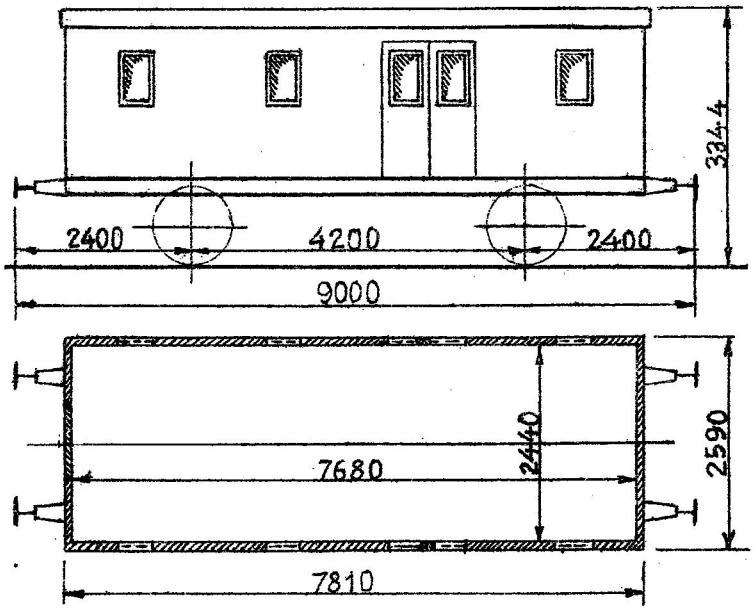

1877. Breslau
Ombygget 1911. Scandia.

Hjemsted: „København".

Last 6000 kg.
Bundfl. 18,7 m².
Tara ca. 9600 kg.
Haandbremse.

1. Værkstedsvogn for Vognopsynet. Nr. 1.

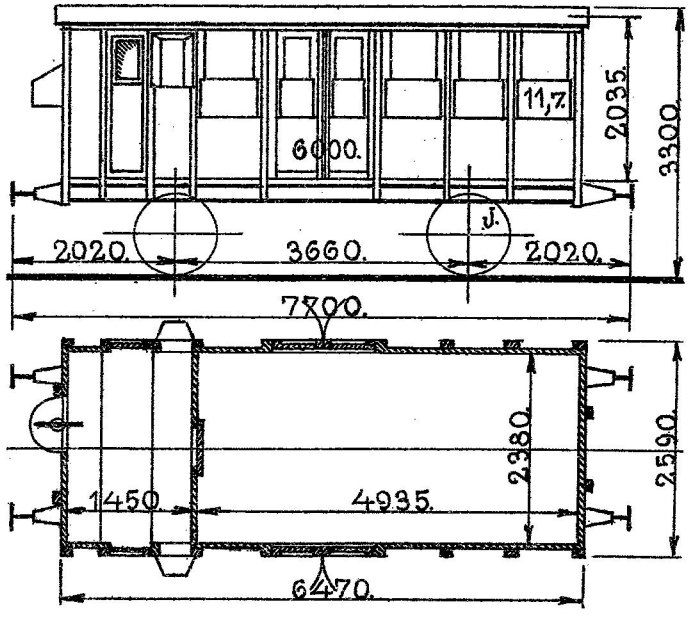

1877. Breslau.

Hjemsted: „Københavns Godsbanegaard".

Last 6000 kg.
Bundfl. 11,7 m².
Tara ca. 6800 kg.
Skruebremse.

1. Værkstedsvogn for Reparation af Vandkraner. Nr. 1.

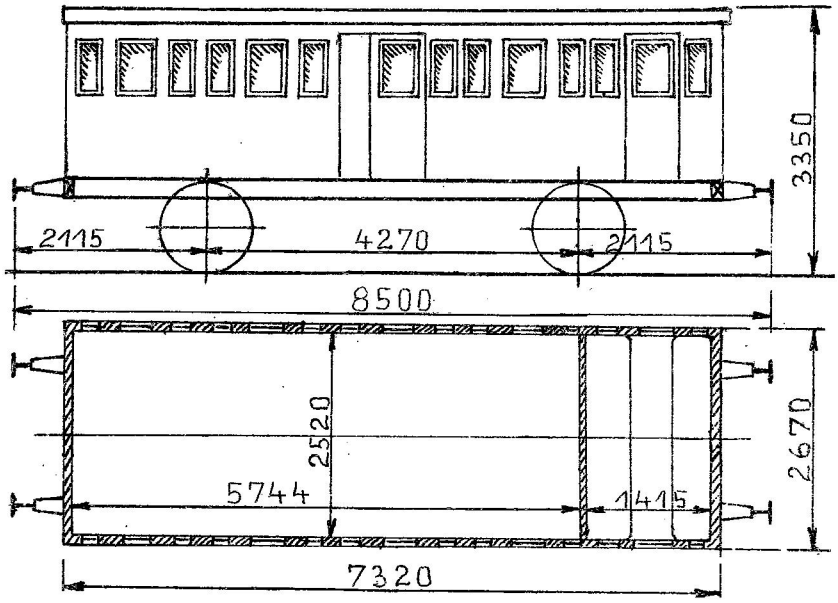

1874. Wagenbau.
Ombygget 1932. København.

Hjemsted: „Københavns Godsbanegaard".

Tara ca. 8000 kg.
Bundfl. 18,1 m².
Haandbremse.

3. Svejsevogne. Nr. 1—3.

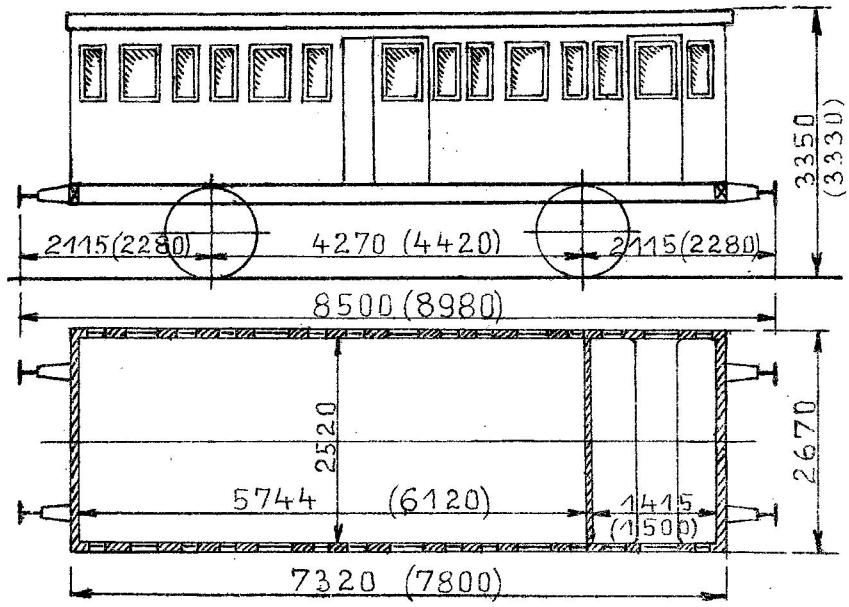

1. 1874. Wagenbau.
2. 1885. Breslau.
3. 1870. Lauenstein.
Ombyggede. 1932. København.

Maalene i ( ) gælder for Nr. 2.
Hjemsted: „Københavns Godsbanegaard".

1, 3. Tara ca. 8000 kg.
2. „ „ 8700 „
1, 3. Bundfl. 18,1 m².
2. „ 19,4 „
Haandbremse.

2. Svejsevogne. Nr. 4—5.

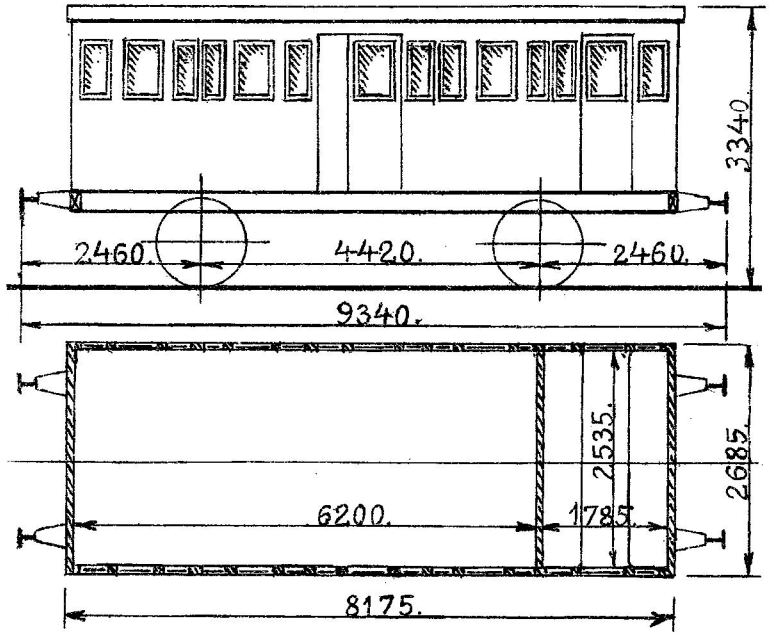

1879. Kockum.
Ombyggede. 1932. København.

Hjemsted: „Københavns Godsbanegaard".

Tara ca. 9200 kg.
Bundfl. 20,2 m².
Haandbremse.

1. Taarnvogn. Nr. 1.

Værkstedsomraade: Kh.

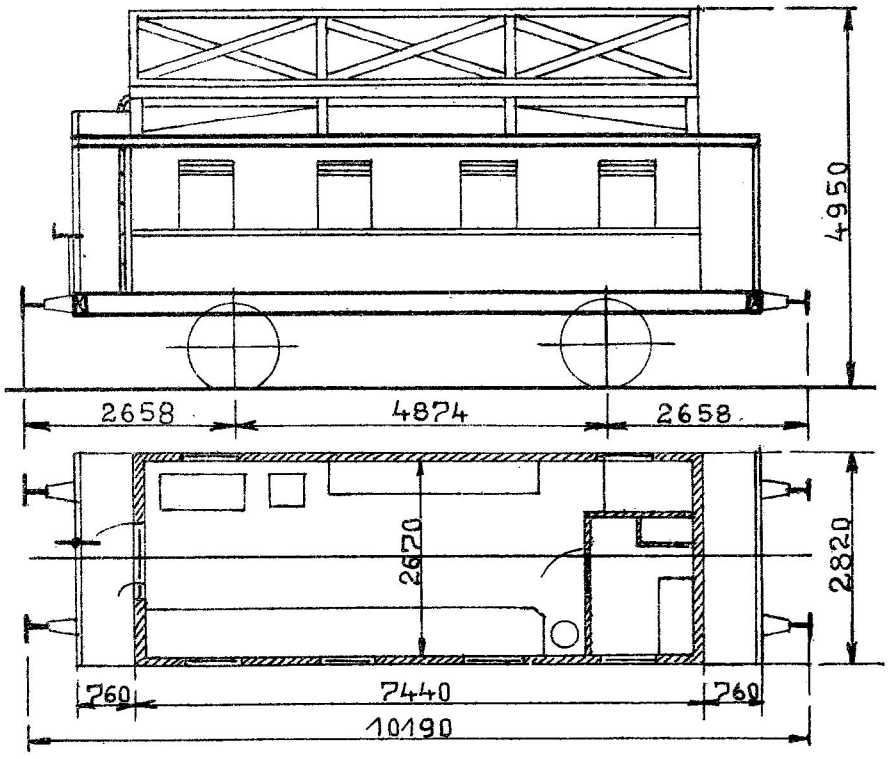

1880. Scandia.
Ombygget. 1931. København.

Indrettet for Baneafdelingen til Montage af Køreledning.

Tara ca. 14000 kg.
Vakuumbremse.
Skruebremse.

2. Taarnvogne. Nr. 2—3.

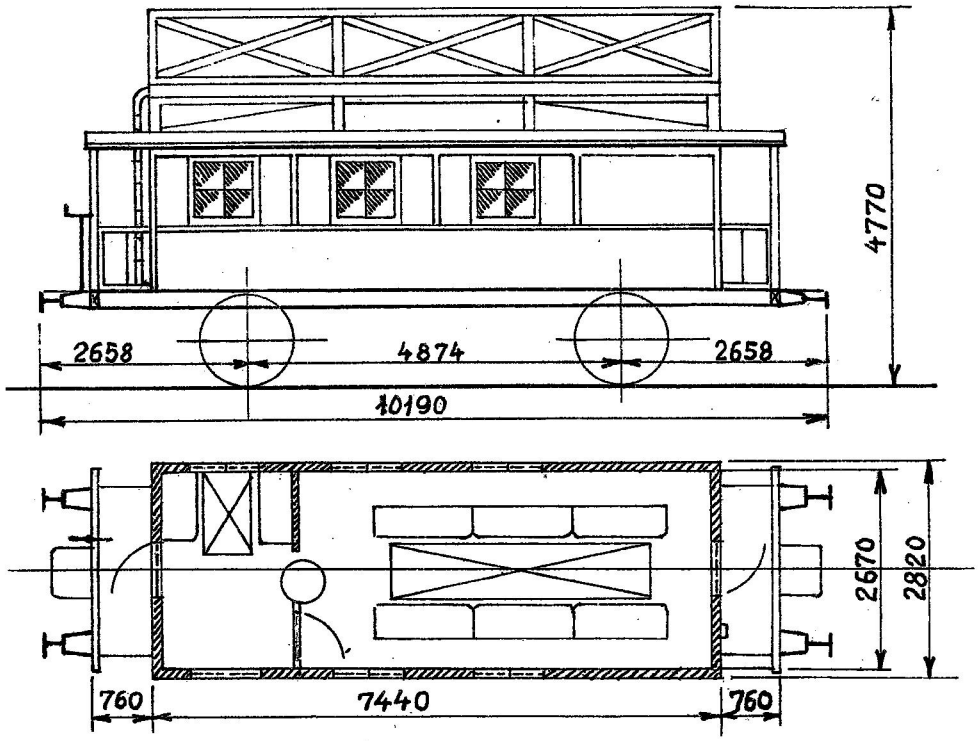

2.1897. Strømmen. Indrettede for Baneafdelingen Tara ca. 10800 kg.
3.1898. „ til Montage af Køreledningen. Skruebremse.
Ombyggede. 1937. København.

1. Elektrisk Forsøgsvogn. Nr. 1.

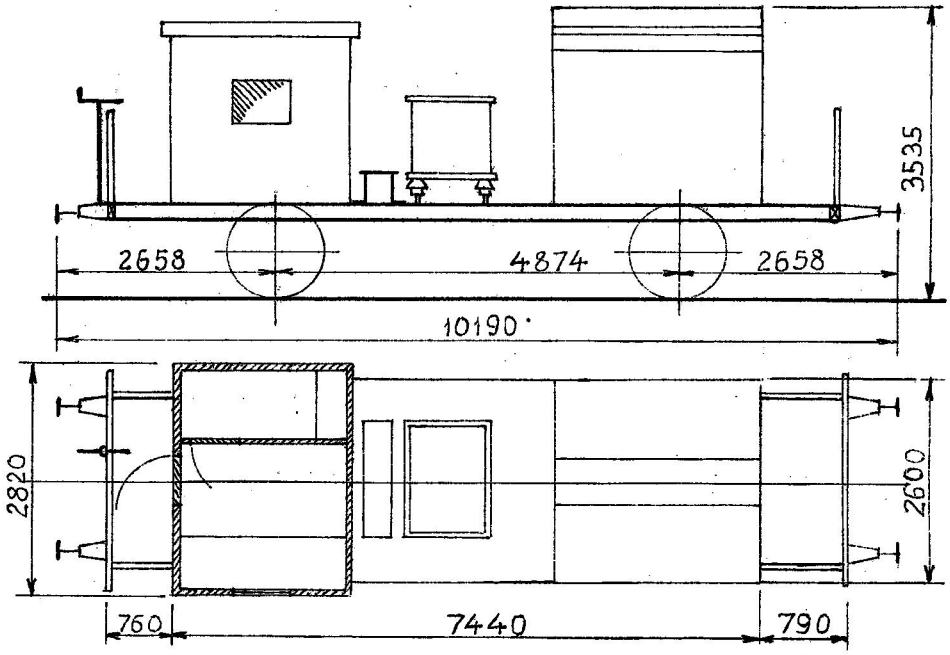

1896. Strømmen.
Ombygget. 1939. København.

Elektrisk Forsøgsvogn
for Omformerstationerne.
Hjemsted: „Enghave Omformerstation".

Tara 12100 kg.
Skruebremse.

1. Færgevogn. Nr. 1.

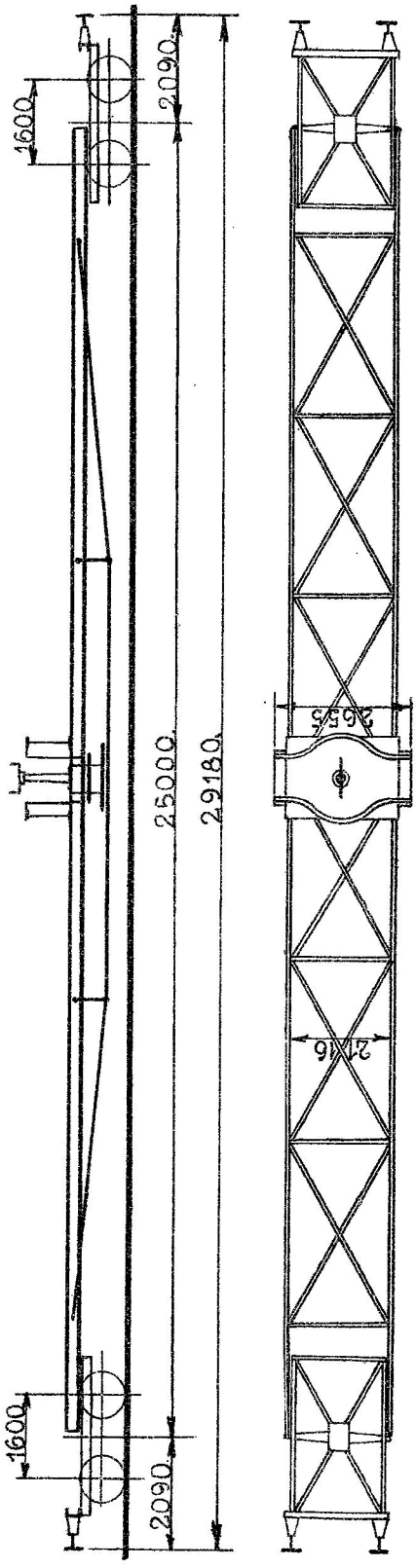

Tara ca. 10300 kg.
Skruebremse.

Hjemsted: „Oddesund S."

1881. Aarhus.

2. Brovægtsprøvevogne. Nr. 1, 4.

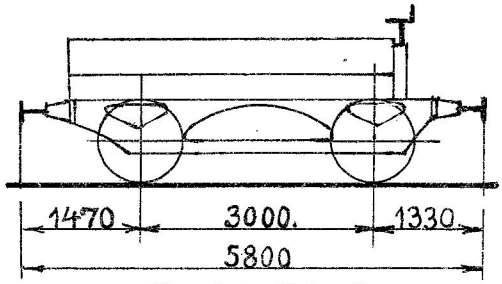

1.1883.Borsig.
Ombygget.1937.Nyborg.
4.1884.Hartmann.
Ombygget.1933.Nyborg.

Hjemsted: „Nyborg".

1.Tjenstf. Vægt 8000 kg.
4. „ „ 10000 „
Skruebremse.

1. Brovægtsprøvevogn. Nr. 2.

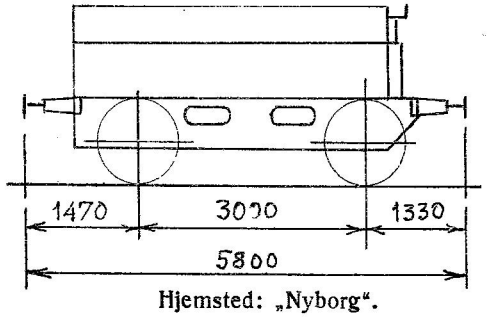

1901.Breda.
Ombygget.1937.Nyborg.

Hjemsted: „Nyborg".

Tjenstf. Vægt 20000 kg.
Skruebremse.

2. Brovægtsprøvevogne. Nr 3, 6.

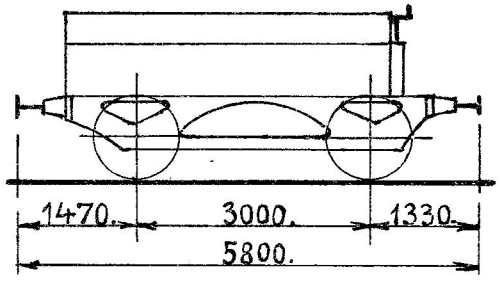

3.1882.Borsig.
Ombygget.1937.Nyborg.
6.1884.Hartmann.
Ombygget.1933.Nyborg.

Hjemsted: „Nyborg".

3.Tjenstf. Vægt 29000 kg.
6. „ „ 25000 „
Skruebremse.

1 Brovægtsprøvevogn. Nr. 5.

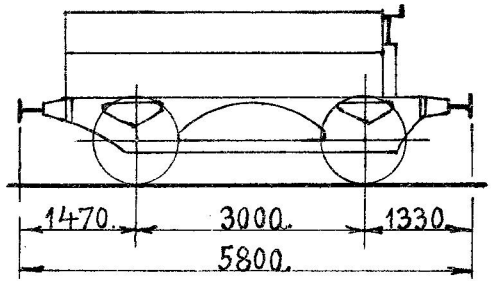

1884.Borsig.
Ombygget.1933.Nyborg.

Hjemsted: „Nyborg".

Tjenstf. Vægt 18000 kg.
Skruebremse.

1. Brovægtsprøvevogn. Nr. 7.

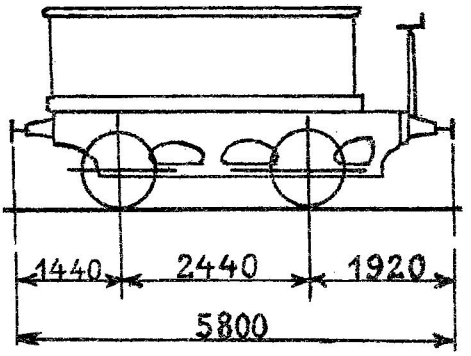

1868. Stephenson. Hjemsted: „Nyborg". Tjenstf. Vægt 13000 kg.
Ombygget. 1926. Nyborg. Skruebremse.

1. Brovægtsprøvevogn. Nr. 8.

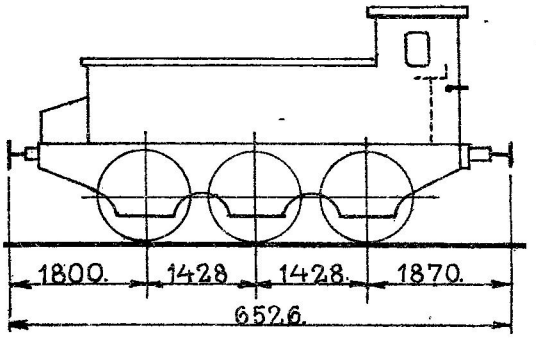

1863. Esslingen. Hjemsted: „Nyborg". Tjenstf. Vægt 20000 kg.
Ombygget. Skruebremse.

1. Brovægtsprøvevogn. Nr. 9.

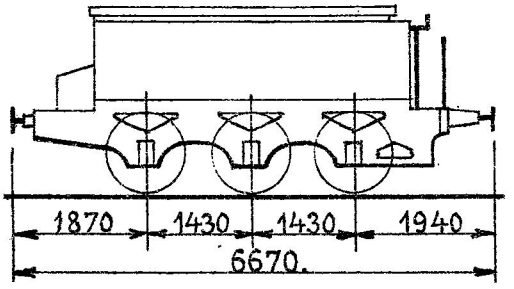

1870. Peacock. Hjemsted: „Nyborg". Tjenstf. Vægt 29000 kg.
Ombygget. 1921. København. Skruebremse.

1. Brovægtsprøvevogn. Nr. 10.

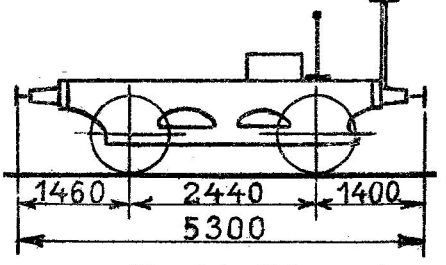

1868. Stephenson. Hjemsted: „Nyborg". Tjenstf. Vægt 6000 kg.
Ombygget. 1926. Nyborg. Maa kun anvendes i Nyborg Værksted. Skruebremse.

2. Slamvogne. Nr. 1—2.

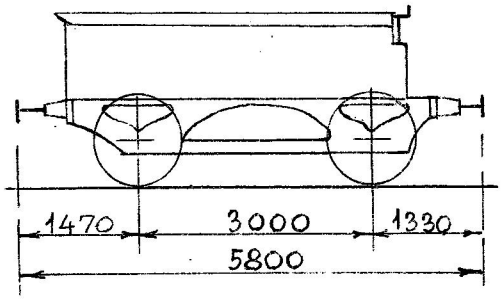

1. 1899. Breda.	Hjemsted:	Last 13500 kg.
Ombygget. 1936. København.	1. „Roskilde".	Tara ca. 10300 kg.
2. 1882. Borsig.	2. „Aarhus H."	Skruebremse.
Ombygget. 1937. Aarhus.	Til Transport af Kalkslam.	

2. Vandvogne. Nr. 1—2.

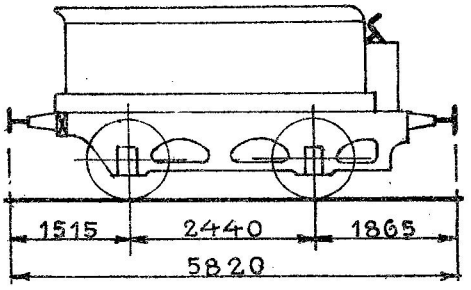

1868. Stephenson. Hjemsted: Last 10600 kg Vand.
1. Ombygget. 1911. Aarhus. 1. „Masnedø". Tara ca. 10200 kg.
2. „ .1922. „ 2. „Aarhus H." Skruebremse.

Til Færgernes og Skibenes Forsyning med Kedelvand.

1. Vandvogn. Nr. 3.

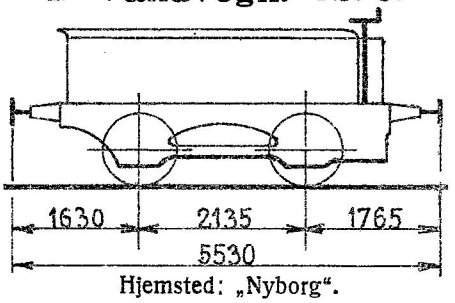

1871. Kitson. Hjemsted: „Nyborg". Last 6500 kg Vand.
Ombygget. 1912. København. Til Knudshoved-Etablissementets Forsyning med Drikkevand. Tara ca. 8300 kg.
Skruebremse.

1. Vandvogn. Nr. 4.

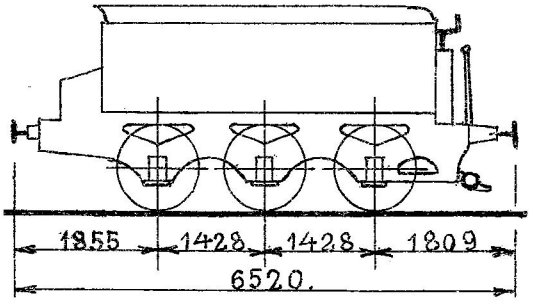

1870. Peacock. Hjemsted: „Masnedø". Last 7500 kg Vand.
Ombygget. 1915. København Til Færgernes Forsyning med Drikkevand. Tara ca. 11400 kg.
Skruebremse.

1. Vandvogn. Nr. 5.

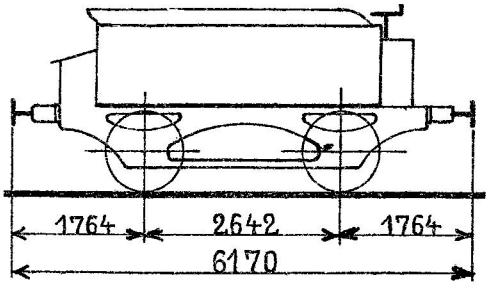

1875. Esslingen. Hjemsted: „Masnedø". Last 11500 kg Vand.
Ombygget. 1906. København. Til Færgernes Forsyning med Kedelvand. Tara ca. 10500 kg.
Skruebremse.

1. Vandvogn. Nr. 6.

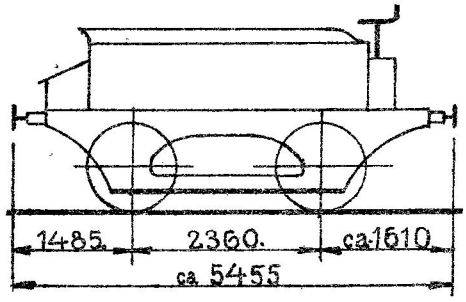

1879. Esslingen.
Ombygget.

Hjemsted: „Masnedø".
Til Færgernes Forsyning med Drikkevand.

Last 4300 kg Vand.
Tara ca. 7000 kg.
Skruebremse.

1. Vandvogn. Nr. 7.

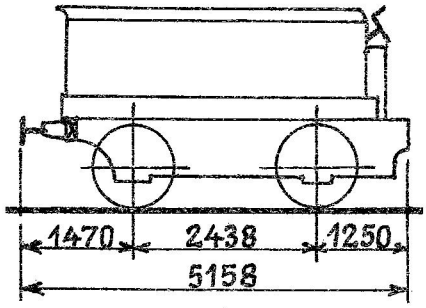

Hjemsted: „Nyborg".

Til Knudshoved-Etablissementets Forsyning med Drikkevand.

1868. Stephenson.

Last 7000 kg Vand.
Tara ca. 10700 kg.
Skruebremse.

2. Vandvogne. Nr. 8—9.

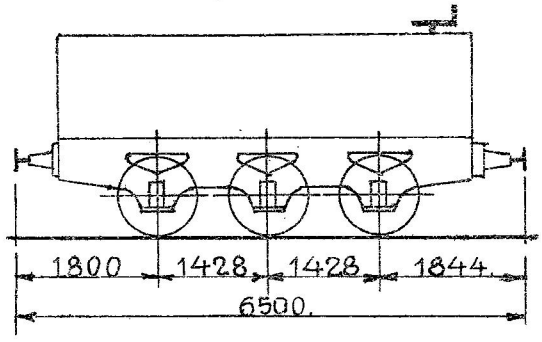

1870. Esslingen.
Ombyggede. 1912. København.

Hjemsted:
8. „Masnedø".
9. „Korsør".

Last 13500 kg Vand.
Tara ca. 11300 kg.
Skruebremse.

Til Lokomotivernes Forsyning med Kedelvand.

28. Sneplove. Nr. 1—28.

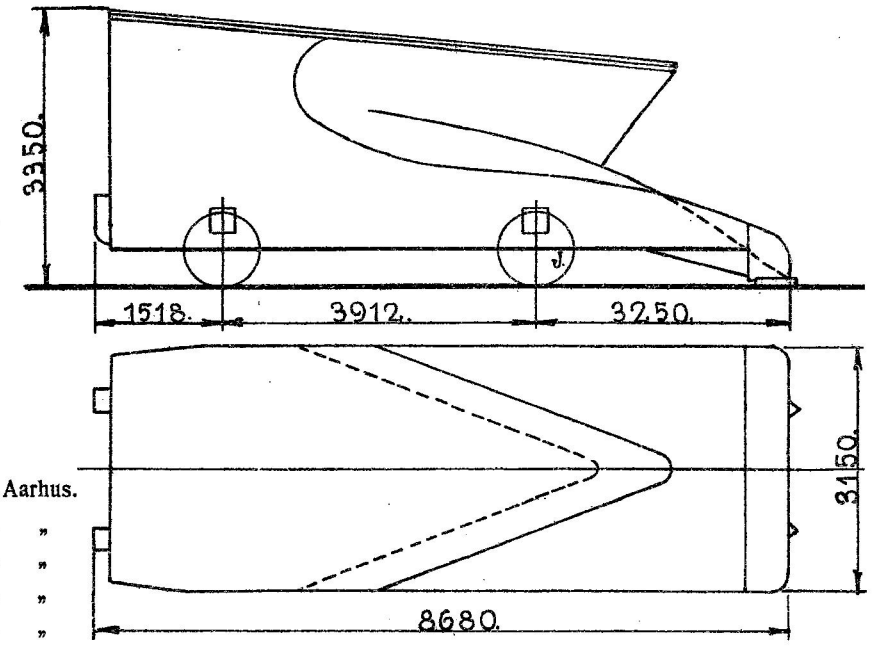

1—3.1867. Aarhus.
4—7.1868. „
8—10.1869. „
11—13.1871. „
14—16.1872. „
17—26.1875. Randers.
27—28.1877. Scandia.

Vægt tjenstf. 12500 kg.

19. Sneplove. Nr. 29—47.

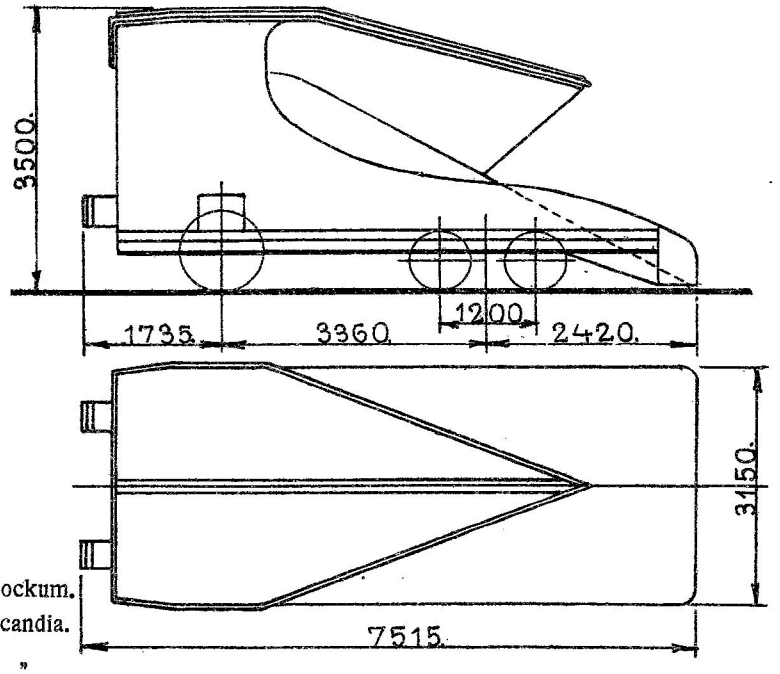

29—34.1882. Kockum.
35—36.1883. Scandia.
37—38.1891. „
39—40.1886. Skabo.
41.1896. Scandia.
42—45.1898. „
46—47.1900. „

Nr. 32, 46—47 er særligt indrettede til Snerydning paa Dobbeltspor.

Vægt tjenstf. 12000 kg.

19. Sneplove. Nr. 51—71. *)

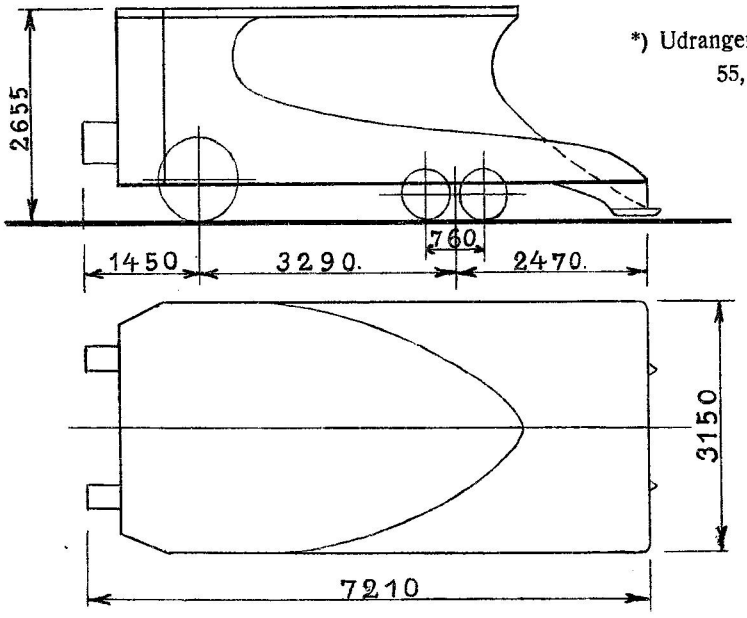

*) Udrangerede er Nr.: 55, 59.

51—52.1877. Scandia.
53—57.1879. „
58—60.1888. „
61—62.1891. „
63—64.1905. „
65—66.1910. „
67.1912. „
68.1914. „
69—71.1920. „

Nr. 60—71 maa kun bruges paa Baner med Skinner paa 32 kg eller derover.

51—58. Vægt tjenstf. 12000 kg.
60—71. „ „ 16500 „

5. Kedelvogne. Nr. 1—4, 7.

Værkstedsomraade: Ar.

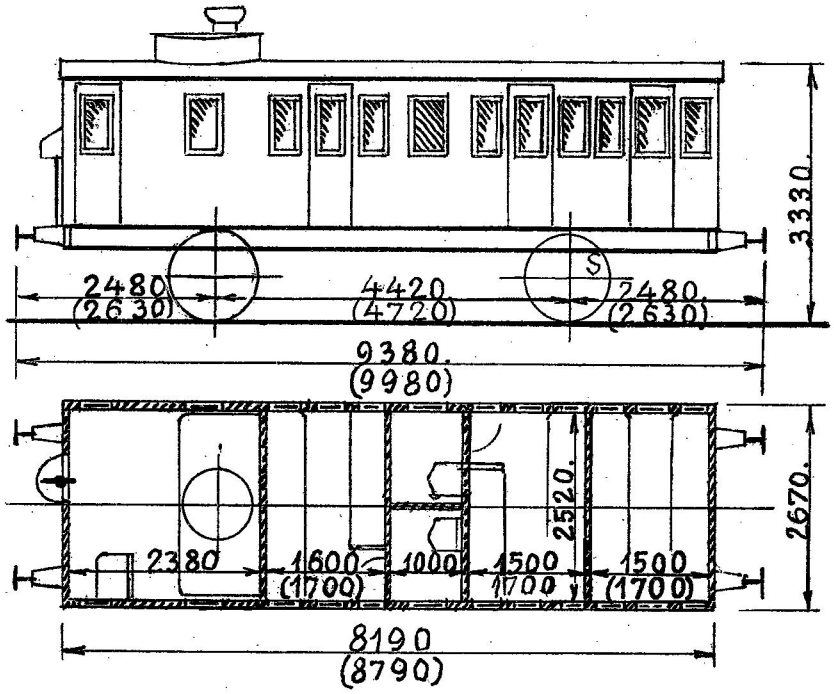

1885—1886 Atlas og Breslau.

Maalene i ( ) gælder for 1—4.
Lille Varmekedel.
Anvendes til Togforvarmning.

Tara ca. 15000 kg.

2. Kedelvogne. Nr. 5—6.

Værkstedsomraade: Ar.

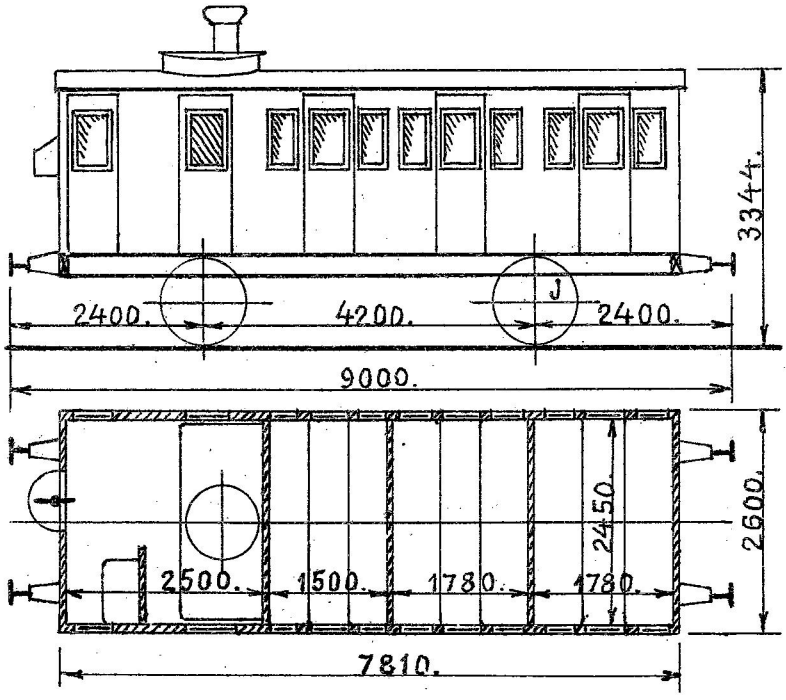

1876—1888. Breslau og Scandia. Lille Varmekedel. Tara ca. 14200 kg.

Anvendes til Togforvarmning.

1. Kedelvogn. Nr. 8.

Værkstedsomraade: Ar.

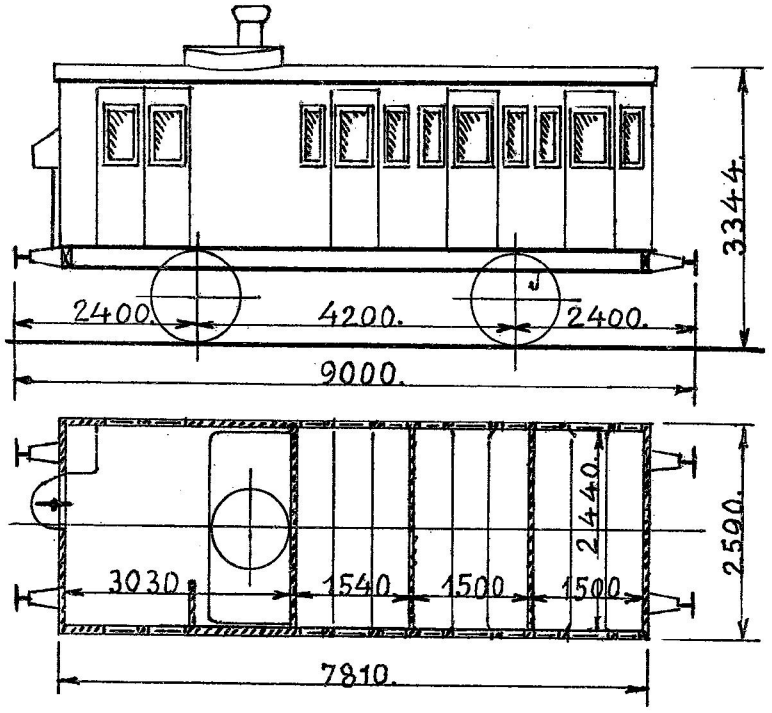

1884. Breslau.

Lille Varmekedel.
Anvendes til Togforvarmning.

Tara ca. 13500 kg.

2. Kedelvogne. Nr. 9—10.

Værkstedsomraade: Kh.

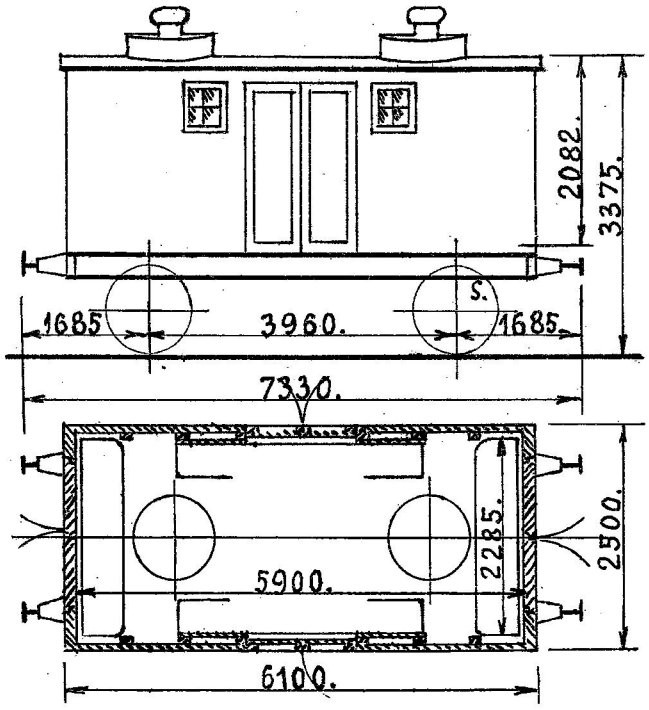

1883—1884. Atlas og Breslau.

Hver af Vognene har 2 store Varmekedler og har Paaskrift: „Maa ikke benyttes i Tog paa Banelinien". Anvendes til Togforvarmning. Hjemsted: 9. „Korsør". 10. „Roskilde".

Tara ca. 15200 kg.

1. Sprøjtevogn. Nr. 1.

Værkstedsomraade: Kh.

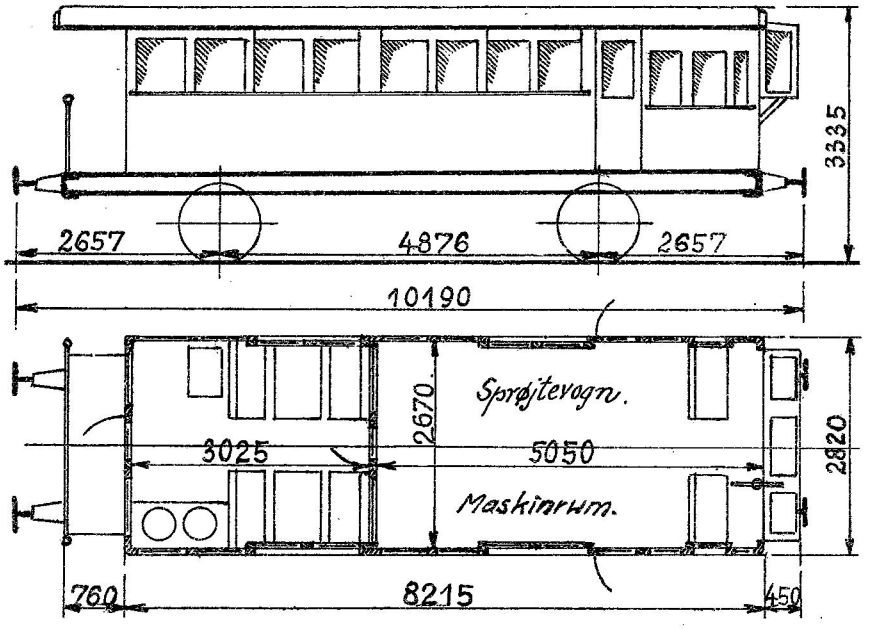

1893. Scandia.
Ombygget. 1929. København.

Indrettet til Bekæmpning af Ukrudt paa Banelinierne.

Tjenstf. Vægt ca 15750 kg.
Vakuumbremse.
Skruebremse.

3. Beholdervogne til Sprøjtevogn. Nr. 1—3.

Værkstedsomraade: Kh.

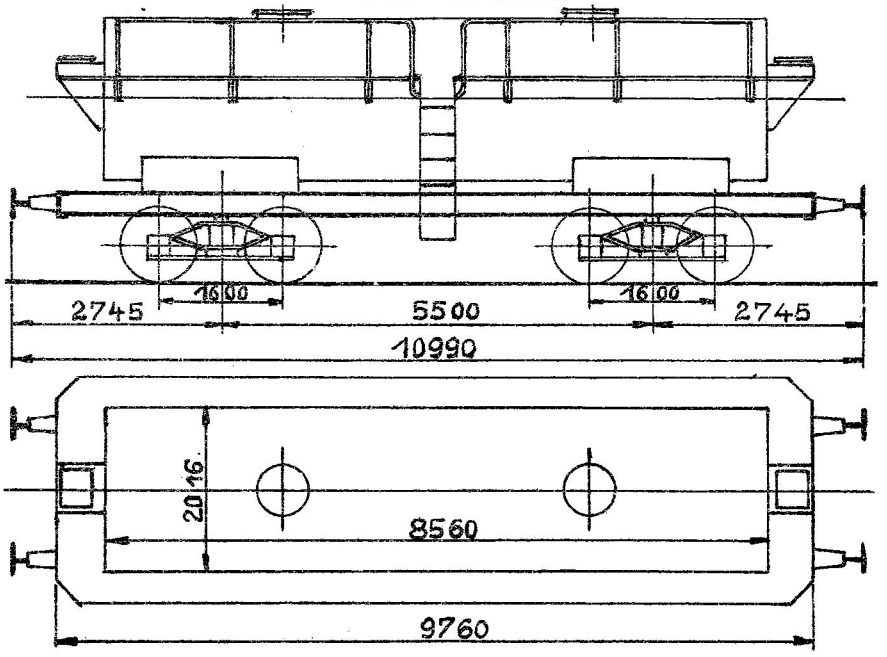

1929. Scandia.

Last 25000 kg.
Rumindhold 26,6 m³.
Tara ca. 18000 kg.
Vakuumledning.
Haandbremse.

1. Specialvogn til Ukrudtsbekæmpning. Nr. 210.

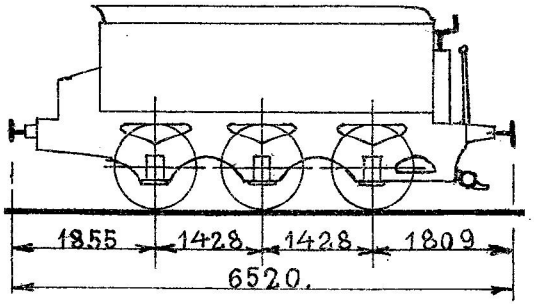

1870. Peacock.
Ombygget. 1929. Aarhus.

Hjemsted: „Aarhus H."
Indrettet til Spredning af Natriumklorat.

Rumindhold 9100 l.
Tara ca. 12200 kg.
Skruebremse.

1. Specialvogn til Ukrudtsbekæmpning. Nr. 275.

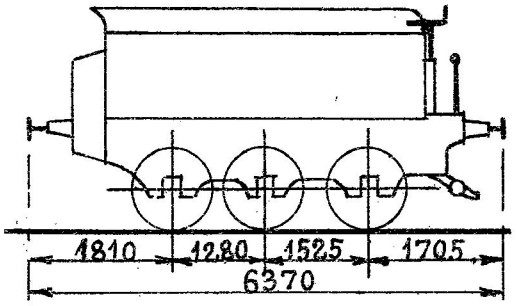

1886. Schwartzkopff.
Ombygget. 1929. Aarhus.

Hjemsted: „Aarhus H."
Indrettet til Spredning af Natriumklorat.

Rumindhold 12200 l.
Tara ca. 12600 kg.
Skruebremse.

1. Transformatorvogn. Nr. 1.

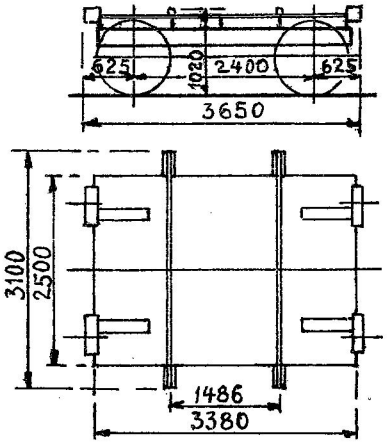

1934. København.

Til Transport af Transformatorer.
Enghave Omformerstation.

Last 18500 kg.
Tara ca. 3500 kg.

2. Kørekraner. Nr. 1—2.

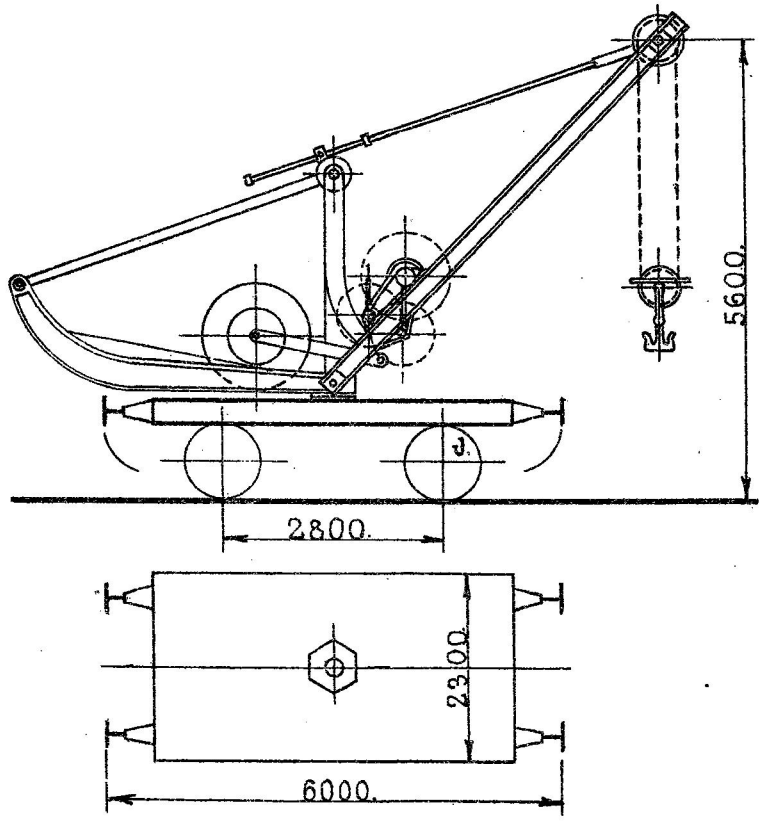

1.1879.Bruchsal.
2.1880. „

Hjemsted:
Nr. 1.„Centralværkstedet, Aarhus".
„ 2.„ „ København".

Løftehøjde 4600 mm.
Bæreevne 10000 kg.
1.Tara ca. 19500 kg.
2. „ „ 18550 „

2. Løbevogne. Nr. 1—2.
(til Kørekraner).

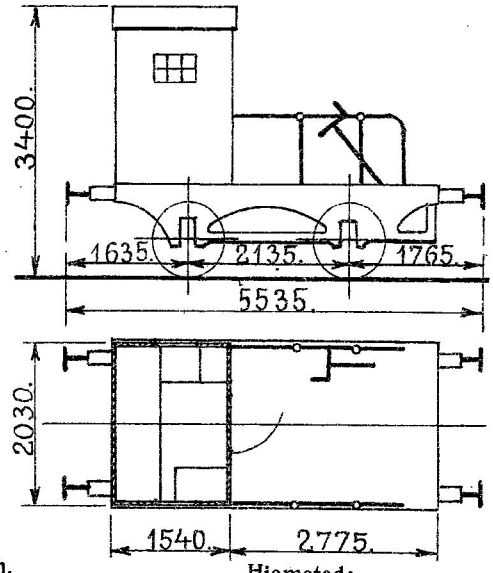

1871.Kitson.
1.Ombygget.1916.Aarhus.
2. „ .1912.København.

Hjemsted:
1.„Centralværkstedet, Aarhus".
2.„ „ København".

1.Tara ca. 6200 kg.
2. „ „ 6700 „
Skruebremse.

1. Løbevogn. Nr. 3.
(til Kørekraner).

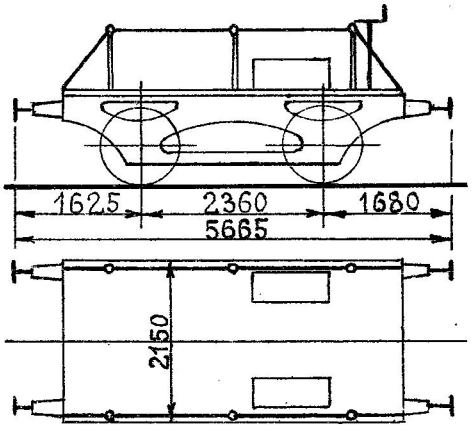

1891. Cockerill.
Ombygget. 1929. København.

Hjemsted:
„Centralværkstedet, København".

Tara ca. 5300 kg.
Last 10000 kg.
Skruebremse.

1. Løbevogn. Nr. 4.
(til Kørekraner).

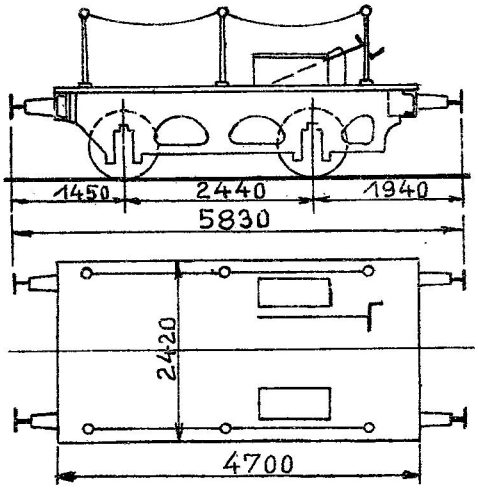

1869. Stephenson.
Ombygget. 1930. Aarhus.

Hjemsted:
„Centralværkstedet, Aarhus".

Tara ca. 6900 kg.
Last 9000 kg.
Skruebremse.

1. Kørekran. Nr. 3.

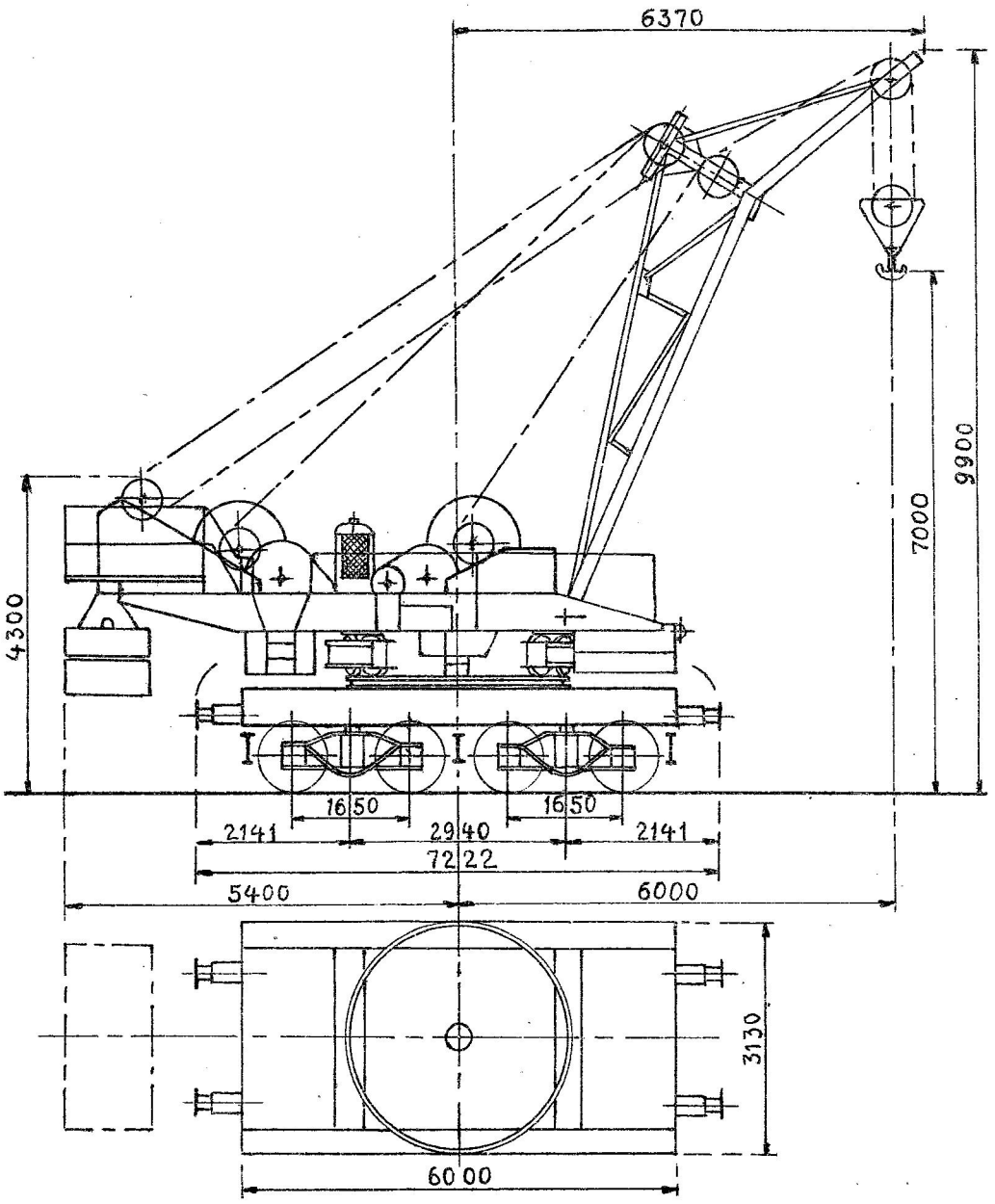

1934. Scandia-Titan.

Hjemsted:
„Københavns Godsbanegaard".

Løftehøjde 7000 mm.
Bæreevne 30000 kg
ved 6000 mm Udliggerradius.
Tjenstf. Vægt
i Kørestilling ca. 61900 kg.
Rangerskruebremse.

1. Løbevogn. Nr. 5.
(til Kørekran Nr. 3).

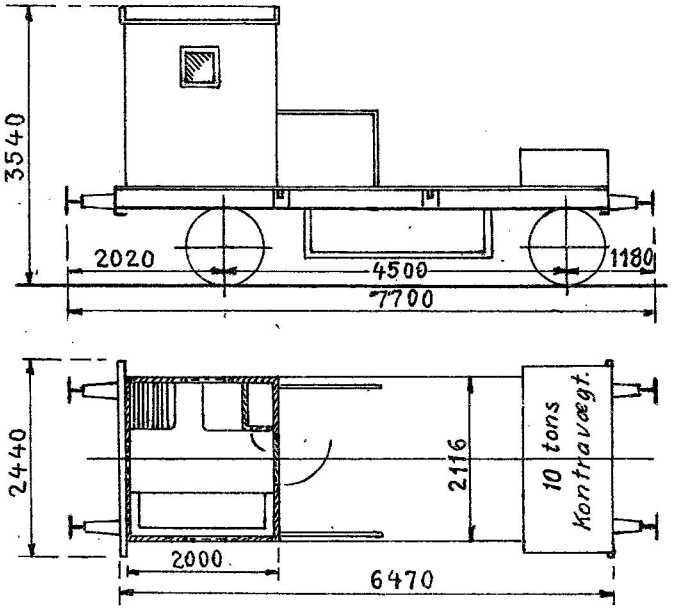

1934. København. Hjemsted: „Københavns Godsbanegaard". Tjenstf. Vægt ca. 18200 kg. Haandbremse.

1. Løbevogn. Nr. 6.
(til Kørekran Nr. 3).

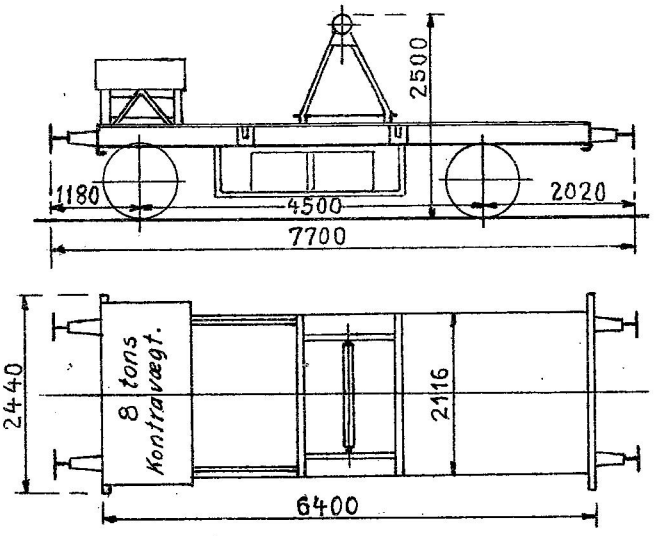

1934. København. Hjemsted: „Københavns Godsbanegaard". Tjenstf. Vægt med Kranens Udligger ca. 18200 kg. Haandbremse.

1. Kørekran. Nr. 4.

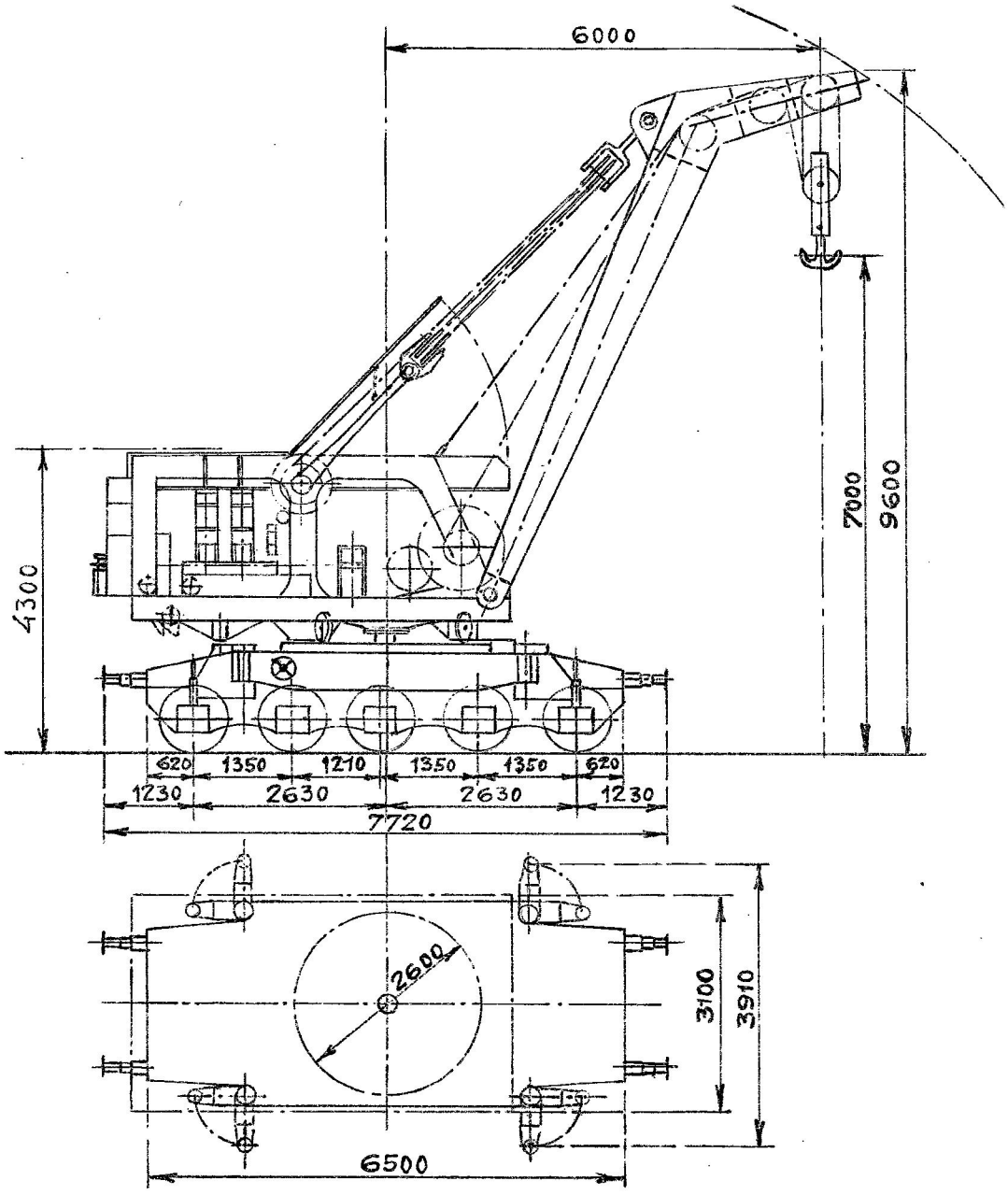

1937. Vølund. Hjemsted: „Aarhus H."

Løftehøjde 7000 mm.
Bæreevne 30000 kg ved 6000 mm Udliggerradius.
Tjenstf. Vægt i Kørestilling ca. 67000 kg.
Rangerskruebremse.

1. Løbevogn. Nr. 7.
(til Kørekran Nr. 4.)

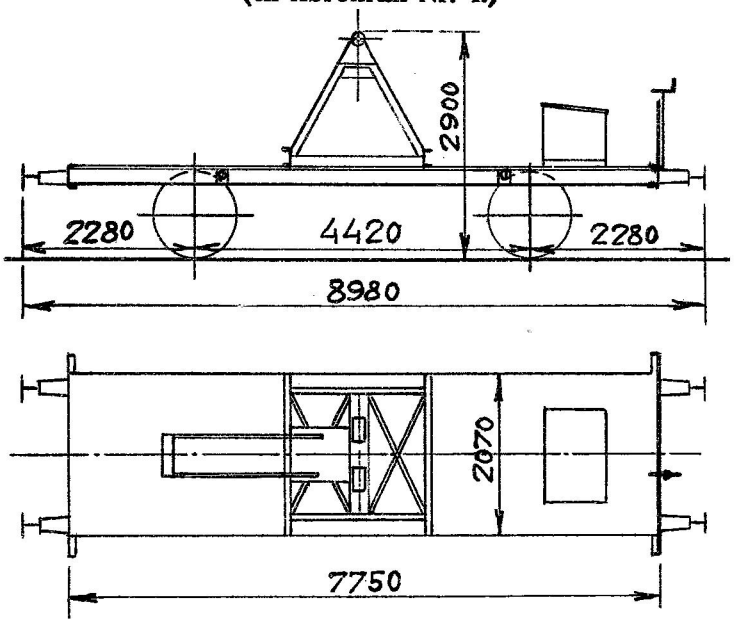

1937. København. Hjemsted: „Aarhus H." Tjenstf. Vægt med Kranens Udligger ca. 12500 kg. Skruebremse.

1. Løbevogn. Nr. 8.
(til Kørekran Nr. 4.)

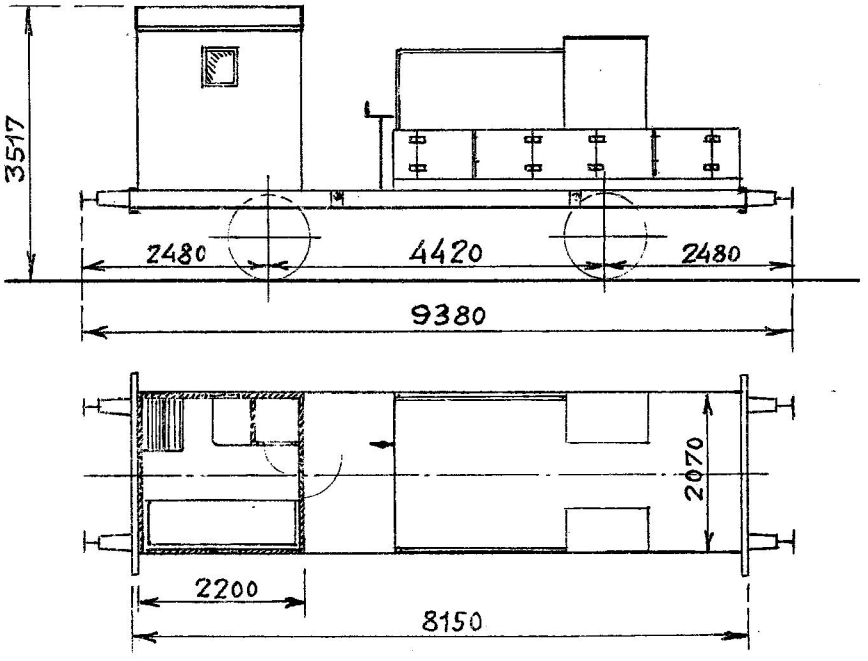

1937. København. Hjemsted: „Aarhus H." Tjenstf. Vægt ca. 11000 kg. Skruebremse.

3. Skinneudlægningskraner. Nr. 1—3.

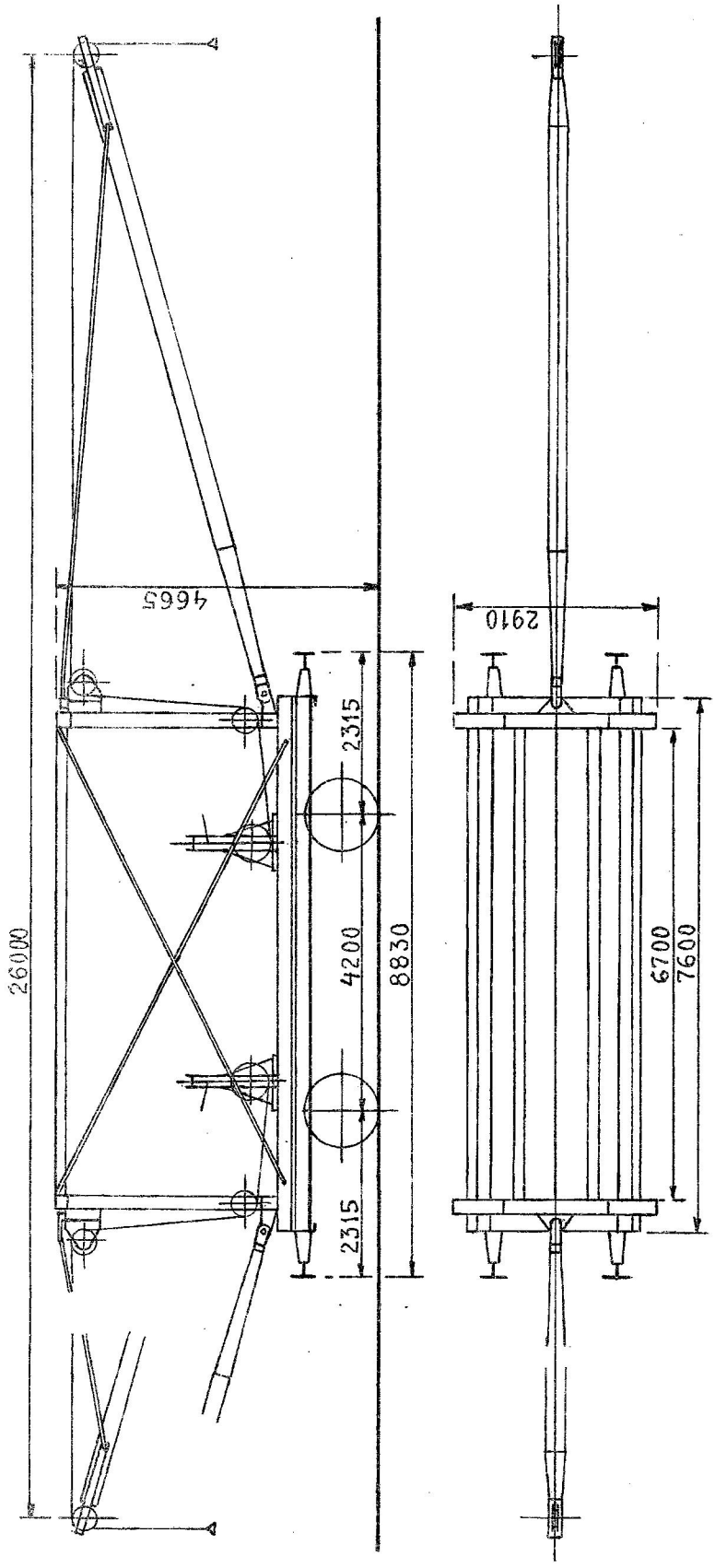

Bæreevne for hver Kran 1000 kg.
Tjenstl. Vægt 15400 „

1. 1886. Scandia.
2—3. 1883. Breslau.
2. Ombygget. 1933. København.
1, 3. „ .1934. „

1. Skinneudlægningskran. Nr. 4.

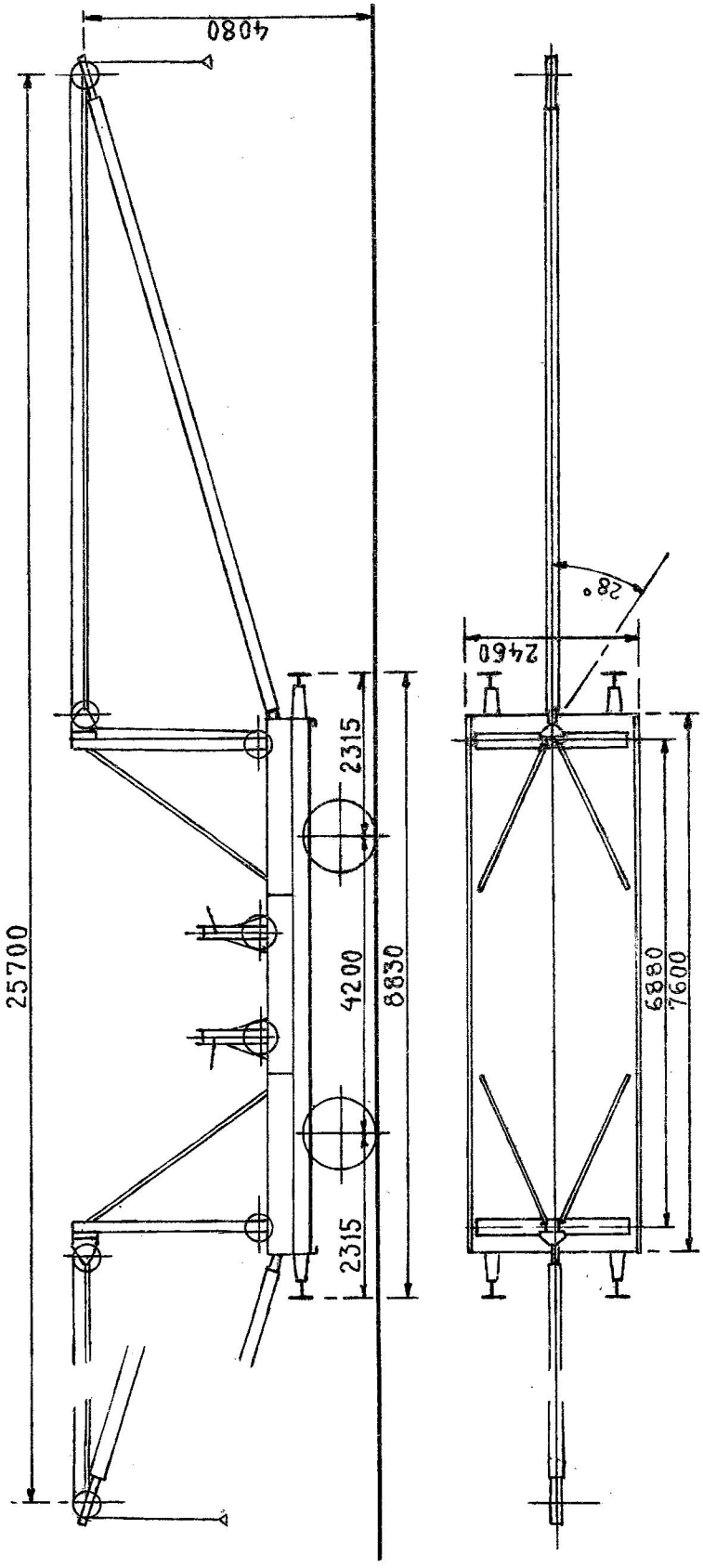

Bæreevne for hver Kran 1000 kg.
Tjenstf. Vægt 17150 „

1924. Scandia.
Ombygget. 1933. København.

12. Bremsevogne. Nr. 1—3, 10—18.

Værkstedsomraade: { Kh. 3. Nr. 1—3.
Ar. 9. „ 10—18.

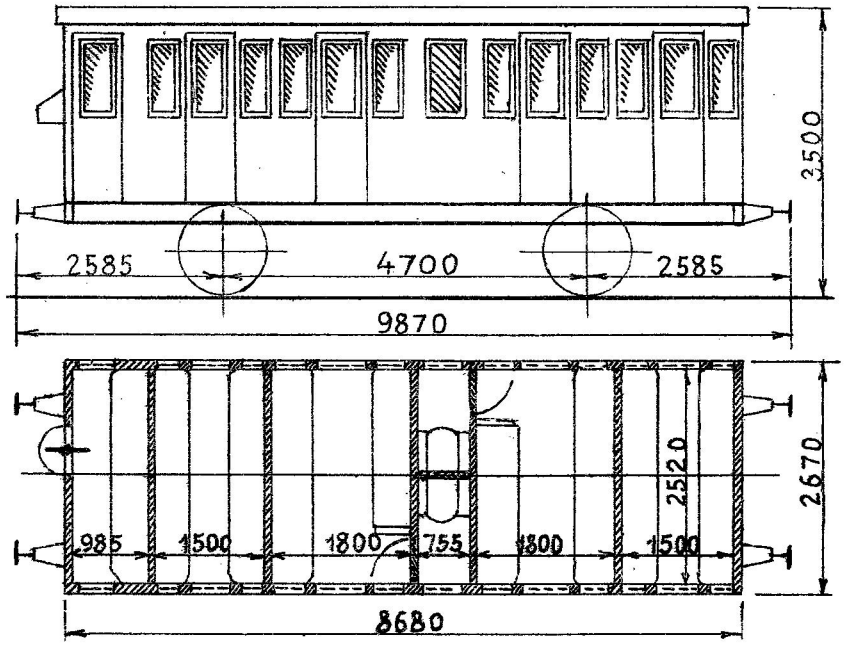

1—3. 1899. Scandia.	Vakuumbremse.	1—3. Tara ca. 14000 kg.
10—18. 1898. „	Skruebremse.	10—18. „ „ 11000 „

2. Bremsevogne. Nr. 4—5.

Værkstedsomraade: Kh.

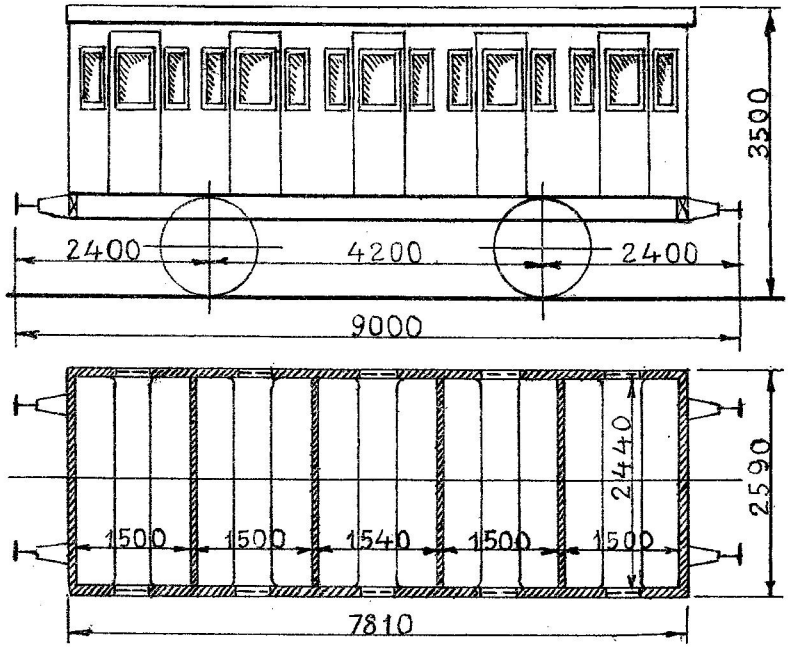

1898. Scandia.	Vakuumbremse.	Tara ca. 10200 kg.

2. Bremsevogne. Nr. 6—7.

Værkstedsomraade: Kh.

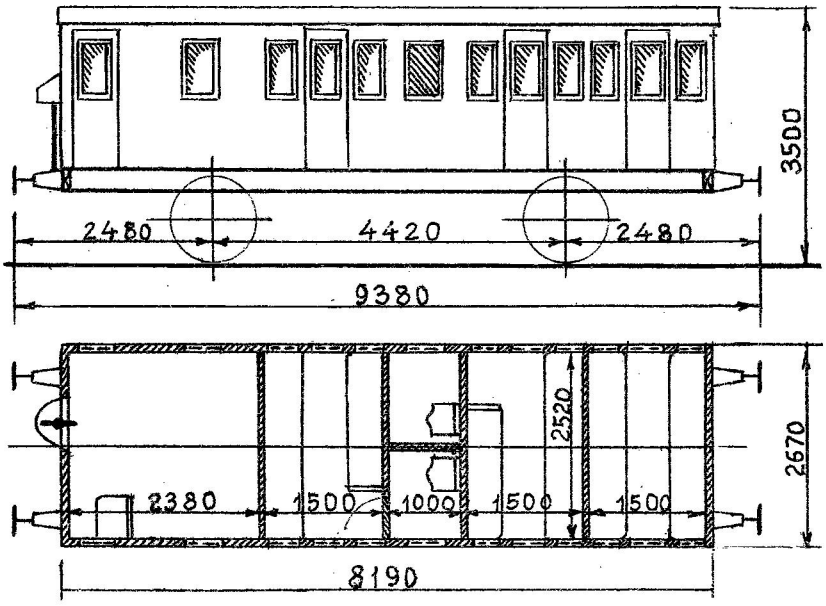

1885. Breslau. Vakuumbremse. Tara ca. 11700 kg.

Skruebremse.

2. Bremsevogne. Nr. 8—9.

Værkstedsomraade: Kh.

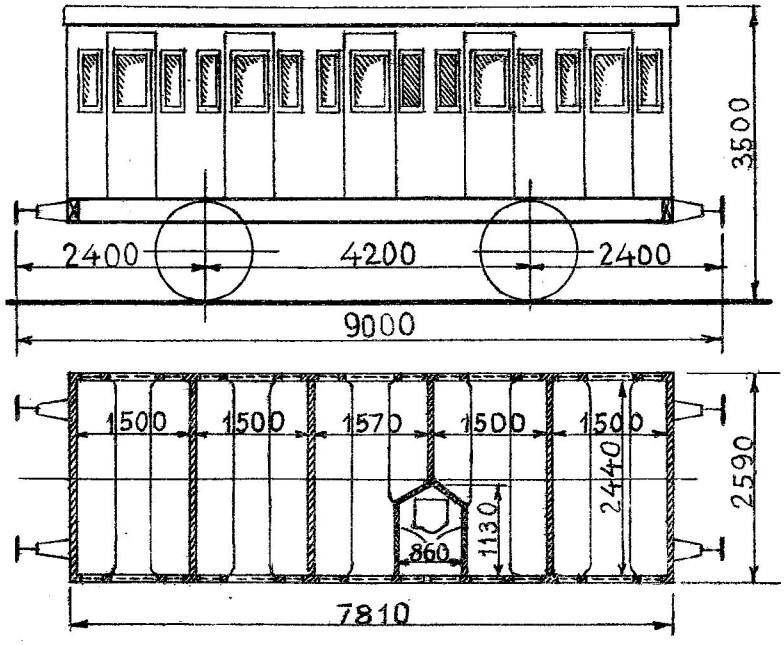

1887. Scandia. Vakuumbremse. Tara ca. 11000 kg.

1. Bremsevogn. Nr. 19.

Værkstedsomraade: Ar.

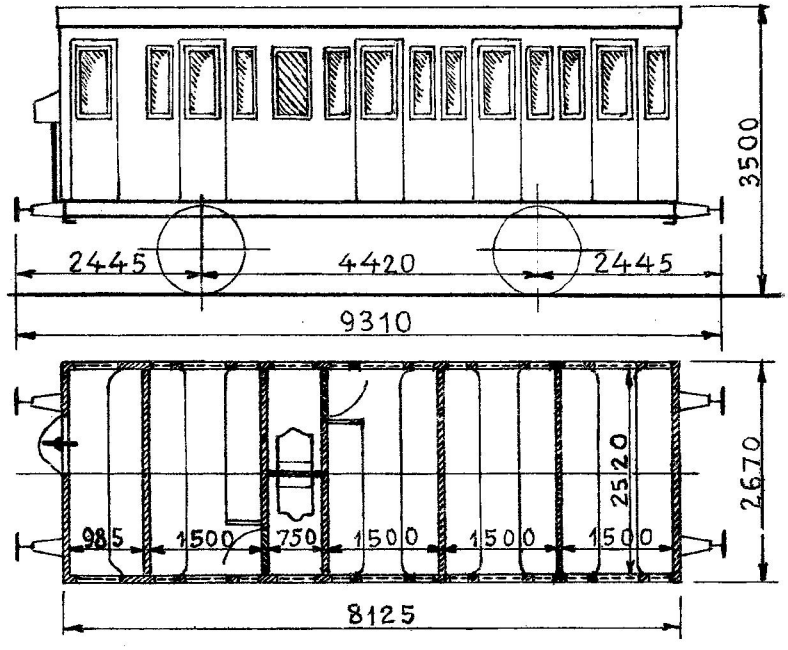

1892. Scandia. Vakuumbremse. Skruebremse. Tara ca. 11700 kg.

Skematisk Fortegnelse

over

PRIVATE VOGNE

der er optagne i Statsbanernes Vognpark.

I Forbindelse med Udlandet maa en privat Godsvogn kun benyttes, naar den er forsynet med det internationale Transitmærke T, og den desuden er paamalet, hvilke Godsarter den maa befordre. Denne Paamaling skal paa Beholdervogne være anbragt paa særligt Skilt paa hver Side af Vognen. Private Godsvogne, der maa benyttes i Forbindelse med Udlandet, er i Anmærkningsrubrikken kendetegnede ved „Transitvogn". Transitvogne har 3-aarig Revisionsfrist, hvor intet andet er bemærket.

De i Fortegnelsens Rubrik „Bremse og Varme" anvendte Betegnelser er:

VB = Vakuumbremse.
VL = Vakuumledning.
TB = Trykluftbremse.
TL = Trykluftledning.
S = Skruebremse.
RS = Rangerskruebremse.
H = Haandbremse.
P = Nødbremseindretning.
L = Varmeledning.
K = Kakkelovn.
EB = Elektrisk Belysning.

NORMAL-TRYKKERIET KØBENHAVN
1942

Nummer	Bygningsaar	Fabrikations-sted	Akse-afstand	Længde over Puffernes Stødflader	Bund-flade	Last	Omtrentlig Tøravægt	Bremse og Varme	Hjem-sted	Værk-steds-omraade	Anmærkning
			mm	mm	m²	kg	kg				

Vognejer: **Carlsberg Bryggerierne.** Vognene er paamalede „Carlsberg Øl".
57 Stk., Litra ZA. I Vognene maa befordres: Øl og Mineralvand i Vognladninger samt brugt Emballage eller beskadiget Gods, der tilbagesendes og som hidrører fra disse Forsendelser.

99501	1879	Prag	3100	7100	12,8	10000	7500	TL, H	Gb	Kh	Hvidmalet. Is 300 kg	
99502	»	Kockum	»	»	»	»	8600	» »	»	»	»	»
95503	1880	»	»	»	»	»	»	» »	»	»	»	»
99504	»	»	»	»	»	»	»	» »	»	»	»	»
99505	1882	»	»	»	»	»	»	» »	»	»	»	»
99506	»	»	»	»	»	»	»	» »	»	»	»	»
99507	»	»	»	»	»	»	»	» »	»	»	»	»
99508	»	»	»	»	»	»	»	» »	»	»	»	»
99509	1883	»	»	»	»	»	»	» »	»	»	»	»
99510	»	»	»	»	»	»	»	» »	»	»	»	»
99511	1884	»	»	»	»	»	»	» »	»	»	»	»
99512	»	»	»	»	»	»	»	» »	»	»	»	»
99514	1884	Kockum	3100	7100	12,8	10000	8600	TL, H	Gb	Kh	Hvidmalet. Is 300 kg	
99515	1890	Scandia	3660	8110	15,8	12500	9000	» »	»	»	»	»
99516	»	»	»	»	»	»	»	» »	»	»	»	»
99517	»	»	»	»	»	»	»	» »	»	»	»	»
99518	»	»	»	»	»	»	»	» »	»	»	»	»
99519	»	»	»	»	»	»	»	» »	»	»	»	»
99520	»	»	»	»	»	»	»	» »	»	»	»	»
99521	1885	Atlas	3050	6770	12,1	6000	7000	» »	»	»	»	»
99522	»	»	»	»	»	»	»	» »	»	»	»	»
99523	1898	Scandia	3660	8110	14,8	10000	9800	» S	»	»	»	»
99524	»	»	»	»	»	»	»	» »	»	»	»	»
99525	»	»	»	»	»	»	»	» »	»	»	»	»
99526	»	»	»	»	»	»	»	» »	»	»	»	»

99527	1910	Scandia	3000	6540	11,4	6000	7200	TL, S	Gb	Kh	Hvidmalet.	Is 300 kg
99528	»	»	»	»	»	»	»	» »	»	»	»	»
99529	»	»	»	»	»	»	»	» RS	»	»	»	»
99530	»	»	»	»	»	»	»	» »	»	»	»	»
99531	»	»	»	6110	»	»	6600	» H	»	»	»	»
99532	»	»	»	»	»	»	»	» »	»	»	»	»
99533	»	»	»	»	»	»	»	» »	»	»	»	»
99534	»	»	»	»	»	»	»	» »	»	»	»	»
99535	»	»	»	»	»	»	»	» »	»	»	»	»
99536	»	»	»	»	»	»	»	» »	»	»	»	»
99537	1940	»	4500	8240	18,2	12500	10000	TB, »	»	»	»	Is 600 kg
99538	»	»	»	»	»	»	»	» »	»	»	»	»
99539	»	»	»	»	»	»	»	» »	»	»	»	»
99540	»	»	»	»	»	»	»	» »	»	»	»	»
99541	»	»	»	»	»	»	»	» »	»	»	»	»
99542	1942	»	»	8310	»	»	10300	» »	»	»	»	»
92543	»	»	»	»	»	»	»	» »	»	»	»	»
99545	1903	»	4200	8340	15,2	12500	9300	TL, S	»	»	»	Is 300 kg
99546	»	»	»	»	»	»	10000	» »	»	»	»	»
99547	»	»	»	»	»	»	»	» »	»	»	»	»
99548	1901	»	»	»	»	»	»	» »	»	»	»	»
99549	»	»	»	»	»	»	»	» »	»	»	»	»
99550	»	»	»	»	»	»	»	» »	»	»	»	»
99552	1919	Wismar	4500	9600	19,7	12500	12700	TB, S	Gb	Kh	Hvidmalet.	Is 300 kg
99553	»	»	»	»	»	»	»	» »	»	»	»	»
99554	»	»	»	»	»	»	»	» »	»	»	»	»
99555	»	»	»	»	»	»	»	» »	»	»	»	»
99556	»	»	»	»	»	»	»	» »	»	»	»	»
99557	»	»	»	»	»	»	»	» »	»	»	»	»
99558	»	»	»	»	»	»	»	» »	»	»	»	»
99559	»	»	»	»	»	»	»	» »	»	»	»	»
99560	»	»	»	»	»	»	»	» RS	»	»	»	»

Nummer	Bygningsaar	Fabrikations-sted	Akse-afstand	Længde over Puffernes Stødflader	Bund-flade	Last	Omtrentlig Taravægt	Bremse og Varme	Hjem-sted	Værk-steds-omraade	Anmærkning
			mm	mm	m²	kg	kg				

Vognejer: **A/S De forenede Bryggerier.** Vognene er paamalede „Tuborg Øl".
50 Stk., Litra ZB. I Vognene maa befordres: Mineralvand, Øl og Is i Vognladninger samt brugt Emballage eller beskadiget Gods, der tilbagesendes, og som hidrører fra disse Forsendelser.

99562	1900	Scandia	3660	8070	15,85	7500	9200	TL, H	Hl	Kh	Hvidmalet.	Is 500 kg
99563	»	Düsseldorf	4000	9150	17,0	12500	11700	» S	»	»	»	Is 600 kg
99564	1901	»	»	»	»	»	»	» »	»	»	»	»
99565	1898	Görlitz	»	8800	17,4	»	»	» »	»	»	»	»
99566	»	»	»	»	»	»	»	» »	»	»	»	»
99567	»	»	»	»	»	»	»	» »	»	»	»	»
99568	»	»	»	»	»	»	»	» »	»	»	»	Is 600 kg
99569	1895	Scandia	3660	7490	12,8	7500	8600	TL, L, S, P	»	»	»	Is 300 kg
99570	»	»	»	»	»	»	»	» » » »	»	»	»	»
99571	»	»	»	»	»	»	»	» » » »	»	»	»	»
99572	1888	Kockum	3100	7100	»	»	8400	TL, H	»	»	»	»
99573	»	»	»	»	»	»	»	» »	»	»	»	»
99574	»	»	»	»	»	»	»	» »	»	»	»	»
99575	1889	»	»	»	»	»	»	» »	»	»	»	»
99576	»	»	»	»	»	»	»	» »	»	»	»	»
99577	»	»	»	»	»	»	»	» »	»	»	»	»
99578	1892	»	»	»	»	»	»	» »	»	»	»	»
99579	»	»	»	»	»	»	»	» »	»	»	»	»
99580	»	»	»	»	»	»	»	» »	»	»	»	»
99581	1906	Maribo	4000	8760	17,7	12500	10400	» S	»	»	»	Is 600 kg
99582	»	»	»	»	»	»	»	» »	»	»	»	»
99583	»	»	»	»	»	»	»	» »	»	»	»	»
99584	»	»	»	»	»	»	»	» »	»	»	»	»
99585	1909	Scandia	»	8740	17,1	10000	9900	» »	»	»	»	»
99586	»	»	»	»	»	»	»	» »	»	»	»	»
99587	»	»	»	»	»	»	»	» »	»	»	»	»

99588	1909	Scandia	4000	8740	17,1	10000	9900	TL, S	Hl	Kh	Hvidmalet.	Is 600 kg
99589	»	»	»	»	»	»	»	» »	»	»	»	»
99590	»	»	»	»	»	»	»	» »	»	»	»	»
99591	»	»	»	»	»	»	»	» »	»	»	»	»
99592	»	»	»	»	»	»	»	» »	»	»	»	»
99593	1919	Bautzen	»	8400	16,7	»	12000	TB, »	»	»	»	»
99594	»	»	»	»	»	»	»	» »	»	»	»	»
99595	»	»	»	»	»	»	»	» »	»	»	»	»
99596	»	»	»	»	»	»	»	» »	»	»	»	»
99597	»	»	»	»	»	»	»	» »	»	»	»	»
99598	»	»	»	»	»	»	»	» »	»	»	»	»
99599	»	»	»	»	»	»	»	» »	»	»	»	»
99600	»	»	»	»	»	»	»	» »	»	»	»	»
99601	1929	Scandia	4600	8670	17,0	»	9900	TL, »	»	»	»	»
99602	»	»	»	»	»	»	»	» »	»	»	»	»
99603	»	»	»	»	»	»	»	» »	»	»	»	»
99604	»	»	»	»	»	»	»	» »	»	»	»	»
99605	»	»	»	»	»	»	»	TB, »	»	»	»	»
99606	»	»	»	»	»	»	»	» »	»	»	»	»
99607	1930	»	»	»	»	»	»	» »	»	»	»	»
99608	1937	»	»	»	»	»	10400	» »	»	»	»	»
99609	1940	»	4500	8240	»	12500	10000	» H	»	»	»	»
99610	»	»	»	»	»	10000	9100	TL, »	»	»	»	»
99611	»	»	»	»	»	»	»	» »	»	»	»	»

Vognejer: **A/S Bryggeriet „Stjernen“**. Vognen er paamalet Ejerens Navn.
1 Stk., Litra ZB. I Vognen maa befordres: Øl og Mineralvand samt brugt Emballage og beskadiget Gods, der tilbagesendes og som hidrører fra disse Forsendelser.

99681	1939	Scandia	4600	8670	16,9	10000	11200	TB, S	Fb	Kh	Hvidmalet.	Is 600 kg

Nummer	Bygningsaar	Fabrikations-sted	Aksel-afstand	Længde over Puffernes Stødflader	Bund-flade	Last	Omtrentlig Taravægt	Bremse og Varme	Hjem-sted	Værk-steds-omraade	Anmærkning
			mm	mm	m²	kg	kg				

Vognejer: **A/S De Danske Spritfabrikker.** Vognene er paamalede Ejerens Navn.
4 Stk., Litra ZB. I Vognene maa befordres: Gær i Vognladninger, eventuelt suppleret med mindre Partier Sprit, Prøver af Vand, Mask, Melasse og Korn samt brugt Emballage eller beskadiget Gods, der tilbagesendes, og som hidrører fra disse Forsendelser.

99701	1919	Bautzen	4000	8400	16,7	15000	12000	TB, S	Gb	Kh	Hvidmalet. Is 600 kg
99702	»	»	»	»	»	»	»	» »	»	«	» »
99703	1929	Scandia	4500	8240	16,1	»	10800	VB, TB, S	Od	Ng	» Is 1500 kg
99704	»	»	»	»	»	»	»	» » »	»	»	» »

Vognejer: **A/S Blaakilde Mølles Fabrikker.** Vognene er paamalede Ejerens Navn.
8 Stk., Litra ZC. I Vognene maa befordres: Ben, Horn, Klove, Læder-, Filt- og Fjeraffald samt Benfedt i Fustager i Vognladninger, samt brugt Emballage, der tilbagesendes, og som hidrører fra disse Forsendelser.

500301	1912	Herbrand	4000	8800	19,7	14500	10800	TL, S	Hb	Ar
500302	1913	»	»	»	»	14300	»	TB, »	»	»
500303	1914	»	»	»	»	»	»	TL, »	Od	Ng
500304	1915	»	»	»	»	»	»	TB, »	»	»
500305	1890	Scandia	2700	5930	11,2	6000	7700	TL, H	»	»
500306	»	»	»	»	»	»	»	» »	Hb	Ar

500307	1890	Scandia	2700	5930	11,2	6000	7700	TL, H	Hb	Ar
500308	1909	»	»	»	»	»	»	» »	»	»

Vognejer: **Det Danske Petroleumsaktieselskab.** Vognene er paamalede Ejerens Navn.
163 Stk., Litra ZE. I Vognene maa befordres: Benzin, Petroleum, Brændselsolie, Smøreolie, Sprit, Asfalt og mineralsk Terpentin i Vognladninger.

					Rum-indh. l.					
502102	1890	Zypen	3660	7780	12500	10000	8500	TL, S	Hl	Kh
502103	1892	»	»	»	»	»	»	» »	Od Havn	Ng
502106	1895	Zypen	3660	7780	12500	10000	8500	TL, S	Ab	Ar
502107	»	»	»	»	»	»	»	» »	Od Havn	Ng
502108	1897	»	»	»	»	»	»	» »	Øs	Ar
502109	»	»	»	»	»	»	»	» »	»	»
502110	»	»	»	»	»	»	»	» »	»	»
502111	»	»	»	»	»	»	»	» »	»	»
502115	1903	Zypen	3660	7780	12500	10000	8500	TL, S	Es nye H	Ar
502116	»	»	»	»	»	»	»	» »	Kø	Kh
502119	1903	Zypen	3660	7780	12500	10000	8500	TL, S	Hk	Kh
502120	»	»	»	»	»	»	»	» »	Ab	Ar
502121	»	»	»	»	»	»	»	» »	»	»
502122	»	»	»	»	»	»	»	» »	»	»
502123	1904	»	»	»	»	»	»	» »	Rd	»
502124	»	»	»	»	»	»	»	» »	»	»
502125	»	»	»	»	»	»	»	» »	»	»
502126	»	»	»	»	»	»	»	» »	»	»
502127	»	»	»	»	»	»	»	» »	Ab	»
502128	»	»	»	»	»	»	»	» »	»	»

Nummer	Bygningsaar	Fabrikations-sted	Akselafstand	Længde over Puffernes Stødflader	Rumindh.	Last	Omtrentlig Taravægt	Bremse og Varme	Hjemsted	Værksteds-omraade	Anmærkning
			mm	mm	l	kg	kg				
502129	1904	Zypen	3660	7780	12500	10000	8500	TL, S	Ab	Ar	
502132	1904	Zypen	3660	7780	12500	10000	8500	TL, S	Kj	Kh	
502134	1904	Maribo	3660	7780	12500	10000	8500	TL, S	Fn	Kh	
502135	»	»	»	»	»	»	»	» »	Øs	Ar	
502136	»	»	»	»	»	»	»	» »	Kj	Kh	
502137	»	Scandia	»	»	»	»	»	» »	Kd	Ar	
502138	»	»	»	»	»	»	»	» »	Åa	»	
502142	1905	Scandia	3660	7780	12500	10000	8500	TL, S	Fn	Kh	
502143	»	Maribo	»	»	»	»	»	» »	Rd	Ar	
502144	»	»	»	»	»	»	»	» »	Hl	Kh	
502145	»	»	»	»	»	»	»	» »	Str	Ar	
502146	»	»	»	»	»	»	»	» »	Ab	»	
502147	»	Zypen	»	»	»	»	»	» »	Øs	»	
502148	»	»	»	»	»	»	»	» »	Rd	»	
502149	»	»	»	»	»	»	»	» »	Ab	»	
502151	1898	Cassel	4000	8400	13200	10500	8300	TL, S	Øs	Ar	
502152	1904	Baume	3660	7190	10500	10000	7700	» »	Fn	Kh	
502153	1898	Cassel	4000	7900	13500	10800	7600	» H	Ar Sydh.	Ar	
502154	1899	»	4200	8580	14700	15000	8500	» S	Gb	Kh	
502155	1903	Herbrand	4000	9050	15400	15000	9700	» »	»	»	
502157	1914	Cassel	4500	9300	18800	14400	10800	TL, S	Hl	Kh	
507158	1906	Gotha	»	9180	15300	15000	9500	» »	»	»	

502159	1909	Hannover	4000	8800	15300	14500	10500	TL, S	Van	Kh	
502160	1903	Zypen	3660	7780	12500	10000	8500	» »	Hl	»	
502161	1919	Bremen	4000	8800	18600	13500	11800	» »	Van	»	
502162	»	»	»	»	»	»	»	» »	»	»	
502163	»	»	»	»	»	»	»	» »	»	»	
502164	»	Wismar	»	»	19000	13300	12000	»	»	»	
502165	»	»	»	»	»	»	»	TL, »	»	»	
502166	»	»	»	»	»	»	»	»	»	»	
502167	»	»	»	»	»	»	»	TL, »	»	»	
502168	»	»	»	»	»	»	»	» »	»	»	
502169	»	Zwickau	»	»	17200	13600	11700	» »	Øs	Ar	
502170	1905	Herbrand	3300	7400	13800	16000	8800	» »	Ar Sydh.	»	
502171	1911	Zwickau	4000	8780	18800	14200	11000	» »	Øs	»	
502172	1905	Werdau	3900	8170	14100	16200	8900	» »	»	»	
502173	1909	Zwickau	4000	8715	18200	14800	10400	» »	Es nye H	»	
502174	»	»	»	»	18400	16000	9300	» »	»	»	
502176	1919	Wismar	4000	8780	17450	14800	10400	TL, S	Kd	Ar	
502177	1911	Zwickau	»	»	18800	14000	11200	» »	»	»	Transitvogn
502178	1920	Bremen	»	8800	15000	13900	11400	» »	Hl	Kh	
502179	»	»	»	»	»	»	»	» »	Kj	»	
502180	»	»	»	»	»	»	»	» »	Van	»	
502181	»	»	»	»	»	»	»	» »	»	»	
502182	»	»	»	»	»	»	»	» »	»	»	
502183	»	»	»	»	»	»	»	» »	»	»	
502184	»	»	»	»	»	»	»	» »	»	»	
502185	»	»	»	»	»	»	»	» »	Hl	»	Transitvogn
502186	»	»	»	»	»	»	»	» »	Van	»	
502187	»	»	»	»	»	»	»	» »	Øs	Ar	
502188	»	»	»	»	»	»	»	» »	»	»	
502189	»	»	»	»	»	»	»	» »	»	»	
502190	»	»	»	»	»	»	»	» »	Kd	»	
502191	»	»	»	»	»	»	»	» »	»	»	
502192	»	»	»	»	»	»	»	» »	»	»	
502193	1901	Zypen	4200	9250	15700	15000	9400	» »	Van	Kh	
502194	1902	»	4000	8850	»	»	»	» »	»	»	
502195	1907	»	4200	9100	18940	»	10500	» »	Øs	Ar	

Nummer	Bygningsaar	Fabrikations-sted	Aksel-afstand	Længde over Puffernes Stødflader	Rum-indh.	Last	Omtrentlig Taravægt	Bremse og Varme	Hjem-sted	Værk-steds-omraade	Anmærkning
			mm	mm	l	kg	kg				
502196	1904	Herbrand	4000	9450	14860	15000	9500	TL, S	Øs	Ar	
502197	1906	Zypen	4200	4100	18940	»	10700	» »	Kd	»	
502198	1912	Gotha	4000	8850	14750	»	9900	» »	Åa	»	
502199	»	»	»	8800	18030	»	»	» »	Van	Kh	
502201	1909	Zypen	3700	7760	13000	11000	8900	TL, S	Str	Ar	
502202	1911	»	4000	8600	18000	14700	10500	» »	Hl	Kh	Transitvogn
502203	»	»	»	»	»	»	»	» »	Gb	»	
502204	»	»	»	»	»	»	»	» »	Kø	»	
502205	»	»	»	»	»	»	»	» »	Od	Ng	
502207	1911	Zypen	4000	8600	18000	14700	10500	S	Ab	Ar	
502208	»	»	»	»	»	»	»	TL, »	Øs	»	Transitvogn
502209	»	»	»	»	»	»	»	» »	Fn	Kh	
502210	1913	»	»	»	»	14600	»	» »	Øs	Ar	
502211	»	»	»	»	»	»	»	TB, »	Ab	»	
502212	»	»	»	»	»	»	»	TL, »	»	»	
502213	»	»	»	»	»	»	»	» »	Kd	»	
502214	»	»	»	»	»	»	»	» »	Od	Ng	
502216	1913	Zypen	4000	8600	18000	14600	10500	TL, S	Ab	Ar	
502217	»	»	»	»	»	»	»	» »	Øs	»	

502249	1916	Hannover	3800	8000	18000	14300	10900	TL, S	Hl	Kh	
502250	»	»	»	»	»	»	»	» »	Kd	Ar	
502251	»	»	»	»	»	»	»	» »	ArSydh.	»	
502252	»	»	»	»	»	»	»	» »	Od	Ng	Transitvogn.
502253	»	»	»	»	»	16000	»	TB, »	Rd	Ar	
502254	1917	Zwickau	4000	8800	»	15000	12000	TL, »	ArSydh.	»	
502255	»	»	»	»	»	»	»	» »	»	»	
502256	1918	Wismar	4500	9800	18900	»	»	TB, »	Str	»	
502258	1918	Wismar	4500	9800	18900	16000	12000	TB, S	Str	Ar	
502259	»	»	»	»	»	15000	»	» »	Od	Ng	
502260	»	Linke-Hofmann	4000	8800	19000	16000	»	» »	Rd	Ar	
502261	1917	Düsseldorf	»	8830	18900	15000	»	TL, »	Åa	»	
502262	1918	Wismar	4500	9800	18000	»	»	TB, »	»	»	
502264	1917	Zwickau	4000	8800	18000	15000	12000	TL, S	Van	Kh	
502265	1918	Wismar	4500	9800	18900	»	»	TB, »	Kd	Ar	
502266	»	»	»	»	»	»	»	» »	»	»	Transitvogn.
502267	1916	Bautzen	4000	8800	17700	»	»	TL, »	Van	Kh	
502268	1918	Beuchel	»	»	18900	»	»	» »	»	»	
502269	1918	Scandia	4500	8460	14200	11300	8700	TL, S	Kj	Kh	
502270	»	»	»	»	»	»	»	» »	»	»	
502272	1931	Wismar	4000	8800	18000	17000	13600	TB, S	Hl	Kh	Transitvogn.
502273	»	»	»	»	»	»	»	» »	»	»	
502274	»	»	»	»	»	»	»	» »	»	»	
252275	»	»	»	»	»	»	»	» »	»	»	
502277	1931	Wismar	4000	8800	18000	17000	13600	TL, S	Hl	Kh	
502279	1931	Wismar	4000	8800	18000	17000	13600	TL, S	Hl	Kh	
502280	»	»	»	»	»	»	»	TB, »	»	»	
502281	»	»	»	»	»	»	»	» »	»	»	
502282	»	»	»	»	»	»	»	» »	»	»	
502283	»	»	»	»	»	»	»	» »	»	»	
502284	»	»	»	»	»	»	»	» »	»	»	

Nummer	Bygningsaar	Fabrikations-sted	Akse-afstand	Længde over Puffernes Stødflader	Rum-indh.	Last	Omtrentlig Taravægt	Bremse og Varme	Hjem-sted	Værk-steds-omraade	Anmærkning
			mm	mm	l	kg	kg				
502285	1931	Wismar	4000	8800	18000	17000	13600	TB, S	Hl	Kh	
502401	1903	Herbrand	4000	9050	15460	11400	9600	TL, S	Hk	Kh	
502403	1903	Herbrand	4000	9050	15460	11400	9600	S	Ab	Ar	
502404	»	»	»	»	»	»	»	TL, S	»	»	
502406	1904	Zypen	4000	8830	15000	12000	9600	TL, S	Kd	Ar	
502407	»	»	»	»	»	»	»	» »	Fn	Kh	
502408	»	»	»	»	»	»	»	» »	Ab	Ar	
502409	1905	Herbrand	»	9050	15350	12500	»	» »	»	»	
502411	1905	Herbrand	4000	9050	15350	12500	9600	TL, S	Åa	Ar	
502412	»	»	»	»	»	»	»	» »	»	»	
502413	»	»	»	»	»	»	»	» »	EsnyeH	»	
502414	»	»	»	»	»	»	»	» »	Hl	Kh	
502416	1912	Cassel	4500	9300	15200	15000	10000	S	Kd	Ar	
502419	1912	Cassel	4500	9300	15200	15000	10000	TL, S	Hl	Kh	
502420	1914	Werdau	4000	8900	16000	14700	10500	»	Str	Ar	
502421	1898	Cassel	»	7900	13700	11000	7900	TL, S	Van	Kh	

502422	1903	Herbrand	4000	9050	15750	15000	9700	TL, S	Van	Kh	
502423	1930	Wismar	»	8800	19000	18000	12100	»	Kø	»	Transitvogn.
502424	»	»	»	»	»	»	»	TB, »	Van	»	»
502425	»	»	»	»	»	»	»	» »	»	»	»
502426	»	»	»	»	»	»	»	» »	»	»	
502428	1930	Wismar	4000	8800	19000	16000	14000	TB, S	Hl	Kh	
502430	1930	Wismar	4000	8800	19000	16000	14000	TB, S	Hl	Kh	
502431	»	»	»	»	»	18000	12100	» »	Åa	Ar	
502432	»	»	»	»	»	»	»	» »	Øs	»	
502433	»	»	»	»	»	»	»	» »	Str	»	
502441	1912	Cassel	4500	9300	15200	15000	10200	TL, S	Kø	Kh	
502442	1909	Zypen	3700	7760	13000	11000	8900	» »	Van	»	

Vognejer: **A/S Kalundborg Olieraffinaderi.** Vognen er paamalet Ejerens Navn.
1 Stk., Litra ZE. I Vognen maa befordres: Asfalt og Brændselsolie i Vognladninger.

502551			4200	8750	19200	13000	13500	TB, S	Kb	Kh	

Vognejer: **A/S Jens Villadsens Fabrikker.** Vognene er paamalede Ejerens Navn.
5 Stk., Litra ZE. I Vognene maa befordres: Tjære og Asfalter i Vognladninger.

502601	1904	Herbrand	4000	9050	15400	16500	10300	TL, S	Gb	Kh	Transitvogn.
502602	»	»	»	»	»	»	»	TB, »	»	»	»
502603	»	»	»	»	»	»	»	» »	»	»	»
502604	»	»	»	»	»	15000	»	TL, »	»	»	

Nummer	Bygningsaar	Fabrikations-sted	Aksel-afstand	Længde over Puffernes Stødflader	Rum-indh.	Last	Omtrentlig Taravægt	Bremse og Varme	Hjem-sted	Værk-steds-omraade	Anmærkning
			mm	mm	l	kg	kg				
502605		Herbrand	4000	9050	15400	15000	10200	TL, S	Gb	Kh	
Vognejer: **A/S Vilh. Hansen & Co.** Vognen er paamalet Ejerens Navn. *1 Stk., Litra ZE.* I Vognen maa befordres: Petroleum, Tjære, Tjæreolie, Mineralolie, Smøreolie og Solarolie i Vognladninger.											
502654	1918	Scandia	4500	8460	14200	11300	8700	TL, S	Nø	Kh	Transitvogn.
Vognejer: **A/S Holbæk Tagpap- og Cementvarefabriker.** Vognen er paamalet Ejerens Navn. *1 Stk., Litra ZE.* I Vognen maa befordres: Petroleum, Mineralolie, Smøreolie, Solarolie, Tjæreolie og Tjære i Vognladninger.											
502671	1918	Scandia	4500	8460	14200	11300	8700	TL, S	Hk	Kh	
Vognejer: **A/S R. Collstrop.** Vognene er paamalede: R. Collstrop, A/S, Horsens/Køge. *2 Stk., Litra ZE.* I Vognene maa befordres: Tjæreolie (Kreosotolie) i Vognladninger.											
502701	1909	Hannover	4000	8800	15000	14280	11000	TL, S	Hs	Ar	Transitvogn.
502702	1912	Zypen	3800	8300	»	14700	10500	TB, »	»	»	»
Vognejer: **Vesterbros Stentagpapfabrik, København V.** Vognen er paamalet Ejerens Navn. *1 Stk., Litra ZE.* I Vognen maa befordres: Kultjære og Olier i Vognladninger.											
502751	1911	Zwickau	3500	8000	11000	15000	9400	TL, S	Gb	Kh	Transitvogn.

Vognejer: **Colas Vejmateriale A/S.** Vognene er paamalede Ejerens Navn.
4 Stk., Litra ZE. I Vognene maa befordres: Tjære, Tjæreolier og Asfalt i Vognladninger.

502771	1918	Scandia	4500	8460	14200	12500	8700	TL, S	Gb	Kh	Transitvogn.
502772		E. V. A.	4000	9070	15000	15000	10000	TB, »	»	»	»
502773		»	»	8870	»	»	»	TL, »	»	»	»
502774		»	»	»	»	»	»	» »	»	»	»

Vognejer: **A/S Dansk-Engelsk Benzin- & Petroleums Co.** Vognene er paamalede Ejerens Navn.
109 Stk., Litra ZE. I Vognene maa befordres: Benzin, Brændselsolie, Petroleum og Sprit i Vognladninger.

502887	1931	Scandia	4500	8460	19200	17000	11900	TB, S	Kø	Kh	Transitvogn.
502888	»	»	»	»	»	»	»	» »	»	»	»
502889	»	»	»	»	»	»	»	» »	»	»	»
502890	»	»	»	»	»	»	»	» «	»	»	»
502891	»	»	»	»	»	»	»	» »	»	»	»
502892	»	»	»	»	»	»	»	» »	»	»	»
502893	»	»	»	»	»	»	»	» »	»	»	»
502894	»	»	»	»	»	»	»	» »	»	»	»
502895	»	Dessau	4000	8800	»	18000	12100	» »	»	»	»
502896	»	«	»	»	»	»	»	TL, »	»	»	»
502897	»	»	»	»	»	»	»	» »	»	»	»
502898	»	«	»	»	»	»	»	» »	»	»	»
502899	»	»	»	»	»	»	»	TB, »	»	»	»
502900	»	»	»	»	»	»	»	TL, »	»	»	«
502901	»	»	»	»	»	»	»	» »	»	»	»
502902	»	»	»	»	»	»	»	» »	»	»	»
502903	»	»	»	»	»	»	»	» »	»	»	»
502904	»	»	»	»	»	»	»	» »	»	»	»
502905	1930	Gotha	»	»	»	13500	12000	TB, »	Fa	Ar	»
502906	»	»	»	»	»	»	»	» »	»	»	»
502907	»	»	»	»	»	»	»	» »	»	»	»
502908	»	»	»	»	»	»	»	» »	»	»	»
502909	»	»	»	»	»	»	»	» »	»	»	»
502910	»	»	»	»	»	»	»	» »	»	»	»
502911	»	»	»	»	»	»	»	» »	»	»	»

Nummer	Bygningsaar	Fabrikations-sted	Aksel-afstand	Længde over Puffernes Stødflader	Rum-indh.	Last	Omtrentlig Taravægt	Bremse og Varme	Hjem-sted	Værk-steds-omraade	Anmærkning
			mm	mm	l	kg	kg				
502912	1930	Gotha	4000	8800	19200	13500	12000	TB, S	Fa	Ar	Transitvogn.
502913	»	»	»	»	»	»	»	» »	»	»	»
502914	»	»	»	»	»	»	»	» »	»	»	»
502915	»	»	»	»	»	»	»	TL, »	»	»	»
502916	»	»	»	»	»	»	»	» »	»	»	»
502917	»	»	»	»	»	»	»	» »	»	»	»
502918	»	»	»	»	»	»	»	» »	»	»	»
502919	»	»	»	»	»	»	»	» »	»	»	»
502920	»	Wismar	»	»	»	18000	»	» »	»	»	»
502921	»	»	»	»	»	»	»	« »	»	»	»
502922	»	»	»	»	»	»	»	» »	»	»	»
502923	»	»	»	»	»	»	»	» »	»	»	»
502924	»	»	»	»	»	»	»	» »	»	»	»
502925	»	»	»	»	»	»	»	» »	»	»	»
502926	»	»	»	»	»	»	»	» »	»	»	»
502927	»	»	»	»	»	»	»	» »	»	»	»
502928	»	»	»	»	»	»	»	» »	»	»	»
502929	»	»	»	»	»	»	»	» »	»	»	»
502930	1915	Zypen	»	8310	18000	16000	10600	» »	Kø	Kh	»
502931		»	4200	9100	19200	»	10500	» »	Kk	»	»
502932	1914	»	4000	8600	18000	»	11000	» »	»	»	»
502933	»	»	»	»	»	»	»	» »	»	»	»
502934	1921	Krupp	»	8100	19000	17000	11400	» »	Kø	»	»
502935	»	»	»	»	»	»	»	» »	»	»	»
502936	»	»	»	»	»	»	»	» »	»	»	»
502937	»	»	»	»	»	»	»	» »	»	»	»
502938	»	»	»	»	»	»	»	» »	»	»	»
502939	1919	Zypen	4200	9100	19200	14000	11300	» »	Fa	Ar	»
502940	1920	»	4000	8800	19000	»	»	» »	»	»	»
502941	»	»	»	»	»	»	»	» »	»	»	»

502942	1920	Zypen	4000	8800	19000	14000	11300	TL, S	Kk	Kh	Transitvogn.
502943	»	»	»	»	»	»	»	» »	»	»	»
502944	1919	»	4200	9100	19200	13900	11400	» »	Fa	Ar	»
502945	»	»	»	»	»	»	»	» »	»	»	»
502946	»	»	»	»	»	»	»	» »	»	»	»
502947	»	»	»	»	»	»	»	» »	Kk	Kh	»
502948	»	»	»	»	»	»	»	» »	Fa	Ar	»
502949	»	»	»	»	»	»	»	» »	»	»	»
502950	»	»	»	»	»	»	»	» »	Kk	Kh	»
502951	1913	»	3800	8340	15000	10500	11400	» »	»	»	»
502952	1911	»	»	»	»	»	»	» »	Fa	Ar	»
502953	»	»	»	»	»	»	»	» »	Ab	»	»
502954	1616	»	4200	9100	19200	14000	11300	» »	Kk	Kh	»
502955	»	»	»	»	»	»	»	» »	»	»	»
502956	»	»	»	»	»	»	»	» »	Fa	Ar	»
502957	»	»	»	»	»	»	»	« »	»	»	»
502958	»	»	»	»	»	»	»	» »	Kk	Kh	»
502959	»	»	»	»	»	»	»	» »	Fn	»	»
502960	»	»	»	»	»	»	»	» »	Kk	»	»
502961	»	»	»	»	»	»	»	» »	Ab	Ar	»
502962	»	Bremen	4000	8800	»	13800	11500	» »	Kk	Kh	»
502963	»	Cassel	4500	9300	19500	»	»	» »	Fn	»	»
502964	»	M. A. N.	4000	8300	19200	»	»	» »	Kk	»	»
502965	»	»	»	»	»	»	»	» »	Fn	»	»
502966	»	»	»	»	»	»	»	» »	Ab	Ar	»
502967	»	»	»	»	»	»	»	» »	Fa	»	»
502968	»	Bremen	»	8800	»	»	11600	» »	Fn	Kh	»
502969	»	»	»	»	19500	13600	»	» »	Fa	Ar	»
502970	»	Cassel	»	»	17600	»	»	» »	Kk	Kh	»
502971	1911	Siegen	»	»	15000	14600	10400	» »	»	»	»
502972	»	»	»	»	»	»	»	» »	Fn	»	»
502973	»	»	»	»	»	»	»	» »	Fa	Ar	»
502974	1908	»	»	»	»	15300	»	» »	Kø	Kh	»
502975	1911	»	»	»	»	14400	»	» »	Fa	Ar	»
502976	1919	Zypen	4200	9100	19200	13900	11400	» »	Kø	Kh	»
502977	»	»	»	»	»	»	»	» »	Fa	Ar	»
502978	»	»	»	»	»	»	»	» »	Kk	Kh	»

Nummer	Bygningsaar	Fabrikations-sted	Aksel-afstand	Længde over Puffernes Stødflader	Rum-indh.	Last	Omtrentlig Taravægt	Bremse og Varme	Hjem-sted	Værk-steds-omraade	Anmærkning
			mm	mm	l	kg	kg				
502979	1919	Zypen	4200	9100	19200	13900	11400	TL, S	Fa	Ar	Transitvogn.
502980	»	»	»	»	»	»	»	» »	»	»	»
502981			4000	8800	19000	15000	11900	» »	»	»	»
502982			»	»	»	»	»	» »	»	»	»
502983			»	»	»	»	»	» »	»	»	»
502984			»	»	»	»	»	» »	»	»	»
502985			»	»	»	»	»	» »	»	»	»
502986			»	»	»	»	»	» »	»	»	»
502987			»	»	»	»	»	» »	»	»	»
502988			»	»	»	»	»	» »	»	»	»
502989			»	»	»	»	»	» »	»	»	»
502990			»	»	»	»	»	» »	»	»	»
502991	1929	Bremen	»	»	19200	»	11800	» »	»	»	»
502992	»	»	»	»	»	»	»	» »	»	»	»
502993	»	»	»	»	»	»	»	» »	»	»	»
502994	»	»	»	»	»	»	»	» »	»	»	»
502995	»	«	»	»	»	»	»	» »	»	»	»

Vognejer: **Brødrene Jansen, København.** Vognene er paamalede Ejerens Navn.
24 Stk., Litra ZE. I Vognene maa befordres: Benzol, Benzin, Petroleum og Gasolie i Vognladninger.

503001	1920	Wismar	4000	8800	17000	15000	12300	S	Gb	Kh	Transitvogn.
503002	»	»	»	»	»	»	»	»	»	»	»
503003	»	»	»	»	»	»	»	»	»	»	»
503004	1921	»	»	»	»	»	»	TL, S	»	»	»

503005	1921	Wismar	4000	8800	17000	15000	12300	TL, S	Gb	Kh	Transitvogn.
503006	»	»	»	»	»	»	»	» »	»	»	»
503007	»	»	»	»	»	»	»	» »	»	»	»
503008	1920	»	»	»	»	»	»	» »	»	»	»
503009	»	»	»	»	»	»	»	» »	»	»	»
503010	»	»	»	»	»	»	»	» »	»	»	»
503011	1911	Gotha	»	»	18600	16000	11600	» »	»	»	»
503012	1919	Werdau	3700	8000	19000	»	10700	» »	»	»	»
503015	1920	Werdau	3700	8000	19000	16000	10700	TL, S	Gb	Kh	Transitvogn.
503021	1923	Aachen	4000	8800	19200	16000	11500	TB, S	Gb	Kh	Transitvogn.
503031	1909	Zypen	4000	8830	14800	15000	10600	TL, S	Gb	Kh	Transitvogn.
503032	1906	»	»	8860	15000	»	10400	» »	»	»	»
503033			»	8880	»	»	11000	» »	»	»	»

Vognejer: **A/S Danske Gasværkers Tjære Kompagni.** Vognene er paamalede Ejerens Navn.
17 Stk., Litra ZE. I Vognene maa befordres: Tjære og Tjæreprodukter samt Asfalt og Asfaltprodukter i Vognladninger.

503101	1916	Gotha	3500	7800	8900	13100	12200	TL, S	Ng	Ng
503102	»	»	»	»	»	»	»	» »	»	»
503103	»	»	»	»	»	»	»	» »	»	»
503104	»	»	»	»	»	»	»	» »	»	»

Nummer	Bygningsaar	Fabrikations-sted	Aksel-afstand	Længde over Puffernes Stødflader	Rum-indh.	Last	Omtrentlig Taravægt	Bremse og Varme	Hjem-sted	Værk-steds-omraade	Anmærkning
			mm	mm	l	kg	kg				
503105	1916	Gotha	3500	7800	8900	13100	12200	TL, S	Ng	Ng	
503106	»	»	»	»	»	»	»	» »	»	»	
503107	»	»	»	»	»	»	»	» »	»	»	
503108	»	»	»	»	»	»	»	» »	»	»	
503109	»	»	»	»	»	»	»	» »	»	»	
503110	»	»	»	»	»	»	»	» »	»	»	
503111	1931	Zypen	4000	8800	15400	16900	13700	TB, »	»	»	Transitvogn.
503112	»	»	»	»	»	»	»	» »	»	»	»
503113			»	8700	15000	18000	11000	» »	»	»	
503114	1903	Zypen	»	8830	»	16500	9300	» »	»	»	
503115	»	Uerdingen	»	8800	»	»	»	TL, »	»	»	
503117	1912	Zypen	4000	8830	15000	15000	10200	TL, S	Ng	Ng	

Vognejer: **Horsens Gasværk.** Vognen er paamalet Ejerens Navn.
1 Stk., Litra ZE. I Vognen maa befordres: Tjære, Solarolie og Ammoniakvand i Vognladninger.

503131			4000	8800	16000	17000	10800	S	Hs	Ar	Transitvogn.

Vognejer: **A/S Frisenborg Fabrikker, Aarhus.** Vognen er paamalet Ejerens Navn.
1 Stk., Litra ZE. I Vognen maa befordres: Tjære og Tjæreolie i Vognladninger.

503121			4000	9050	15500	15000	10000	TL, S	Ik	Ar	Transitvogn.

Vognejer: **A/S Randers Asfalt- og Tjærefabrik.** Vognen er paamalet Ejerens Navn.
1 Stk., Litra ZE. I Vognen maa befordres: Tjære- og Tjæreolier i Vognladninger.

503141	1908	Herbrand	4000	9050	15500	14300	10700	TL, S	Rd	Ar	Transitvogn.

Vognejer: **Alfred Olsen & Co., København.** Vognene er paamalede Ejerens Navn.
60 Stk., Litra ZE. I Vognene maa befordres: Brændselsolie, Smøreolie, Benzin og Petroleum i Vognladninger.

503136	1924	Dessau	4000	8800	17500	17000	12200	TB, S	Gb	Kh	Transitvogn.
503142	1928	Køln	3500	7300	17000	17000	12000	TB, S	Gb	Kh	Transitvogn.
503143	»	»	»	»	»	»	»	» »	»	»	»
503144	»	»	»	»	»	»	»	» »	»	»	»
503145	1924	Dessau	4000	8800	17500	»	12200	» »	»	»	»
503146	»	Heidelberg	»	»	19200	16000	12600	» »	Es	Ar	»
503147	»	»	»	»	»	»	12400	»	Gb	Kh	»
503148	1922	Spandau	»	»	»	»	»	»	»	»	»
503149	1924	Rheinwerk	»	»	»	»	12000	»	»	»	»
503150	»	Wismar	»	»	»	»	12400	TB, »	»	»	»
503151	1921	Hannover	3500	7600	15200	14400	10800	TL, »	Fn	»	»
503152	»	»	»	»	»	»	»	» »	»	»	»
503153	»	»	»	»	»	»	»	» »	»	»	»
503154	»	»	»	»	»	»	»	» »	»	»	»
503155	»	»	»	»	»	»	»	» »	»	»	»
503156	1922	»	»	»	»	»	»	» »	»	»	»
503157	1936	Scandia	4500	8460	19240	18200	11400	» »	Kd	Ar	»
503158	»	»	»	»	»	»	»	» »	Rd	»	»
503159	»	»	»	»	»	»	»	» »	Gb	Kh	»
503160	»	»	»	»	»	»	»	» »	Ab	Ar	»
503161	»	»	»	»	»	»	»	» »	Gb	Kh	»
503162	1913	Gotha	4000	8800	15000	15000	11000	TB, »	Fn	»	»
503163	»	»	»	»	»	»	»	» »	EsnyeH	Ar	»
503164	»	»	»	»	»	»	»	» »	»	»	»
503165	»	»	»	»	»	»	»	» »	»	»	»
503166	1912	»	»	»	»	»	»	»	»	»	»
503167			»	8200	19000	13800	11500	»	Fn	Kh	»
503168	1923	Aachen	»	8800	19200	16000	11700	TB, »	Gb	»	»
503169	»	Deutsche Werke	»	»	»	»	12000	» »	»	»	»
503170	1919	Werdau	3700	8000	19000	»	10700	TL, »	Fn	»	»

Nummer	Bygningsaar	Fabrikations-sted	Aksel-afstand	Længde over Puffernes Stødflader	Rum-indh.	Last	Omtrentlig Taravægt	Bremse og Varme	Hjem-sted	Værk-steds-omraade	Anmærkning
			mm	mm	l	kg	kg				
503171	1920	Werdau	3700	8000	19000	16000	10700	TL, S	Fn	Kh	Transitvogn.
503172	1908	Uerdingen	4000	8690	15000	15000	10300	» »	»	»	»
503173		»	»	8270	14800	16500	12000	» »	»	»	»
503174			»	8800	15600	17000	»	TB, »	»	»	»
503175			3500	7620	14900	15000	11000	» »	»	»	»
503176			4000	8270	14700	»	12000	» »	EsnyeH	Ar	»
503177	1925	Aachen	»	8800	19200	18500	12300	»	Ar H	»	»
503178			»	8720	15000	15000	10500	TL, »	EsnyeH	»	»
503179			»	8800	»	»	10200	» »	Fn	Kh	»
503180	1920	Heidelberg	4200	9300	21300	18000	12400	TB, »	»	»	»
503181		Uerdingen	4000	8960	15000	15000	10400	TL, »	Sbd	Ar	»
503182		Zypen	»	8860	»	»	10600	» »	»	»	»
503183		»	»	»	»	»	»	» »	»	»	»
503184	1924	Dessau	»	8800	17500	17000	12200	TB, »	Gb	Kh	»
503185	1934	Scandia	»	7460	16200	16000	10600	TL, »	EsnyeH	Ar	»
503186	»	»	»	»	»	»	»	» »	»	»	»
503187	»	»	»	»	»	»	»	» »	Fn	Kh	»
503188	»	»	»	»	«	»	»	» »	»	»	»
503189	»	»	»	»	»	»	»	» »	»	»	»
503190	»	»	»	»	»	»	»	» »	Ar	Ar	»
503191	»	»	»	»	»	»	»	» »	»	»	»
503192	»	»	»	»	»	»	»	» »	»	»	»
503193	»	»	»	»	»	»	»	» »	»	»	»
503194	»	»	»	»	»	»	»	» »	Ab	»	»
503195		Zypen	»	8830	15000	15000	11000	TB, »	Fn	Kh	
503196		»	»	8860	»	»	10200	TL, »	»	»	
503197		»	»	»	»	»	»	» »	»	»	
503198		»	4200	9260	16000	»	9700	» »	»	»	
503199		Herbrand	4000	9050	15800	»	9500	» »	»	»	
503200	1922	Rheinwerk	»	8700	19300	16000	11700	TB, »	»	»	

Vognejer: **H. Anker-Heegaard, København.** Vognene er paamalede Ejerens Navn og desuden: „Denne Vogn er til midlertidig Raadighed for . . . . . .“
8 Stk., Litra ZE. I Vognene maa befordres: Benzin, mineralsk Olie, animalsk Olie, Fedt, vegetabilsk Olie, Tjære, Brændselsolie, Petroleum, varm Asfalt, varm Tjære og Melasse i Vognladninger.

503201			4000	8820	15000	16000	10600	TL, S		Kh	Transitvogn.
503202			»	8800	»	»	11200	» »		»	»
503203			»	8840	»	17000	11000	» »		»	»
503204	1915	Zypen	»	8270	17000	»	»	» »		»	
503205	1927	Wismar	»	8800	19200	»	14400	TB, »		»	Transitvogn.
503206	»	Hannover	»	»	»	»	»	» »		»	»
503207		Wernigerode	»	»	»	»	»	» »		»	»
503208			»	»	»	»	»	» »		»	»

Vognejer: **A/S Det forenede Olie Kompagni, København.** Vognene er paamalede Ejerens Navn.
50 Stk., Litra ZE. I Vognene maa befordres: Benzin, Petroleum, Dieselolie og Brændselsolie i Vognladninger.

503301	1922	Hannover	4000	8230	17000	14000	11300	TL, S	Kk	Kh	Transitvogn.
503302	»	»	»	»	»	»	»	» »	»	»	»
503303	»	»	»	»	»	»	»	» »	»	»	»
503304	»	»	»	»	»	»	»	» »	Ab	Ar	»
503305	»	»	»	»	»	»	»	» »	Ar Sydh	»	»
503306	»	»	»	»	»	»	»	TB, »	Ab	»	»
503307	»	»	»	»	»	»	»	» »	Fa	»	»
503308	»	»	»	»	»	»	»	» »	»	»	»
503309	»	»	3500	7600	15000	14200	11300	TL, »	Kj	Kh	»
503310	»	»	»	»	»	»	»	» »	»	»	»
503311	»	»	»	»	»	»	»	» »	Kk	»	»
503312	»	»	»	»	»	»	»	» »	»	»	»
503313	»	»	»	»	»	»	»	» »	»	»	»
503314	»	»	»	»	»	»	»	» »	»	»	»
503315	»	»	»	»	»	»	»	» »	»	»	»
503316	»	»	»	»	»	»	»	» »	Fa	Ar	»
503317	»	»	»	»	»	»	»	» »	»	»	»
503318	»	»	»	»	»	»	»	» »	»	»	»
503319	»	»	»	»	»	»	»	» »	»	»	»
503320	»	»	»	»	»	»	»	» »	»	»	»

Nummer	Bygningsaar	Fabrikations-sted	Aksel-afstand	Længde over Puffernes Stødflader	Rum-indh.	Last	Omtrentlig Taravægt	Bremse og Varme	Hjem-sted	Værk-steds-omraade	Anmærkning
			mm	mm	l	kg	kg				
503321	1922	Hannover	3500	7600	15000	14200	11300	TL, S	Fa	Ar	Transitvogn.
503322	»	»	»	»	»	»	»	» »	»	»	»
503323	»	»	»	»	»	»	»	» »	»	»	»
503324	»	»	»	»	»	»	»	» »	»	»	»
503325	»	»	»	»	»	»	»	» »	»	»	»
503326	»	»	»	»	»	»	»	» »	»	»	»
503327	»	»	»	»	»	»	»	» »	»	»	»
503328	»	»	»	»	»	»	»	»	»	»	»
503329	»	»	»	»	»	»	»	TL, »	»	»	»
503330	»	»	»	»	»	»	»	»	Ab	»	»
503331	»	»	»	»	»	»	»	TL, »	Fa	»	»
503332	»	»	»	»	»	»	»	» »	Ab	»	»
503333	»	»	»	»	»	»	»	» »	Kj	Kh	»
503334	»	»	»	»	»	»	»	» »	Ar Sydh	Ar	»
503335	»	»	»	»	»	»	»	» »	»	»	»
503336	»	»	»	»	»	»	»	» »	»	»	»
503337	»	»	»	»	»	»	»	» »	»	»	»
503338	»	»	»	»	»	»	»	» »	»	»	»
503339	»	»	»	»	»	»	»	» »	»	»	»
503340	»	»	»	»	»	»	»	» »	Kj	Kh	»
503341	1919	Aachen	4000	8800	19000	15300	12200	TB, »	»	»	
503342	1929	Wismar	»	»	19200	18000	12000	» »	Kk	»	Transitvogn.
503343	»	»	»	»	»	»	»	» »	»	»	»
503344	»	»	»	»	»	»	»	» »	»	»	»
503345	»	»	»	»	»	»	»	» »	Fa	Ar	»
503346	»	»	»	»	»	»	»	» »	»	»	»
503347	»	»	»	»	»	»	»	» »	»	»	»
503348	»	»	»	»	»	»	»	» »	Ab	»	»
503349	»	»	»	»	»	»	»	» »	Ar Sydh	»	»
503350	»	»	»	»	»	»	»	» »	»	»	»

Vognejer: **A/S Dansk Sojakagefabrik.** Vognene er paamalede Ejerens Navn.
18 Stk, Litra ZE. I Vognene maa befordres: Olie og Fedt samt Benzin og mineralsk Terpentin i Vognladninger.

503501	1930	Dessau	4000	8800	19200	17000	12900	TL, S	Gb Isl. Br.	Kh	Transitvogn.
503502	»	»	»	»	»	»	13500	» »	»	»	»
503503	»	»	»	»	»	»	»	» »	»	»	»
503504	1933	Scandia	4500	8470	»	»	12600	TB, S, L	»	»	»
503505	»	»	»	»	»	»	»	» » »	»	»	»
503506	»	»	»	»	»	»	»	» » »	»	»	»
503507	»	»	»	»	»	»	»	» » »	»	»	»
503508	»	»	»	»	»	»	»	» » »	»	»	»
503509	1934	»	»	»	»	»	13000	TL, » »	»	»	»
503510	»	»	»	»	»	»	»	» » »	»	»	»
503511	»	»	»	»	»	»	»	» » »	»	»	»
503512	»	»	»	»	»	»	»	» » »	»	»	»
503513	»	»	»	»	»	»	12800	» » »	»	»	»
503514	»	»	»	»	»	»	»	» » »	»	»	»
503515	1935	»	»	»	»	»	12900	» » »	»	»	»
503516	»	»	»	»	»	»	»	» » »	»	»	»
503517	»	»	»	»	»	»	»	» » »	»	»	»
503518	»	»	»	»	»	»	»	» » »	»	»	»

Vognejer: **A/S De Danske Spritfabrikker.** Vognene er paamalede Ejerens Navn.
8 Stk., Litra ZE. I Vognene maa befordres: Melasse i Vognladninger.

503601	1931	København	2950	6160	9800	14000	7200	TL, H	Sg	Kh
503602	»	»	»	»	»	»	»	» »	»	»
503603	»	»	»	»	»	»	»	» »	»	»
503604	1932	»	»	»	»	»	»	» »	»	»
503605	1935	»	3660	7700	11100	15000	7700	TB, »	Rd	Ar
503606	»	»	»	»	»	»	»	» »	»	»
503607	»	»	»	»	»	»	»	TL, »	»	»
503608	»	»	»	»	»	»	»	» »	»	»

Nummer	Bygningsaar	Fabrikations-sted	Aksel-afstand	Længde over Puffernes Stødflader	Rum-indh.	Last	Omtrentlig Taravægt	Bremse og Varme	Hjem-sted	Værk-steds-omraade	Anmærkning
			mm	mm	l	kg	kg				
Vognejer: **A/S De forenede Margarinefabriker.** Vognene er paamalede Ejerens Navn. *4 Stk., Litra ZE.* I Vognene maa befordres: Olie og Fedt i Vognladninger.											
503651	1914	Zypen	4100	8900	19000	15000	12000	TL, S	Sdb	Ar	Transitvogn.
503652	1922	Uerdingen	4000	8810	19200	»	14900	TB, »	»	»	»
503653	1921	»	»	»	»	»	12900	TL, »	»	»	»
503654	1920	Bremen	»	»	»	»	14000	TB, »	»	»	»
Vognejer: **A/S Aarhus Oliefabrik.** Vognene er paamalede Ejerens Navn. *9 Stk., Litra ZE.* I Vognene maa befordres: Vegetabilske og animalske Olier og Acetone i Vognladninger.											
503671	1933	Scandia	4500	8460	19200	17000	12800	TB, S, L	Ar	Ar	Transitvogn.
503672	»	»	»	»	»	»	»	VL, TL, S, L	»	»	»
503673	1934	»	»	»	»	»	»	TB, S, L	»	»	»
503674			4200	8890	»	16000	11500	TL, » »	»	»	»
503675			»	»	»	»	»	» » »	»	»	»
503676	1934	Scandia	4500	8460	»	17000	12800	» » »	»	»	»
503677	1937	»	»	»	»	»	12500	TB, » »	»	»	»
503678	»	»	»	»	»	»	»	TL, » »	»	»	»
503679	»	»	»	»	»	»	»	» » »	»	»	»
503680	1838	»	»	»	»	19000	10900	» » »	»	»	»
503681	»	»	»	»	»	17000	12500	» » »	»	»	»
Vognejer: **Aalborg Nafta-, Benzin- og Petroleums Co.** Vognene er paamalede Ejerens Navn. *2 Stk., Litra ZE.* I Vognene maa befordres: Benzin og Petroleum i Vognladninger.											
503703	1930	Orenstein	4000	8800	19200	18500	12100	TL, S	Ab	Ar	
503704			»	»	»	»	»	» »	»	»	

Vognejer: **A/S Nordisk Tanklager, Prøvestenen, København S.** Vognen er paamalet Ejerens Navn.
1 Stk., Litra ZE. I Vognen maa befordres: Benzin, Petroleum og anden Brændselsolie i Vognladninger.

503721			4000	8800	19200	16000	12000	TB, S	Gb	Kh	Transitvogn.

Vognejer: **A/S De danske Blodmøller, Fredericia.** Vognen er paamalet Ejerens Navn.
1 Stk., Litra ZE. I Vognen maa befordres: Melasse i Vognladninger.

503771	1936	Scandia	4500	8460	14000	19000	11200	TL, S	Fa	Ar	

Vognejer: **Københavns Kul & Koks Kompagni.** Vognene er paamalede Ejerens Navn.
10 Stk., Litra ZE. I Vognene maa befordres: Benzin, Benzol, Mineralolie og vegetabilsk Olie i Vognladninger.

503901	1941	Scandia	4500	8460	19200	17000	12400	TB,S	Gb	Kh	Transitvogn. Beholderen delt i 2 Afdelinger.
503902	»	»	»	»	»	»	»	» »	»	»	Transitvogn.
503903	»	»	»	»	»	»	»	» »	»	»	»
503904	»	»	»	»	»	»	11600	TL, »	»	»	»
503905	»	»	»	»	»	»	»	» »	»	»	»
503906	»	»	»	»	»	»	»	» »	»	»	»
503907	»	»	»	»	»	»	»	» »	»	»	»
503908	»	»	»	»	»	»	»	» »	»	»	»
503909	»	»	»	»	»	»	»	» »	»	»	»
503910	»	»	»	»	»	»	»	» »	»	»	»

Vognejer: **Ingeniør Korsgaard, Ammoniakfabrikken, Nyborg.** Vognene er paamalede „Ammoniakfabrikken, Nyborg".
3 Stk., Litra ZE. I Vognene maa befordres: Gasvand i Vognladninger.

504009	1913	Zypen	4000	8830	13000	13000	9800	TL, S	Ng	Ng	Transitvogn.
504010	1914	Werdau	3900	8600	14200	14200	11000	TB, »	»	»	
504011		Zypen	4000	8860	15000	19000	10000	TL, »	»	»	Transitvogn.

Vognejer: **A/S Dansk Svovlsyre- & Superphosphatfabrik, København.** Vognene er paamalede Ejerens Navn.
4 Stk., Litra ZE. I Nr. 508048 og 508051 maa befordres Saltsyre og i Nr. 508049 og 508050 Svovlsyre 60° Bé i Vognladninger.

508048	1936	København	4000	8305	9500	11400	10000	TB,S	Fb	Kh	Transitvogn.
508049	1922	Werdau	»	8800	10000	16500	11400	» »	»	»	»
508050		Zypen	»	8350	»	»	8700	» »	»	»	»
508051	1940	Scandia	»	8100	11000	12500	10800	TL, »	»	»	»

Nummer	Bygningsaar	Fabrikations-sted	Aksel-afstand	Længde over Puffernes Stødflader	Bund-flade	Last	Omtrentlig Tara uden Vand i Kasserne	Bremse og Varme	Hjem-sted	Værk-steds-omraade	Anmærkning
			mm	mm	m²	kg	kg				
Vognejer: **I/S Hansen & Jørgensen, Sydjydsk Damkultur, Lunderskov.** Vognene er paamalede Ejerens Navn. *2 Stk., Litra ZF.* I Vognene maa befordres: Levende Fisk i Vognladninger samt brugt Emballage eller beskadiget Gods, der tilbagesendes, og som hidrører fra disse Forsendelser.											
500002			4500	9600	21,3	10900	14100	VL, TB, S, P, L	Lk	Ar	Transitvogn. 1-aarig Rev. Højst 12 Jernflasker med Ilt. 4 Beholdere à 2500 l, ialt 10000 l Vand.
500004	1924	Quedlinburg	5000	10000	21,3	12800	17200	VL, TB, S, P, L	Lk	Ar	Transitvogn. 1-aarig Rev. Højst 15 Jernflasker med Ilt. 4 Beholdere à 2500 l, ialt 10000 l Vand.
Vognejer: **Dansk Andels Ørredeksport, Kolding.** Vognen er paamalet Ejerens Navn. *1 Stk., Litra ZF.* I Vognen maa befordres: Levende Fisk i Vognladninger samt brugt Emballage eller beskadiget Gods, der tilbagesendes, og som hidrører fra disse Forsendelser.											
500011	1926	Wismar	6000	11650	26,0	12300	17200	TB, S, P, L	Lk	Ar	Transitvogn. 1-aarig Rev. Højst 20 Jernflasker med Ilt. 6 Beholdere à 2050 l, ialt 12300 l Vand.
Vognejer: **Brødrene Nissen Jøker, Vejle.** Vognene er paamalede Ejerens Navn. *2 Stk., Litra ZF.* I Vognene maa befordres: Levende Fisk i Vognladninger samt brugt Emballage eller beskadiget Gods, der tilbagesendes, og som hidrører fra disse Forsendelser.											
500021	1924	Quedlinburg	5000	10000	21,4	13900	17400	VL, TB, S, L	Vj	Ar	Transitvogn. 1-aarig Rev. Højst 20 Jernflasker med Ilt. 4 Beholdere à 2500 l, ialt 10000 l Vand.

500022	1923	Quedlinburg	4500	9100	20,2	12800	16000	VL,TB,S,P,L	Vj	Ar	Transitvogn. 1-aarig Rev. Højst 15 Jernflasker med Ilt. 4 Beholdere à 2500 l, ialt 10000 l Vand.

Vognejer: **P. Holm Nyland, Vejle.** Vognene er paamalede Ejerens Navn.
3 Stk., Litra ZF. I Vognene maa befordres: Levende Fisk i Vognladninger samt brugt Emballage eller beskadiget Gods, der tilbagesendes, og som hidrører fra disse Forsendelser.

500040	1920	Wegmann	5000	9610	21,0	11600	18000	VL,TB,S,P,L	Vj	Ar	Transitvogn. 1-aarig Rev. Højst 20 Jernflasker med Ilt. 4 Beholdere à 2505 l, ialt 10020 l Vand.
500041 (D. S. B.s Vogn QRB 36307)	1922	Scandia	4000	8640	19,0	10500	15300	VL, TB, S, L	»	»	Transitvogn. 1-aarig Rev. Højst 20 Jernflasker med Ilt. 2 Beholdere à 3000 l, 2 Beholdere à 2000 l, ialt 10000 l Vand.
	1929	Omdannet Aarhus									
500042 (D. S. B.s Vogn QRB 36335)	1922	Scandia	»	»	»	»	14700	» » » »	»	»	Transitvogn. 1-aarig Rev. 2 Beholdere à 2500 l, 2 Beholdere à 2000 l, ialt 9000 l Vand.
	1930	Omdannet Aarhus									

Vognejer: **N. Jøker & Co., Esbjerg nye Havn.** Vognene er paamalede Ejerens Navn.
2 Stk., Litra ZF. I Vognene maa befordres: Levende Fisk i Vognladninger samt brugt Emballage eller beskadiget Gods, der tilbagesendes, og som hidrører fra disse Forsendelser.

500061 (D. S. B.s Vogn QRB 36325)	1922	Scandia	4500	8640	19,0	11500	15700	VL, TB, S, L	Lk	Ar	Transitvogn. 1-aarig Rev. Højst 20 Jernflasker med Ilt. 4 Beholdere à 2500 l, ialt 10000 l Vand.
	1932	Omdannet Aarhus									

Nummer	Bygningsaar	Fabrikations-sted	Akse-afstand	Længde over Puffernes Stødflader	Bund-flade	Last	Omtrentlig Taravægt	Bremse og Varme	Hjem-sted	Værk-steds-omraade	Anmærkning
			mm	mm	m²	kg	kg				
500062	1908	Hannover	4500	9600	21,3	10000	16000	VL, TB, S, P, L	Lk	Ar	Transitvogn. 1-aarig Rev. Højst 20 Jernflasker med Ilt. 4 Beholdere à 2500 l, ialt 10000 l Vand.

Vognejer: **Mejeriet Trifolium, Haslev.** Vognen er paamalet Ejerens Navn.
1 Stk., Litra ZG. I Vognen maa befordres: Smør, Mælk (Fløde) og Ost i Vognladninger samt brugt Emballage eller beskadiget Gods, der tilbagesendes, og som hidrører fra disse Forsendelser.

99850	1908	Scandia	3660	8110	14,9	10000	9800	VL, TL, S, P	Fb	Kh

Vognejer: **Odder Andels-Svineslagteri, Odder.** Vognene er paamalede Ejerens Navn.
2 Stk., Litra ZH. I Vognene maa befordres: Flæsk i Vognladninger og brugt Emballage eller beskadiget Gods, der tilbagesendes, og som hidrører fra disse Forsendelser.

99865	1898	Scandia	3000	6110	11,4	10000	6700	H	Hs	Ar
99867	1893	»	3660	6990	13,6	10000	8800	VL, S, L	»	»

Vognejer: **Generaldirektoratet for Post- og Telegrafvæsenet.** Vognen er paamalet et Posthorn med Krone over.
1 Stk., Litra ZJ. I Vognen maa befordres: Brændsel.

99870	1888	Kockum	3200	7200	13,3	7500	7300	H	Gb	Kh
	Ombygget 1912	København								

Nummer	Bygningsaar	Fabrikations-sted	Aksel-afstand	Længde over Puffernes Stødflader	Rum-indh.	Last	Omtrentlig Taravægt	Bremse og Varme	Hjem-sted	Værk-steds-omraade	Anmærkning
			mm	mm	l	kg	kg				

Vognejer: **Fyrdirektoratet.** Vognene er paamalede „K.D.F."
2 Stk., Litra ZL. I Vognene maa befordres: Belysningsgas, som ikke er fortættet til mere end 10 Atmosfærer, i Vognladninger.

505001	1898	Scandia	4200	8330	27000	10000	14500	TL, S	Es	Ar	
505002	»	»	»	»	»	»	»	TB, »	»	»	

Vognejer: **Fællesforeningen for Danmarks Brugsforeningers Fabrikker, Viby, Jylland.** Vognene er paamalede „Margarine Afkølingsvogn" „F. D. B. Fabrikker, Viby Jylland".
4 Stk., Litra ZM. I Vognene maa befordres: Margarine, Reb, Rebvarer, Sæber og teknisk-kemiske Artikler i Vognladninger samt brugt Emballage eller beskadiget Gods, der tilbagesendes, og som hidrører fra disse Godsforsendelser.

					Bundfl. m²						
99401	1916	Scandia	4500	8240	16,1	12500	9700	TB, S	Ar	Ar	Hvidmalet. Is 600 kg
99402	»	»	»	»	»	»	»	TL, »	»	»	» »
99403	»	»	»	»	»	»	»	» »	»	»	» »
99404	»	»	»	»	»	»	»	» »	»	»	» »

Vognejer: **A/S Margarinefabrikken Alfa, Vejen.** Vognene er paamalede „Alfa A/S Margarine-Kølevogn".
6 Stk., Litra ZM. I Vognene maa befordres: Margarine, Palmin, Spisefedt o. l. i Vognladninger samt brugt Emballage eller beskadiget Gods, der tilbagesendes, og som hidrører fra disse Forsendelser, og desuden mindre Partier af Reklameartikler, Kontorartikler, Inventargenstande o. l. der sendes som Fragtgods.

99495	1916	Scandia	4500	8240	16,1	12500	9700	TL, S	Vn	Ar	Hvidmalet. Is 600 kg
99496	»	»	»	»	»	»	»	» »	»	»	» »
99497	»	»	»	»	»	»	»	» »	»	»	» »
99498	»	»	»	»	»	»	»	TB, »	»	»	» »
99499	»	»	»	»	»	»	»	» »	»	»	» »
99500	»	»	»	»	»	»	»	TL, »	»	»	» »

Vognejer: **Det Danske Kulkompagni.** Vognene er paamalede Ejerens Navn.
25 Stk., Litra ZK. I Vognene maa befordres: Kul i Vognladninger og brugt Emballage, der tilbagesendes, og som hidrører fra disse Forsendelser.

99876	1909	Scandia	3660	6890	13,2	12500	7900	S	Gb	Kh
99877	»	»	»	»	»	»	7100	H	»	»
99878	»	»	»	»	»	»	»	»	»	»
99879	1896	»	»	»	»	»	7900	S	»	»
99883	1897	Breslau	3660	6890	13,2	12500	7100	H	Gb	Kh
99886	1896	Scandia	3660	6890	13,2	12500	7100	H	Gb	Kh
99887	»	»	»	»	»	»	»	»	»	»
99888	»	»	»	»	»	»	»	»	»	»
99889	1898	Breslau	»	»	»	»	»	»	»	»
99890	»	»	»	»	»	»	»	»	»	»
99894	1908	Scandia	3660	6890	13,2	12500	7100	H	Gb	Kh
90895	»	»	»	»	»	»	»	»	»	»
99897	1908	Scandia	3660	6890	13,2	12500	7100	H	Gb	Kh
99898	»	»	»	»	»	»	7900	S	»	»
99899	»	»	»	»	»	»	»	»	»	»
99900	1919	»	»	»	»	»	»	»	»	»
99901	»	»	»	»	»	»	»	»	»	»
99902	»	»	»	»	»	»	»	»	»	»
99903	»	»	»	»	»	»	7100	H	»	»
99904	»	»	»	»	»	»	»	»	»	»
99905	»	»	»	»	»	»	»	»	»	»
99906	»	»	»	»	»	»	»	»	»	»
99907	»	»	»	»	»	»	»	»	»	»
99908	»	»	»	»	»	»	»	»	»	»
99909	»	»	»	»	»	»	»	»	»	»

Vognejer: **Gartner Svend Larsen, Langesø Plantage, Tikøb**. Vognene er paamalede Ejerens Navn.
2 Stk., Litra ZO. I Vognene maa befordres: Planter og Gartneriprodukter af enhver Art, dansk saavel som udenlandsk, og/eller til Benyttelse som ambulant Prøveudstilling.

99801	1893	Scandia	4874	10190	19,5	5000	10000	VB, TL, S, L, K, EB	Kå	Kh
	1940	Ombygget København								
99802	1896	Strømmen	»	»	»	»	»	» » » » » »	Kk	»
	1940	Ombygget København								

Vognejer: **A/S Dansk Svovlsyre & Superphosphatfabrik, København**. Vognen er paamalet Ejerens Navn.
1 Stk., Litra ZR. I Vognen maa befordres: Syrer, Kemikalier og destilleret Vand i Emballage samt brugt Emballage eller beskadiget Gods, der tilbagesendes, og som hidrører fra disse Forsendelser.

500251	1906	Scandia	4200	9430	21,2	12500	9700	TB, S	Fb	Kh

10 Stk., Litra ZS. I Vognene maa befordres: Svovlsyre og Saltsyre i Vognladninger.

					Rumindh. l.						
508052	1940	Scandia	4000	8800	10000	16000	14900	TL, S	Fb	Kh	Transitvogn.
508053	»	»	»	»	»	»	»	» »	»	»	»
508054	1913	»	4200	9400	10800	12900	12400	» »	»	»	»
508055	»	»	»	»	»	»	»	» »	»	»	»
508056	»	»	»	»	»	»	»	» »	»	»	»
508057	»	»	»	»	»	»	»	» »	»	»	»
508058	»	»	»	»	»	»	»	» »	»	»	»
508059	»	»	»	»	»	»	»	» »	»	»	»
508060	1919	Zwickau	4500	9250	12000	11100	14300	TB, »	»	»	»
508062	1914	Werdau	4200	9200	12000	14000	13700	TL, »	Fb	Kh	Transitvogn.